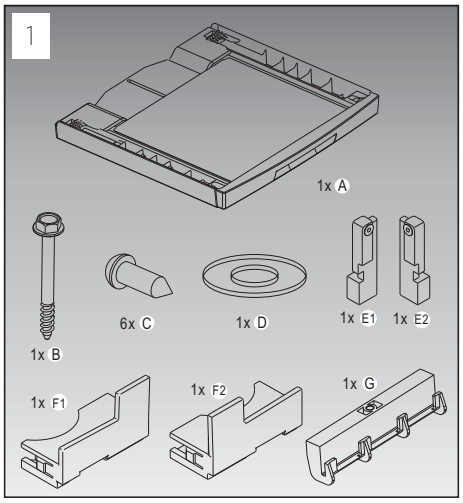
1
1x A
1x B
6x C
1x D
1x E1
1x E2
1x F1
1x F2
1x G

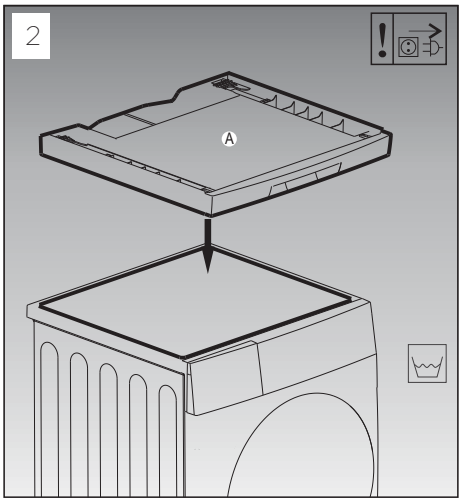
2
A

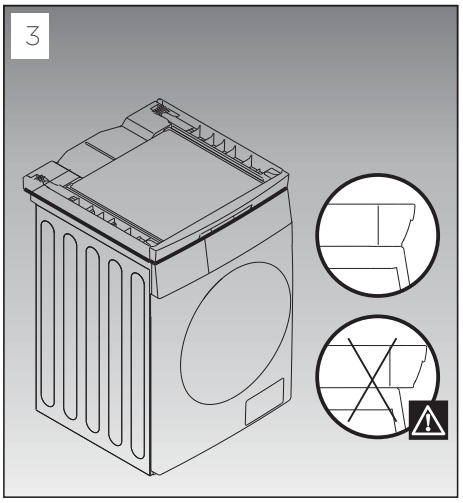
3

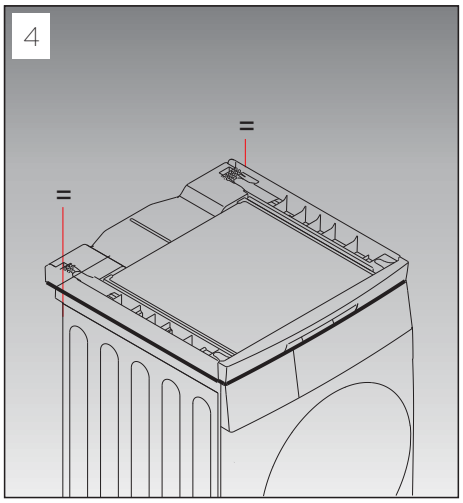
4
=
=

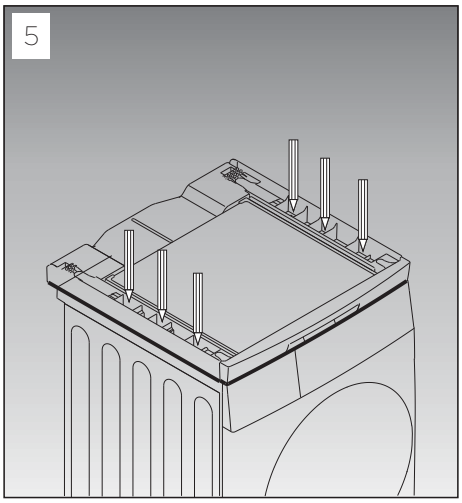
5

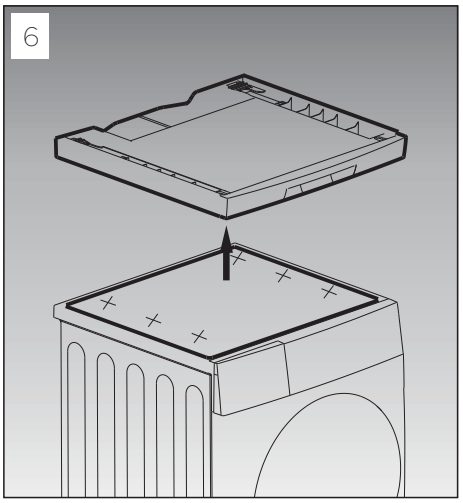
6

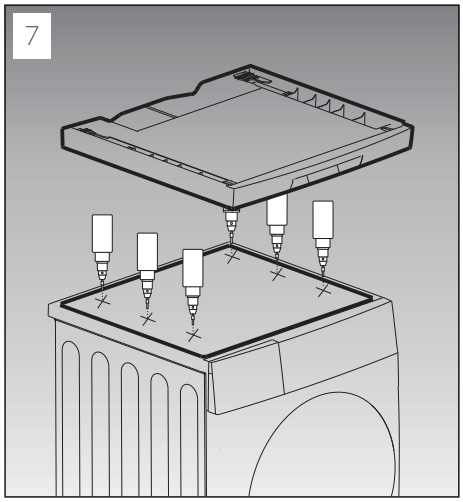
7

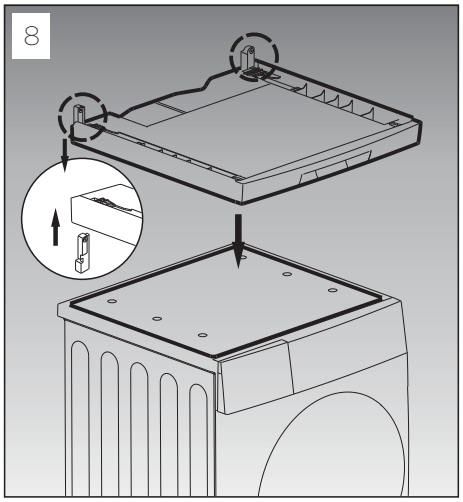
8

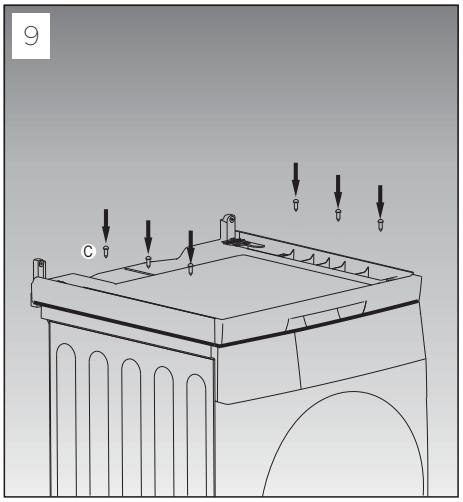
9
C

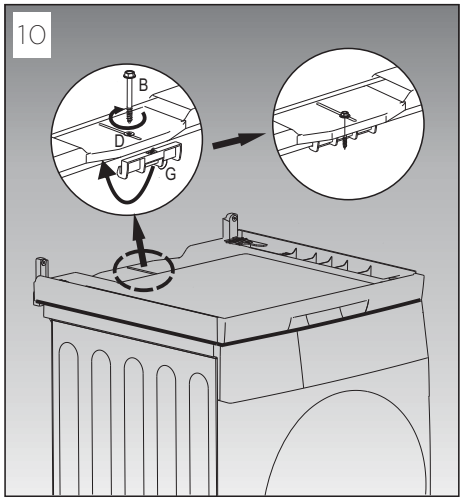
10
B
D
G

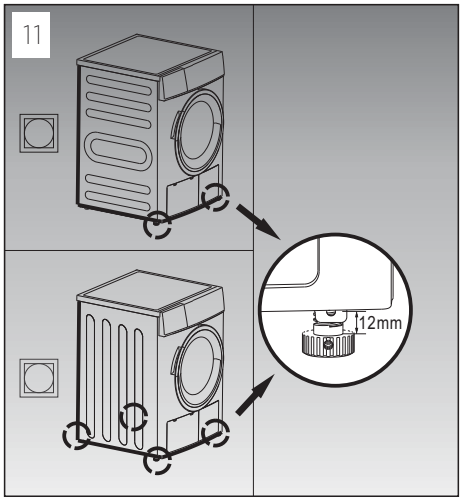
11
12mm

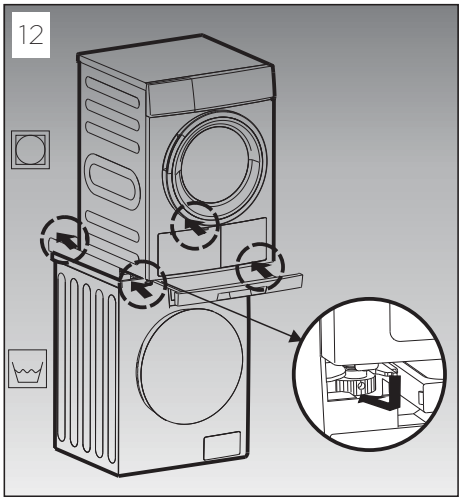
12

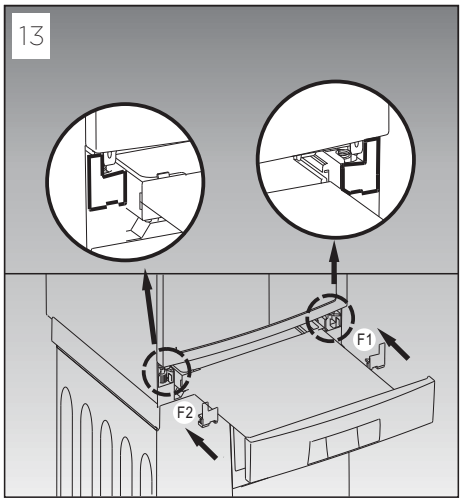
13
F1
F2

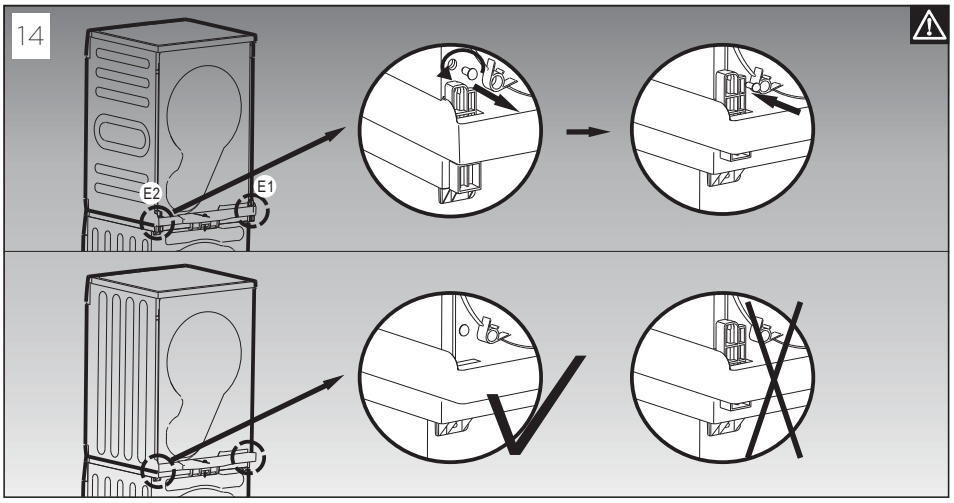
14
E2
E1

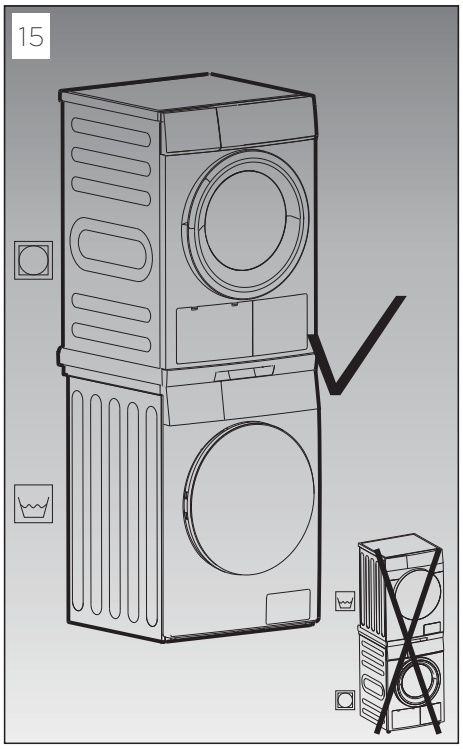
15

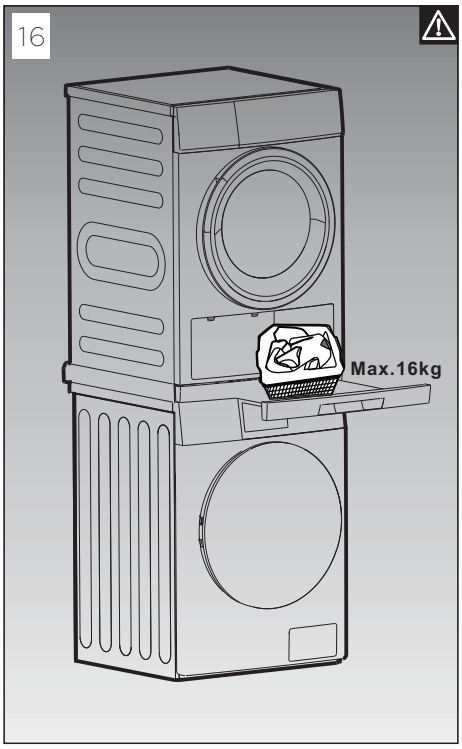
16
Max.16kg

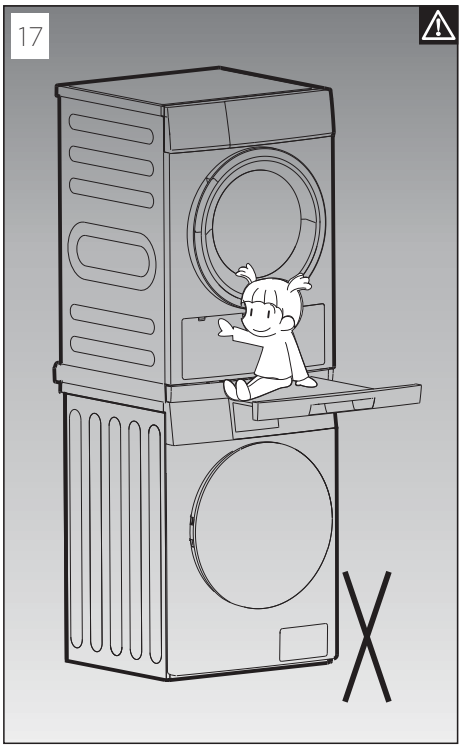
17

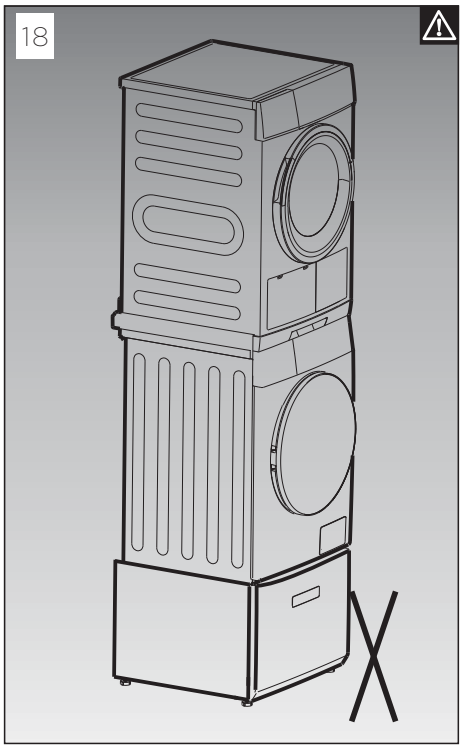
18

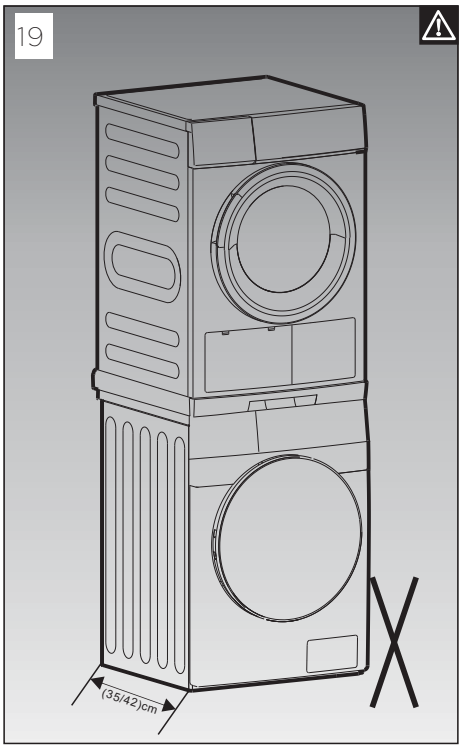
19
(35/42)cm

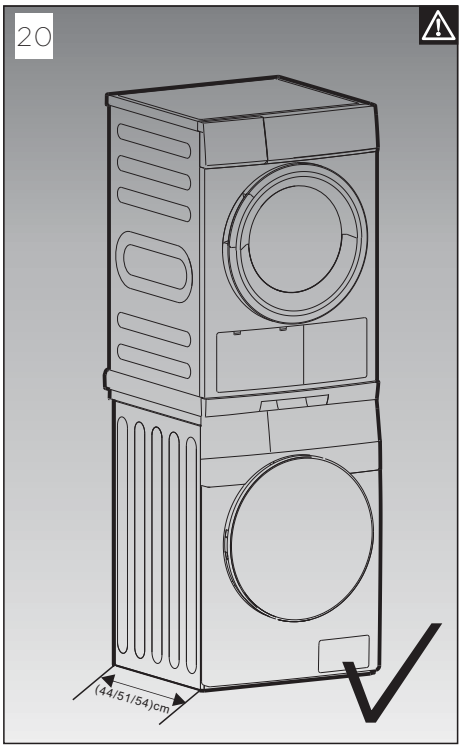
20
(44/51/54)cm