ADG 422

PT **Português**

Instruções de uso
MÁQUINA DE LAVAR LOUÇA - Índice

Instruções de uso, 1
Instruções importantes de Segurança, 2-3
Assistência, 13
Ficha do produto, 14
Instalação, 17-18
Descrição do aparelho, 19
Sal, regenerador e abrilhantador, 20
Carregar os cestos, 21-22
Detergente e uso da máquina de lavar louça, 23
Programas, 24
Programas especiais e opções, 25
Manutenção e cuidados, 26
Anomalias e soluções, 27

EL **Ελληνικα**

Οδηγίες χρήσης
ΠΛΥΝΤΗΡΙΟ ΠΙΑΤΩΝ - Περιεχόμενα

Οδηγίες χρήσης, 1
Σημαντικεσ Πληροφοριεσ Για Την Ασφαλεια, 4-5
Δελτίο προϊόντος, 13
Τεχνική υποστήριξη, 14
Εγκατάσταση, 28-29
Περιγραφή της συσκευής, 30
Αναγεννητικό και Γυαλιστικό αλάτι, 31
Φόρτωση των καλαθιών, 32-33
Απορρυπαντικό και χρήση του πλυντηρίου πιάτων, 34
Προγράμματα, 35
Ειδικά προγράμματα και Δυνατότητες, 36
Συντήρηση και φροντίδα, 37
Ανωμαλίες και λύσεις, 38

PL **Polski**

Instrukcja obsługi
ZMYWARKA - Spis treści

Instrukcja obsługi,1
Ważne Wskazówki Bezpieczeństwa, 5-6-7
Serwis Techniczny, 13
Karta produktu, 115
Instalacja, 39-40
Opis urządzenia, 41
Sól regeneracyjna i środek nabłyszczający, 42
Ładowanie koszy, 43-44
Środek myjący i obsługa zmywarki, 45
Programy, 46
Programy specjalne i opcje, 47
Konserwacja i obsługa, 48
Nieprawidłowe działanie i możliwe środki zaradcze, 49

ET **Eesti keeles**

Kasutusjuhend
NÕUDEPESUMASIN - Sisukord

Kasutusjuhend, 1
Olulised ohutusnõuded, 7-8-9
Tehniline tugi, 13
Tootekirjeldus, 15
Paigaldamine, 50-51
Seadme kirjeldus, 52
Rafineeritud sool ja loputusvahend, 53
Restide täitmine, 54-55
Pesuvahendi ja nõudepesumasina kasutamine, 56
Pesutsüklid, 57
Spetsiaalsed pesutsüklid ja lisavõimalused, 58
Hooldus ja korrashoid, 59
Veaotsing, 60

LT **Lietuviškai**

Naudojimo instrukcijos
INDAPLOVĖ - Turinys

Naudojimo instrukcijos, 1
Svarbios saugos instrukcijos, 9-10
Pagalba, 13
Gaminio duomenys, 16
Montavimas, 61-62
Įrenginio aprašymas, 63
Valyta druska ir plovimo priemonės, 64
Indų į stalčių dėjimas, 65-66
Ploviklio ir indaplovės naudojimas, 67
Plovimo ciklai, 68
Specialūs plovimo ciklai ir parinktys, 69
Techninė priežiūra ir aptarnavimas, 70
Gedimų nustatymas ir šalinimas, 71

LV **Latviešu valodā**

Lietošanas instrukcija
TRAUKU MAZGĀJAMĀ MAŠĪNA - Saturs

Lietošanas instrukcijas, 1
Svarīgas norādes par drošību, 10-11-12
Palīdzība, 13
Datu lapa, 16
Uzstādīšana, 72-73
Ierīces apraksts, 74
Uzlabotais sāls un skalošanas līdzeklis, 75
Ievietošana statīvos, 76-77
Mazgāšanas līdzekļa un trauku mazgājamās mašīnas lietošana, 78
Mazgāšanas cikli, 79
Speciālie mazgāšanas cikli un opcijas, 80
Apkope un uzturēšana, 81
Traucējumu meklēšana, 82

Whirlpool

LEGENDA DOS SÍMBOLOS/ΕΠΕΞΗΓΗΣΗ ΣΥΜΒΟΛΩΝ/LEGENDA SYMBOLI/SÜMBOLITE TÄHENDUS/ SIMBOLIŲ REIKŠMĖS/SIMBOLU SKAIDROJUMS.

Aviso/Προειδοποίηση/Ostrzeżenie/Hoiatus/Įspėjimas/Brīdinājums.

Ligação à terra/Γείωση/Uziemienie/Maandamine/Įžeminimas/Zemējums.

Perigo elétrico/Κίνδυνος Ηλεκτροπληξίας/Ryzyko porażenia elektrycznego/Elektriohud/Elektros smūgio pavojus/Elektrisks apdraudējums.

Resíduo/Απόρριψη/Odpady/Jäätmekäitlus/Atliekos/Atkritumi.

Proteção do ambiente/Προστασία του περιβάλλοντος/Ochrona środowiska/Keskkonna säästmine/Aplinkos apsauga/Vides aizsardzība.

Reciclagem/Ανακύκλωση/Recykling/Ümbertöötlemine/Perdirbimas/Pārstrāde.

Usar luvas/Χρησιμοποιήστε γάντια/Użycie rękawic/Kasutada kindaid/Mūvėti pirštines/Cimdu lietošana.

PT INSTRUÇÕES IMPORTANTES DE SEGURANÇA

⚠ Leia as instruções atentamente antes de usar, uma vez que incluem informações importantes para uma instalação, uso e manutenção seguras. Guarde este manual de instruções num local seguro para referência futura. Se o aparelho for vendido, dado ou movido, assegure-se de que o manual acompanha a máquina.

Remova todos os materiais de embalagem e assegure-se de que o aparelho não ficou danificado durante o transporte. Em caso de danos, contacte o revendedor e não efetue nenhuma operação de instalação.

⚠ Ao utilizar a máquina de lavar loiça, siga a lista de precauções a seguir:

- O aparelho deve ser usado para lavar loiça doméstica, de acordo com as instruções deste manual.
- O aparelho pode ser usado por crianças a partir dos 8 anos de idade e pessoas com capacidades físicas, sensoriais ou mentais reduzidas ou falta de experiência e conhecimentos, caso estejam a ser supervisionadas ou tenham recebido instruções relativamente ao uso em segurança do aparelho e compreendam os riscos envolvidos. As crianças não devem brincar com o aparelho.
- A limpeza e as operações de manutenção a cargo do utilizador não devem ser realizadas por crianças sem supervisão.
- O aparelho não deve ser instalado no exterior, mesmo em áreas cobertas. É extremamente perigoso deixar a máquina exposta à chuva e a tempestades.
- Não armazenar materiais inflamáveis perto do aparelho.
- A água no aparelho não é potável.
- Não utilizar solventes dentro do aparelho: risco de explosão!
- A porta não deve ser deixada aberta, uma vez que existe o risco de tropeçar na mesma.
- Não pousar objetos sobre a porta aberta nem sentar ou subir para a mesma, uma vez que o aparelho pode cair para a frente.
- A porta aberta só consegue suportar o peso do cesto carregado quando puxado para fora.
- A torneira de fornecimento de água deve ser desligada e a ficha deve ser removida da tomada elétrica no final de cada ciclo e antes da limpeza do aparelho ou para execução de qualquer operação de manutenção. Desligar também em caso de avaria.
- As reparações e modificações técnicas devem ser executadas exclusivamente por um técnico qualificado.
- Ao desligar o aparelho, retirar sempre a ficha da tomada. Não puxar pelo cabo.
- Para evitar perigos de laceração, utilizar luvas especiais durante a montagem do aparelho.
- Durante o uso, o acesso à parede traseira deve ser limitado de forma sustentável, por exemplo, aproximando o aparelho da parede ou mobiliário.
- Manter os materiais de embalagem fora do alcance das crianças; os materiais de embalagem não devem ser usados como brinquedo.
- As crianças não devem brincar com o aparelho.
- Guardar o detergente, aditivos e sal fora do alcance das crianças.
- O aparelho destina-se apenas ao uso doméstico.
- O aparelho só pode ser utilizado depois de terminado o processo de instalação.

INSTRUÇÕES DE LIGAÇÃO À TERRA

- O aparelho deve ser ligado à terra. Em caso de avaria ou falha, a ligação à terra irá reduzir o risco de choque elétrico fornecendo um percurso de menor resistência à corrente elétrica. Este aparelho está equipado com um cabo com condutor de ligação à terra e uma ficha de ligação à terra.
- A ficha deve ser ligada à saída adequada, que é instalada e ligada à terra de acordo com os códigos e regulamentos locais.
- Não devem ser usadas extensões, adaptadores e fichas de conversão para ligar o aparelho à tomada.
- A ligação incorreta do condutor de ligação à terra do equipamento pode resultar em risco de choque elétrico.
- Consulte um eletricista qualificado ou representante de assistência caso não tenha a certeza se o aparelho está corretamente ligado à terra. Não modifique a ficha fornecida com o aparelho. Caso não seja compatível com a tomada, proceda à instalação de uma tomada adequada por parte de um eletricista qualificado.

USO CORRETO

- Deve ser assegurado o acesso para desligamento do aparelho (ficha principal) após a instalação.
- Ao carregar os itens a lavar:

1 - Coloque os objetos aguçados de forma a não danificarem o vedante da porta;

2 - AVISO: As facas e outros utensílios com pontas aguçadas devem ser carregadas no cesto para talheres com as pontas/lâminas para baixo ou colocadas na posição horizontal com o lado cortante afastado da frente do aparelho.

- Use apenas detergentes e aditivos concebidos para máquinas de lavar loiça automáticas.
- **AVISO:** Alguns detergentes para máquinas de lavar loiça são fortemente alcalinos. Podem ser extremamente perigosos se forem ingeridos. Evite o contacto com a pele e com os olhos e mantenha as crianças afastadas da máquina de lavar loiça quando a porta está aberta. Verifique se a gaveta do detergente está vazia depois de concluído o ciclo de lavagem.
- Se o cabo de alimentação estiver danificado, deve ser substituído pelo fabricante ou pelo agente de serviço ou por um técnico qualificado para evitar perigos.
- Durante a instalação, o cabo de alimentação não deve ser dobrado ou aplainado de forma excessiva ou perigosa. Não adulterar os controlos.
- Para eliminar o material de embalagem, seguir as regulamentações locais para reciclagem dos mesmos.
- Utilizar a máquina de lavar loiça apenas para o fim a que se destina.
- O aparelho deve ser ligado à rede de água utilizando tubos novos. Não devem ser reutilizados os antigos tubos.
- O número máximo de loiças é indicado na ficha do produto.

PROTEÇÃO DO AMBIENTE

- Este aparelho é feito de material reciclável ou reutilizável. A eliminação deve ser feita de acordo com os regulamentos locais de eliminação de resíduos. Antes da eliminação, corte o cabo de alimentação para que o aparelho não possa ser reutilizado.
- Para informações detalhadas sobre o manuseamento e reciclagem do produto, contacte as autoridades locais responsáveis pela recolha de lixo ou a loja onde adquiriu o aparelho.

ELIMINAÇÃO DOS MATERIAIS DE EMBALAGEM

- Os materiais de embalagem são 100% recicláveis, tal como confirmado pelo símbolo de reciclagem. Não devem ser eliminados no ambiente, mas sim de acordo com os regulamentos locais.
- A Diretiva Europeia 2012/19/EU relativa aos resíduos de equipamentos elétricos e eletrónicos (REEE) refere que os aparelhos domésticos não devem ser eliminados juntamente com os resíduos sólidos urbanos. Os aparelhos em fim de vida devem ser eliminados em separado para otimizar os custos de reutilização e reciclagem dos materiais que os compõem, evitando igualmente danos para o ambiente e para a saúde pública. O símbolo do caixote com uma cruz presente em todos os produtos relembra os proprietários das suas obrigações relativamente à eliminação em separado. Para mais informações sobre a eliminação correta dos aparelhos domésticos, os proprietários podem contactar as autoridades públicas relevantes ou o revendedor local.

EL ΣΗΜΑΝΤΙΚΕΣ ΠΛΗΡΟΦΟΡΙΕΣ ΓΙΑ ΤΗΝ ΑΣΦΑΛΕΙΑ

⚠ Διαβάστε προσεκτικά τις οδηγίες πριν από τη χρήση, καθώς περιέχουν σημαντικές πληροφορίες σχετικά με την ασφαλή εγκατάσταση, χρήση και συντήρηση. Κρατήστε αυτό το εγχειρίδιο χρήσης σε ασφαλές μέρος για μελλοντική χρήση. Σε περίπτωση πώλησης, απομάκρυνσης ή μετακίνησης της συσκευής, βεβαιωθείτε ότι το εγχειρίδιο τη συνοδεύει.

Αφαιρέστε όλες τις συσκευασίες από τη συσκευή και βεβαιωθείτε ότι δεν έχει υποστεί ζημιές κατά τη μεταφορά. Αν παρατηρήσετε ζημιές, επικοινωνήστε με το έμπορο και μην προχωρήσετε στη διαδικασία εγκατάστασης.

⚠ Όταν χρησιμοποιείτε το πλυντήριο πιάτων, λάβετε τις ακόλουθες προφυλάξεις:

- Η συσκευή θα πρέπει να χρησιμοποιείται για την πλύση οικιακών σερβίτσιων σύμφωνα με τις οδηγίες αυτού του εγχειριδίου.
- Αυτή η συσκευή μπορεί να χρησιμοποιηθεί από παιδιά ηλικίας άνω των 8 ετών και από άτομα με περιορισμένες σωματικές, αισθητηριακές ή διανοητικές ικανότητες ή έλλειψη εμπειρίας και γνώσης, εφόσον αυτά επιτηρούνται ή έχουν λάβει οδηγίες σχετικά με την ασφαλή χρήση της συσκευής και κατανοούν τους πιθανούς κινδύνους. Τα παιδιά δεν θα πρέπει να παίζουν με τη συσκευή.
- Ο καθαρισμός και η συντήρηση δεν θα πρέπει να γίνονται από παιδιά χωρίς επίβλεψη.
- Η συσκευή δεν πρέπει να εγκατασταθεί σε εξωτερικούς χώρους, ακόμη και αν αυτοί είναι στεγασμένοι. Είναι εξαιρετικά επικίνδυνο να αφήνετε τη μηχανή εκτεθειμένη στη βροχή και σε κακοκαιρία.
- Μην τοποθετείτε εύφλεκτα υλικά κοντά στη συσκευή.
- Το νερό στη συσκευή δεν είναι πόσιμο.
- Μη χρησιμοποιείτε διαλύτες στο εσωτερικό της συσκευής: κίνδυνος έκρηξης!
- Η πόρτα δεν θα πρέπει να μένει στην ανοικτή θέση διότι μπορεί να προκαλέσει κίνδυνο παραπατήματος.
- Μην ακουμπάτε αντικείμενα πάνω στην πόρτα ή μην κάθεστε ή στέκεστε πάνω της, καθώς η συσκευή μπορεί να πέσει προς τα εμπρός.
- Η ανοικτή πόρτα της συσκευής μπορεί να υποστηρίξει μόνο το βάρος της φορτωμένης σχάρας, όταν την τραβάτε προς τα έξω.
- Η παροχή του νερού θα πρέπει να κλείνει και το βύσμα θα πρέπει να αφαιρείται από την πρίζα στο τέλος του κάθε κύκλου πλύσης και πριν από τον καθαρισμό της συσκευής για την εκτέλεση εργασιών συντήρησης, καθώς και να αποσυνδέεται σε περίπτωση οποιασδήποτε δυσλειτουργίας.
- Οι επισκευές και οι τεχνικές εργασίες θα πρέπει να εκτελούνται αποκλειστικά από εξειδικευμένους τεχνικούς.
- Όταν αποσυνδέετε τη συσκευή από την παροχή ισχύος να τραβάτε πάντα το βύσμα από την πρίζα. Μην τραβάτε το καλώδιο.
- Για να αποφύγετε τον κίνδυνο τραυματισμού, συνιστάται η χρήση ειδικών γαντιών κατά τη διάρκεια της συναρμολόγησης της συσκευής.
- Κατά τη χρήση της συσκευής, η πρόσβαση στο πίσω μέρος θα πρέπει να παρεμποδίζεται συνεχώς, γι αυτό η συσκευή θα πρέπει να τοποθετηθεί σε επαφή με τον τοίχο ή ένα ντουλάπι.
- Κρατήστε τα υλικά συσκευασίας μακριά από τα παιδιά, καθώς δεν θα πρέπει να χρησιμοποιούνται ως παιχνίδι.
- Τα παιδιά δεν θα πρέπει να παίζουν με τη συσκευή.
- Φυλάξτε το απορρυπαντικό, το ενισχυτικό πλύσης και το αποσκληρυντικό μακριά από τα παιδιά.
- Η συσκευή προορίζεται μόνο για οικιακή χρήση.
- Η συσκευή δεν μπορεί να τεθεί σε λειτουργία πριν από την ολοκλήρωση της διαδικασίας εγκατάστασης.

⏚ ΟΔΗΓΙΕΣ ΓΕΙΩΣΗΣ

- Η συσκευή αυτή θα πρέπει να γειωθεί. Σε περίπτωση δυσλειτουργίας ή βλάβης, η γείωση θα περιορίσει τον κίνδυνο ηλεκτροπληξίας παρέχοντας μια διαδρομή μικρότερης αντίστασης στο ηλεκτρικό ρεύμα. Η συσκευή αυτή είναι εφοδιασμένη με ένα καλώδιο που διαθέτει αγωγό γείωσης και βύσμα γείωσης.
- Το βύσμα θα πρέπει να συνδεθεί σε κατάλληλη πρίζα, εγκατεστημένη και γειωμένη, σύμφωνα με τους τοπικούς κανονισμούς και νόμους.
- Δεν πρέπει να χρησιμοποιούνται καλώδια επέκτασης, προσαρμογείς και βύσματα μετατροπής για τη σύνδεση της συσκευής στην πρίζα.
- Τυχόν ακατάλληλη σύνδεση του εξοπλισμού γείωσης μπορεί να οδηγήσει σε κίνδυνο ηλεκτροπληξίας.
- Σε περίπτωση αμφιβολιών σχετικά με τη σωστή γείωση της συσκευής, ζητήστε τον έλεγχο από έναν ειδικευμένο ηλεκτρολόγο ή το σέρβις του αντιπροσώπου. Μην τροποποιείτε το βύσμα με το οποίο παρέχεται η συσκευή, εάν αυτό δεν είναι κατάλληλο για την πρίζα, Ζητήστε από έναν ειδικευμένο ηλεκτρολόγο να τοποθετήσει μια κατάλληλη πρίζα.

ΣΩΣΤΗ ΧΡΗΣΗ

- Η πρόσβαση στο σημείο αποσύνδεσης της συσκευής (κύριο βύσμα) θα πρέπει να εξασφαλίζεται και μετά την εγκατάσταση.
- Κατά την τοποθέτηση των αντικειμένων για πλύσιμο:

1 - Εντοπίστε αιχμηρά αντικείμενα για να μην προκληθεί ζημιά στο λάστιχο της πόρτας.

2 - ΠΡΟΕΙΔΟΠΟΙΗΣΗ: Τα μαχαίρια και άλλα σκεύη με αιχμηρά άκρα θα πρέπει να τοποθετούνται στο καλάθι για τα μαχαιροπίρουνα με τα άκρα/λεπίδες τους προς τα κάτω ή σε οριζόντια θέση με το αιχμηρό άκρο στραμμένο αντίθετα στο μπροστινό μέρος της συσκευής.

- Χρησιμοποιείτε απορρυπαντικό και πρόσθετα ξεβγάλματος προοριζόμενα μόνο για αυτόματο πλυντήριο πιάτων.
- **ΠΡΟΕΙΔΟΠΟΙΗΣΗ:** Ορισμένα απορρυπαντικά για πλυντήρια πιάτων είναι ιδιαίτερα αλκαλικά. Η κατάποσή τους μπορεί να είναι πάρα πολύ επικίνδυνη. Αποφεύγετε την επαφή με το δέρμα και τα μάτια και να κρατάτε τα παιδιά μακριά από το πλυντήριο πιάτων όταν η πόρτα του είναι ανοικτή. Βεβαιωθείτε ότι η θήκη απορρυπαντικού είναι άδεια μετά την ολοκλήρωση του κύκλου πλύσης.
- Εάν το καλώδιο τροφοδοσίας έχει υποστεί ζημιά, πρέπει να αντικατασταθεί από τον κατασκευαστή ή τον αντιπρόσωπο σέρβις ή ένα άλλο εξειδικευμένο άτομο προκειμένου να αποφευχθούν τυχόν κίνδυνοι.
- Κατά την εγκατάσταση, το καλώδιο ηλεκτρικής παροχής δεν θα πρέπει να είναι υπερβολικά ή επικίνδυνα λυγισμένο ή συμπιεσμένο. Μην παίζετε με τα χειριστήρια.
- Για να απορρίψετε τυχόν υλικά συσκευασίας, ακολουθήστε τους τοπικούς κανονισμούς, έτσι ώστε οι συσκευασίες να μπορούν να επαναχρησιμοποιηθούν.
- Να χρησιμοποιείτε το πλυντήριο πιάτων μόνο για την ενδεδειγμένη λειτουργία του.
- Η σύνδεση της συσκευής με το δίκτυο ύδρευσης θα πρέπει να γίνεται με χρήση νέων σωλήνων. Δεν θα πρέπει να επαναχρησιμοποιούνται οι παλιοί σωλήνες.
- Ο μέγιστος αριθμός σερβίτσιων εμφανίζεται στο φύλλο του προϊόντος.

ΠΡΟΣΤΑΣΙΑ ΤΟΥ ΠΕΡΙΒΑΛΛΟΝΤΟΣ

- Αυτή η συσκευή κατασκευάστηκε από ανακυκλώσιμα ή επαναχρησιμοποιήσιμα υλικά. Η απόρριψη θα πρέπει να γίνεται σύμφωνα με τους τοπικούς κανονισμούς απόρριψης απορριμμάτων. Πριν από την απόρριψη της συσκευής, φροντίστε να κόψετε το καλώδιο, έτσι ώστε να μην μπορεί να επαναχρησιμοποιηθεί.
- Για πιο λεπτομερείς πληροφορίες σχετικά με το χειρισμό και την ανακύκλωση αυτού του προϊόντος, επικοινωνήστε με τις τοπικές αρχές που είναι αρμόδιες για την ξεχωριστή συλλογή των απορριμμάτων ή το κατάστημα από το οποίο αγοράσατε τη συσκευή.

ΑΠΟΡΡΙΨΗ ΣΥΣΚΕΥΑΣΙΑΣ

- Η συσκευασία είναι 100% ανακυκλώσιμη όπως υποδεικνύει το σύμβολο ανακύκλωσης. Τα διάφορα μέρη της συσκευασίας δεν θα πρέπει να απορρίπτονται στο περιβάλλον, αλλά σύμφωνα με τους τοπικούς κανονισμούς.
- Η Ευρωπαϊκή Οδηγία 2012/19/ΕΕ σχετικά με τα Απόβλητα ηλεκτρικού και ηλεκτρονικού εξοπλισμού (ΑΗΗΕ) απαιτεί οι παλιές ηλεκτρικές οικιακές συσκευές να μην απορρίπτονται μέσω της συνηθισμένης δημοτικής διαδικασίας απομάκρυνσης απορριμμάτων χωρίς διαλογή. Οι παλιές συσκευές θα πρέπει να συλλέγονται ξεχωριστά προκειμένου να γίνει επαναχρησιμοποίηση και ανακύκλωση των υλικών του μηχανήματος, καθώς και να αποφευχθούν τυχόν επιπτώσεις στην ατμόσφαιρα και τη δημόσια υγεία. Το σύμβολο του διαγραμμένου κάδου απορριμμάτων που εμφανίζεται σε όλα τα προϊόντα υπενθυμίζει στους ιδιοκτήτες τις υποχρεώσεις τους για ξεχωριστή συλλογή των απορριμμάτων. Για περισσότερες πληροφορίες σχετικά με την ξεχωριστή απόρριψη των οικιακών συσκευών, οι ιδιοκτήτες μπορούν να επικοινωνήσουν με τις αρμόδιες δημόσιες αρχές ή με τον τοπικό αντιπρόσωπο της συσκευής.

PL WAŻNE WSKAZÓWKI BEZPIECZEŃSTWA

Przed użyciem urządzenia należy przeczytać uważnie instrukcję, ponieważ zawiera ona ważne informacje na temat bezpiecznej instalacji, użytkowania i konserwacji. Zachować niniejszą instrukcję w bezpiecznym miejscu w celu przyszłej konsultacji. W przypadku sprzedaży, odstąpienia lub przeniesienia urządzenia należy się upewnić, że instrukcja została przekazana wraz z urządzeniem.

Ostrożnie usunąć wszystkie materiały opakowaniowe i upewnić się, że nie zostały one uszkodzone podczas transportu. W razie uszkodzenia, skontaktować się ze sprzedawcą i nie rozpoczynać czynności montażowych.

Podczas użycia zmywarki, stosować poniższe środki ostrożności:

- Stosować urządzenie do mycia naczyń zgodnie z instrukcjami zawartymi w instrukcji.
- Urządzenie może być używane przez dzieci powyżej 8 lat oraz osoby z ograniczonymi zdolnościami fizycznymi, zmysłowymi lub psychicznymi lub brakiem doświadczenia i wiedzy, jeśli osoby te są nadzorowane, uzyskały instrukcje na temat bezpiecznego użycia urządzenia i mają świadomość istniejącego zagrożenia. Nie zezwalać dzieciom na zabawę urządzeniem.
- Czyszczenie i konserwacja nie powinny być przeprowadzane przez dzieci bez nadzoru.
- Nie instalować urządzenia na zewnątrz, nawet w zadaszonym miejscu. Wystawienie urządzenia na działanie deszczu i burz jest bardzo niebezpieczne.
- Nie przechowywać łatwopalnych materiałów w pobliżu urządzenia.
- Woda w urządzeniu nie jest zdatna do picia.
- Nie używać rozpuszczalników wewnątrz urządzenia: ryzyko wybuchu!
- Nie pozostawiać drzwi w pozycji otwartej, ponieważ może to wywołać ryzyko uwięzienia.
- Nie stawiać przedmiotów na otwartych drzwiczkach; nie siadać, ani nie stawać na drzwiczkach, ponieważ może to doprowadzić do przechylenia urządzenia.
- Otwarte drzwiczki urządzenia mogą udźwignąć wyłącznie masę załadowanego kosza, gdy jest on wysunięty.
- Po zakończeniu każdego cyklu i przed rozpoczęciem czyszczenia w celu konserwacji, jak również w razie usterki podczas funkcjonowania należy odłączyć przyłącze wody i wyjąć wtyczkę z gniazda elektrycznego.
- Naprawy i zmiany techniczne muszą być wykonywane wyłącznie przez wykwalifikowanego technika.
- Podczas odłączania urządzenia należy zawsze ciągnąć za wtyczkę znajdującą się w gniazdku. Nie ciągnąć za kabel.
- W celu uniknięcia niebezpieczeństwa pocięcia, podczas montażu urządzenia należy stosować odpowiednie rękawice.
- Podczas użytkowania należy w odpowiedni sposób zabezpieczyć dostęp do tylnej ściany, dosuwając urządzenie do ściany lub płyty meblowej.
- Przechowywać materiał opakowaniowy poza zasięgiem dzieci, nie zezwalać na zabawę materiałem opakowaniowym.
- Nie zezwalać dzieciom na zabawę urządzeniem.
- Przechowywać środek myjący, dodatek do płukania i sól poza zasięgiem dzieci.
- Urządzenie jest przeznaczone wyłącznie do użytku domowego.
- Nie uruchamiać urządzenia przed zakończeniem procesu instalacji.

INSTRUKCJE W ZAKRESIE UZIEMIENIA

- Należy zapewnić uziemienie urządzenia. W razie niewłaściwego funkcjonowania lub zwarcia w obwodzie elektrycznym, uziemienie ogranicza ryzyko porażenia prądem przy użyciu przewodu odprowadzającego prąd elektryczny. Urządzenie jest wyposażone w kabel z przewodem uziemiającym i wtyczką uziemiającą.
- Należy umieścić wtyczkę w odpowiednim gnieździe, zainstalowanym i uziemionym zgodnie miejscowymi przepisami.
- Nie stosować przedłużaczy, przejściówek i rozgałęźników w celu podłączenia urządzenia do gniazda.
- Niewłaściwe podłączenie przewodu urządzenia - uziemienia może wywołać ryzyko porażenia prądem elektrycznym.
- W razie wątpliwości na temat uziemienia urządzenia należy się skontaktować z wykwalifikowanym elektrykiem lub przedstawicielem serwisu. Nie dokonywać modyfikacji wtyczki dostarczonej z urządzeniem, jeśli nie pasuje ona do gniazda. Należy się zwrócić do wykwalifikowanego elektryka w celu instalacji odpowiedniego gniazda.

WŁAŚCIWE UŻYCIE

- Podczas instalacji należy zapewnić dostęp do wyłącznika urządzenia (główny wyłącznik).
- Podczas wkładania naczyń do mycia:

1 - Umieścić ostre przedmioty w taki sposób, by nie uszkodziły one uszczelki na drzwiczkach;

2 - OSTRZEŻENIE: Noże i ostro zakończone przedmioty należy ładować do kosza na sztućce z końcówkami/ostrzami zwróconymi w dół lub układać je w pozycji poziomej z ostro zakończonym końcem znajdującym się z dala od przedniej części urządzenia.

- Stosować wyłącznie środki myjące i dodatki do płukania przeznaczone do zmywarek automatycznych.
- **OSTRZEŻENIE:** Niektóre środki myjące do zmywarek są silnie alkaliczne. W przypadku połknięcia, mogą być one bardzo niebezpieczne. Unikać kontaktu ze skórą i oczami i nie zezwalać dzieciom na przebywanie w pobliżu zmywarki, gdy jest ona otwarta. Po zakończeniu każdego mycia należy sprawdzić, czy pojemnik na środek myjący jest pusty.

- W razie uszkodzenia przewodu zasilania, w celu uniknięcia zagrożenia, powinien on zostać wymieniony przez producenta, jego serwisanta lub inną osobę posiadającą odpowiednie kwalifikacje.
- Podczas instalacji, nie dopuścić do nadmiernego zagięcia lub spłaszczenia kabla zasilającego. Nie naruszać elementów sterujących.
- Należy postępować zgodnie z lokalnymi przepisami, dzięki czemu opakowania będą mogły być ponownie wykorzystane.
- Stosować zmywarkę wyłącznie zgodnie z zamierzonym przeznaczeniem.
- Należy podłączyć urządzenie do przyłączy wodociągowych przy użyciu kompletu węży. Nie należy ponownie używać starego kompletu węży.
- Maksymalna liczba miejsc na naczynia została przedstawiona na karcie produktu.

OCHRONA ŚRODOWISKA

- Niniejsze urządzenie zostało wykonane z materiału nadającego się do recyklingu i ponownego użycia. Złomowanie urządzenia powinno być przeprowadzone zgodnie z miejscowymi przepisami w zakresie składowania odpadów. Przed złomowaniem należy odciąć kabel zasilający, aby uniemożliwić ponowne użycie urządzenia.
- W celu uzyskania bardziej szczegółowych informacji na temat postępowania z produktem i recyklingu należy się skontaktować z miejscowymi władzami zajmującymi się selektywną zbiórką odpadów lub z punktem sprzedaży, w którym zostało zakupione urządzenie.

SKŁADOWANIE LUB OPAKOWANIE

- Opakowanie może być poddane recyklingowi w 100%, jak potwierdza symbol recyklingu. Nie należy wyrzucać do środowiska części opakowania, ale należy je składować zgodnie z przepisami wydanymi przez miejscowe władze.

- Dyrektywa europejska 2012/19/WE w sprawie zużytego sprzętu elektrycznego oraz elektronicznego (WEEE) przewiduje, że domowe urządzenia elektryczne nie mogą podlegać zwykłemu cyklowi utylizacji stałych odpadów miejskich. Zużyte urządzenia powinny być zebrane oddzielnie w celu optymalizacji kosztów ponownego wykorzystania i recyklingu surowców, z których zbudowane jest urządzenie, zapobiegając jednocześnie ryzyku zanieczyszczenia środowiska i zagrożenia życia publicznego. Symbol przekreślonego pojemnika na odpady oznaczony na wszystkich produktach przypomina właścicielowi o obowiązku w zakresie oddzielnej zbiórki odpadów. W celu uzyskania dodatkowych informacji na temat prawidłowego usuwania zużytego sprzętu domowego, użytkownicy mogą się zwrócić do właściwych służb miejskich lub do skupujących go sprzedawców.

ET OLULISED OHUTUSNÕUDED

⚠ Enne seadme esimest kasutuskorda lugege juhised hoolikalt läbi, sest need sisaldavad olulist teavet seadme ohutu paigaldamise, kasutamise ja hoolduse kohta. Hoidke kasutusjuhend kindlas kohas, et seda vajaduse korral hiljem uuesti vaadata. Kui müüte seadme ära, annate selle ära või kui seade viiakse teise kohta, andke kindlasti see kasutusjuhend seadmega kaasa.

Eemaldage seadmelt kogu pakend ja veenduge, et seadmel ei ole transpordikahjustusi. Vastasel juhul katkestage paigaldustööd ja pöörduge edasimüüja poole.

⚠ Nõudepesumasina kasutamisel tuleb täita alljärgnevaid ohutusnõudeid:

- See seade on mõeldud nõude pesemiseks kodumajapidamises vastavalt seadme kasutusjuhendi juhistele.
- Lapsed (vähemalt 8-aastased) ja isikud, kellel on vähenenud füüsilised või vaimsed võimed või vähesed kogemused ja oskused, tohivad sada seadet kasutada juhul, kui neile tagatud järelevalve või antud juhised seadme ohutuks kasutamiseks ning nad mõistavad seadme kasutamisest tuleneda võivaid ohte. Lapsed ei tohi seadmega mängida.
- Lapsed ei tohi seadet puhastada ega hooldada ilma täiskasvanu järelevalveta.
- Nõudepesumasinat ei tohi paigaldada välistingimustesse, isegi mitte katuse alla. Äärmiselt ohtlik on jätta nõudepesumasin vihma või tormi kätte.
- Ärge hoidke seadme lähedal kergsüttivaid materjale.
- Seadmes olev vesi ei kõlba joomiseks.
- Ärge kasutage seadmes lahusteid - plahvatusoht!
- Seadme ust ei tohi jätta lahti, sest vastasel juhul võib keegi selle otsa komistada.
- Ärge pange nõudesumasina avatud uksele esemeid ja ärge istuge või seiske nõudepesumasina lahtisele uksele, sest

nõudepesumasin võib ette kukkuda.
- Nõudepesumasina lahtine uks talub ainult väljatõmmatud täis resti raskust.
- Iga tsükli lõpus ja enne seadme puhastamist või hooldamist või talitlushäire korral tuleb veekraan kinni keerata ja pistik seinakontaktist välja tõmmata.
- Seadet tohivad remontida ja seadmele tehnilist hooldust teha ainult kvalifitseeritud tehnikud.
- Seadme pistiku välja tõmbamisel seinakontaktist tõmmake alati pistikust. Ärge tõmmake toitekaablist.
- Rebendite vältimiseks kandke seadme kokku panemise ajal spetsiaalseid kaitsekindaid.
- Piirake sobivate vahendite abil juurdepääs seadme tagaseinale - paigaldage seade seina lähedale või kasutage mööbliplaati.
- Hoidke pakkematerjalid lastele kättesaamatus kohas. Pakkematerjale ei tohi kasutada mängimiseks.
- Lapsed ei tohi seadmega mängida.
- Hoidke nõudepesu- ja loputusvahend ning sool lastele kättesaamatus kohas.
- See seade on mõeldud kasutamiseks ainult kodumajapidamises.
- Seadet ei tohi kasutada enne, kui selle paigaldamine on lõpetatud.

MAANDUSJUHISED

- See seade peab olema maandatud. Seadme talitlushäire või rikke korral vähendab maandus elektrilöögiohtu, tagades elektrivoolule kõige väiksema takistusega tee. See seade on varustatud toitekaabliga, millel on maandusjuht ja -pistik.
- Pistik tuleb ühendada sobivasse seinakontakti, mis on paigaldatud ja maandatud vastavalt kohalikele eeskirjadele ja määrustele.
- Seadme ühendamiseks vooluvõrku ei tohi kasutada pikendusjuhet, adaptereid ega adapterpistikuid.
- Seadme maandusjuhi vale ühendamine võib põhjustada elektrilöögiohu.
- Kui kahtlete, kas seade on nõuetekohaselt maandatud, konsulteerige kvalifitseeritud elektriku või hooldusesindajaga. Ärge muutke seadme pistikut, kui see ei sobi seinakontakti. Pöörduge kvalifitseeritud elektriku poole, kes paigaldab sobiva seinakontakti.

NÕUETEKOHANE KASUTAMINE

- Pärast seadme paigaldust peab olema tagatud juurdepääs selle pistikule, et vajadusel seade vooluvõrgust lahutada.
- Nõudepesumasina täitmisel nõudega:

1 - pange teravad esemed nii, et need ei kahjusta ukse tihendit;

2 - HOIATUS: pange noad ja teised terava otsaga köögitarvikud nugade-kahvlite korvi nii, et otsad/lõiketerad on suunatud alla või pange need horisontaalselt, teravate otstega seadme tagakülje poole.

- Kasutage ainult automaatnõudepesumasina jaoks mõeldud nõudepesu- ja loputusvahendeid.
- **HOIATUS:** Mõned nõudepesuvahendid on tugevalt aluselised. Need võivad olla alla neelamise korral väga ohtlikud. Vältige kontakti naha ja silmadega ning hoidke lapsed eemal, kui nõudepesumasina uks on lahti. Kui pesutsükkel on lõppenud, veenduge, et nõudepesuvahendi sahtel on tühi.
- Ohu vältimiseks võib kahjustunud toitekaabli vahetada tootja või selle hooldusekeskus või sarnaselt kvalifitseeritud isik.
- Paigaldamise ajal tuleb vältida toitekaabli liigset painutamist või laiaks pressimist. Juhtimisnuppe ei tohi muuta.
- Pakkematerjalide kasutuselt kõrvaldamisel järgige kohalikke eeskirju, et tagada nende ümbertöötlemine.
- Kasutage nõudepesumasinat sihipäraselt.
- Seadme ühendamiseks veevõrguga tuleb kasutada komplekti kuuluvaid voolikuid. Kasutatud voolikuid ei tohi uuesti kasutada.
- Nõude maksimaalne arv on toodud tootelehel.

KESKKONNA SÄÄSTMINE

- See seade on valmistatud ümbertöödeldud või korduvkasutatavatest materjalidest. Seadme kasutuselt kõrvaldamisel tuleb järgida kohalikke jäätmekäitluseeskirju. Enne seadme kasutuselt kõrvaldamist lõigake selle toitekaabel läbi, et välistada seadme uuesti sisse lülitamine.
- Lisateavet selle toote käsitsemise ja kasutuselt kõrvaldamise kohta saate kohalikust omavalitsusest, kus tegeletakse jäätmekäitlusega või kauplusest, kust te seadme soetasite.

PAKENDI KASUTUSELT KÕRVALDAMINE

- Pakend on 100% ümbertöödeldav, mida tõendab pakendil olev ümbertöötlemise sümbol. Pakendi osi ei tohi paisata keskkonda, vaid need tuleb kasutuselt kõrvaldada vastavalt kohaliku omavalitsuse poolt sätestatud nõuetele.
- Vastavalt Euroopa Direktiivile 2012/19/EÜ, milles käsitletakse elektri- ja

elektroonikaseadmete jäätmeid, ei tohi kodumajapidamisseadmeid visata olmeprügi hulka. Kasutuskõlbmatuks muutunud seadmed tuleb koguda eraldi, et optimeerida seadmes olevate materjalide korduvkasutamise ja ümbertöötlemisega seonduvaid kulusid ning vältida seeläbi võimalikku kahju atmosfäärile ja inimeste tervisele. Läbikriipsutatud prügikasti märk kõikidel toodetel tuletab seadme omanikule meelde tema kohustust koguda jäätmed eraldi. Lisateabe saamiseks kodumajapidamisseadmete nõuetekohase kasutuselt kõrvaldamise kohta pöörduge vastava riigiasutuse või seadme edasimüüja poole.

LT SVARBIOS SAUGOS INSTRUKCIJOS

⚠ Prieš naudojimą atidžiai perskaitykite instrukcijas, nes jose pateikta svarbi saugaus montavimo, naudojimo ir techninės priežiūros informacija. Šį naudojimo vadovą laikykite saugioje vietoje, kad bet kada prireikus galėtumėte juo naudotis. Įrenginį parduodant, atiduodant arba gabenant į kitą vietą, įsitikinkite, kad kartu su indaplove perduodamas ir šis naudojimo vadovas.

Išimkite įrenginį iš pakuotės ir įsitikinkite, kad jis nebuvo pažeistas transportavimo metu. Jeigu pastebėjote pažeidimų, susisiekite su pardavėju. Toliau nemontuokite indaplovės.

⚠ Naudodami indaplovę, laikykitės šių atsargumo priemonių

- Įrenginys skirtas naudoti indų plovimui buityje, laikantis šiame vadove pateiktų instrukcijų.
- Šį įrenginį gali naudoti 8 metų ir vyresni vaikai, taip pat asmenys, kurių fiziniai, jutimo arba protiniai gebėjimai sumažėję arba asmenys su patirties bei žinių trūkumu, jeigu jie yra prižiūrimi arba išmokyti saugiai naudoti prietaisą ir supranta kylančius pavojus. Įrenginys neskirtas žaisti vaikams.
- Įrenginio valymo ir naudotojo atliekamų techninės priežiūros darbų negali atlikti vaikai be suaugusiųjų priežiūros.
- Įrenginys negali būti naudojamas lauke, net ir po stogu. Galimybė vėjui ir lietui veikti įrenginį kelia labai didelį pavojų.
- Šalia įrenginio negalima laikyti degių medžiagų.
- Įrenginyje esantis vanduo nėra geriamasis vanduo.
- Nenaudokite tirpiklių prietaiso viduje: tai sukelia sprogimo pavojų!
- Nepalikite atvirų įrenginio durų – kyla užkliuvimo pavojus.
- Ant atidarytų durelių negalima dėti pašalinių daiktų, taip pat negalima ant jų sėdėti arba stovėti, nes įrenginys gali apvirsti.
- Atidarytos indaplovės durelės gali išlaikyti tik ištraukto ir apkrauto padėklo svorį.
- Kiekvieną kartą baigus indų plovimo ciklą, taip pat prieš valant įrenginį arba atliekant jo techninę priežiūrą, būtina ištraukti laidą iš elektros maitinimo lizdo. Tai būtina padaryti ir įrenginio veikimo sutrikimo atveju.
- Remontą ir techninius pakeitimus gali atlikti tik kvalifikuotas specialistas.
- Išjungę įrenginį, visada ištraukite laidą iš elektros maitinimo lizdo. Netraukite laikydami už laido.
- Siekiant išvengti susižalojimo pavojaus, įrenginio montavimo metu reikia mūvėti tam skirtas pirštines.
- Įrenginio naudojimo metu prieiga prie jo galinės sienelės turi būti apribota: įrenginį rekomenduojama priglausti prie sienos arba baldų.
- Įrenginio pakuotės medžiagas laikyti vaikams nepasiekiamoje vietoje – jos neturi būti naudojamos žaidimui.
- Vaikams neturi būti leidžiama žaisti su įrenginiu.
- Ploviklį, skalavimo priemones ir druską laikykite vaikams nepasiekiamoje vietoje.
- Įrenginys skirtas tik naudojimui buityje.
- Įrenginį galima naudoti tik užbaigus jo montavimo darbus.

⏚ ĮŽEMINIMO INSTRUKCIJOS

- Šis įrenginys turi būti įžemintas. Sutrikus įrenginio veikimui arba jam sugedus, įžeminimas sumažina elektros smūgio riziką, elektros srovę nukreipdamas mažiausios varžos kryptimi. Šis įrenginys pateikiamas su maitinimo laidu, turinčiu įžeminimo laidą ir kištuką su įžeminimo jungtimi.
- Kištukas turi būti įjungtas į tinkamą maitinimo tinklo lizdą, kuris yra sumontuotas ir įžemintas laikantis visų vietos teisės aktų ir potvarkių.
- Ilgintuvai, adapteriai ir kištukų adapteriai negali būti naudojami įrenginio jungimui prie elektros tinklo.
- Netinkamas įžeminimo laido prijungimas gali sukelti elektros smūgio pavojų.
- Jeigu abejojate, ar įrenginys yra tinkamai įžemintas, pasikonsultuokite su kvalifikuotu elektriku arba techninės priežiūros specialistu. Jeigu kartu su įrenginiu pateiktas kištukas netelpa į lizdą, jo keisti negalima. Tinkamą kištuką gali parinkti tik kvalifikuotas elektrikas.

TINKAMAS NAUDOJIMAS

- Sumontavus įrenginį turi būti užtikrinta išjungimo galimybė (prieiga prie pagrindinio kištuko).
- Dėdami indus plovimui:

1 – Aštrius stalo įrankius arba kt. reikmenis sudėkite taip, kad jie nepažeistų durelių tarpiklio.

2 – ĮSPĖJIMAS: Peiliai ir kiti aštrūs reikmenys turi būti sudėti į stalo įrankių krepšelį nukreipiant jų viršūnes / ašmenis žemyn arba padėti horizontalioje padėtyje, aštrias kraštines nukreipiant nuo įrenginio priekinės dalies.

- Naudokite tik automatinėms indaplovėms skirtą ploviklį bei skalavimo priemones.
- **ĮSPĖJIMAS:** Kai kurie plovikliai yra stiprūs šarmai. Jie gali būti labai pavojingi nurijus. Venkite patekimo ant odos ir į akis; laikykite vaikus atokiau, kai yra atidaryta indaplovė. Pasibaigus plovimo ciklui, patikrinkite, ar ploviklio talpykla yra tuščia.

• Jeigu yra pažeistas maitinimo laidas, siekiant išvengti pavojaus, jį turi pakeisti gamintojas, jo paskirtas techninės priežiūros atstovas arba atitinkamą kvalifikaciją turintis asmuo.

- Montuojant negalima maitinimo laido pernelyg sulenkti arba per daug ištiesti. Nekeiskite valdymo parametrų.

• Šalindami bet kokias pakavimo medžiagas, laikykitės vietos teisės aktų nuostatų taip, kad pakuotė būtų panaudota pakartotinai.

- Naudokite indaplovę tik pagal paskirtį.
- Įrenginys turi būti prijungtas prie vandentiekio naudojant naują žarnų komplektą. Seni žarnų komplektai neturi būti naudojami pakartotinai.
- Didžiausias indų komplektų skaičius nurodytas gaminio lape.

APLINKOS APSAUGA

• Šis įrenginys buvo pagamintas iš perdirbamų arba pakartotinio naudojimo medžiagų. Atidavimas į metalo laužą turi būti atliekamas laikantis vietos atliekų tvarkymo reikalavimų. Prieš atiduodami į metalo laužą, įsitikinkite, kad maitinimo laidas yra nupjautas ir kad prietaisas negalės būti naudojamas pakartotinai.

- Dėl išsamesnės informacijos apie šio gaminio perdirbimą kreipkitės į vietos valdžios instituciją, atsakingą už buitinės technikos atliekų surinkimą, arba parduotuvę, kurioje pirkote įrenginį.

PAKUOTĖS UTILIZAVIMAS

• Pakuotė gali būti visiškai perdirbta – tai patvirtina perdirbimo simbolis. Įvairios kitos pakuotės dalys neturi patekti į aplinką, tačiau turi būti utilizuotos laikantis vietos valdžios reglamentų.

•Europos Sąjungos direktyvoje 2012/19/ES, susijusioje su elektros ir elektroninės įrangos atliekomis (EEĮA), teigiama, kad buitiniai įrenginiai neturi būti šalinami naudojant įprastą kietųjų buitinių atliekų tvarkymo ciklą. Išrinkti įrenginiai turėtų būti sukaupiami atskirai, siekiant pagerinti pakartotinio panaudojimo ir indaplovės viduje esančių medžiagų perdirbimo išlaidas bei užkirsti kelią žalai aplinkai bei visuomenės sveikatai. Perbrauktos šiukšliadėžės simbolis, vaizduojamas ant įrenginių, primena jų savininkams įsipareigojimus, susijusius su buitinės technikos atliekų atskiru surinkimu. Dėl papildomos informacijos, susijusios su tinkamu buitinių įrenginių šalinimu, galite kreiptis į atitinkamą valdžios instituciją arba vietos įrenginių pardavimo atstovą.

LV SVARĪGAS DROŠĪBAS NORĀDES

⚠ Pirms lietošanas rūpīgi izlasiet norādes, jo tās iekļauj svarīgu informāciju par drošu uzstādīšanu, izmantošanu un apkopi. Glabājiet šo lietošanas instrukciju drošā vietā turpmākām uzziņām. Ja ierīce tiek pārdota, atdota vai pārvietota, nodrošiniet, lai tās komplektā tiktu iekļauta šī instrukcija.

Atbrīvojiet ierīci no visa iesaiņojuma un pārliecinieties, ka pārvadāšanas laikā tā nav bojāta. Bojājumu gadījumā sazinieties ar mazumtirgotāju un neturpiniet uzstādīšanas procesu.

⚠ **Izmantojot trauku mazgājamo mašīnu, ievērojiet turpmāk norādītos drošības pasākumus.**

- Ierīce jāizmanto mājsaimniecības fajansa trauku mazgāšanai saskaņā ar šīs instrukcijas norādēm.
- Šo ierīci drīkst izmantot bērni no astoņu gadu vecuma un personas ar pavājinātām fiziskajām, maņu vai garīgajām spējām vai pieredzes un zināšanu trūkumu, ja tām tiek nodrošināta atbilstoša pārraudzība vai sniegtas norādes par ierīces drošu izmantošanu un tās saprot saistītos draudus. Bērni nedrīkst spēlēties ar šo ierīci.
- Tīrīšanu un apkopi, ko parasti veic lietotājs, nedrīkst veikt bērni bez uzraudzības.
- Ierīci nedrīkst uzstādīt ārā, pat slēgtās zonās. Ļoti bīstami ir atstāt iekārtu apstākļos, kur tā tiek pakļauta lietus un vētras iedarbībai.

- Neglabājiet ierīces tuvumā viegli uzliesmojošus materiālus.
- Ūdens, kas ir ierīcē, nav dzerams.
- Nelietojiet ierīcē šķīdinātājus: eksplozijas risks!
- Durvis nedrīkst atstāt atvērtā pozīcijā, lai neradītu paklupšanas risku.
- Uz atvērtajām durvīm nedrīkst atbalstīt nekādus priekšmetus un uz tām nedrīkst arī sēdēt vai stāvēt, jo ierīce var gāzties uz priekšu.
- Atvērtas ierīces durvis var atbalstīt vienīgi ar pilnībā izvilkta statīva svaru.
- Katra cikla beigās un pirms ierīces tīrīšanas apkopes darbu veikšanas nolūkos ir jāaizver ūdens padeves krāns un kontaktdakša jāatslēdz no kontaktligzdas; atvienošana jāveic arī jebkuras disfunkcijas gadījumā.
- Remontdarbus un tehniskās izmaiņas drīkst veikt tikai kvalificēts tehniskais speciālists.
- Atslēdzot ierīci, vienmēr izvelciet kontaktdakšu no strāvas ligzdas. Nevelciet aiz kabeļa.
- Lai nesavainotos, ierīces montāžas laikā jāizmanto īpaši cimdi.
- Lietošanas laikā ir pienācīgi jāierobežo piekļuve aizmugures sienai, piemēram, novietojot ierīci pie sienas vai kādas mēbeles malas.
- Iesaiņojuma materiālus glabājiet bērniem nepieejamā vietā, tos nedrīkst izmantot kā rotaļlietas.
- Bērniem nedrīkst ļaut spēlēties ar šo ierīci.
- Mazgāšanas līdzekli, skalošanas līdzekli un sāli glabājiet bērniem nepieejamā vietā.
- Ierīce ir paredzēta tikai izmantošanai mājsaimniecībā.
- Ierīci nedrīkst darbināt pirms uzstādīšanas procesa pabeigšanas.

NORĀDĪJUMI PAR ZEMĒŠANU

- Šī ierīce ir jāiezemē. Disfunkcijas vai atteices gadījumā zemējums mazina elektrošoka gūšanas risku, nodrošinot mazākās pretestības ceļu elektriskajai strāvai. Šīs ierīces vadam ir aprīkojuma zemējuma vadītājs un zemējuma spraudnis.
- Spraudnis ir jāpieslēdz atbilstošai izejai, kas ir uzstādīta un iezemēta atbilstoši visiem vietējiem noteikumiem un rīkojumiem.
- Ierīces pievienošanai pie izejas nedrīkst izmantot pagarinātājvadu, adapterus un pārveides spraudņus.
- Nepareizs aprīkojuma zemējuma vadītāja savienojums var radīt elektrošoka gūšanas risku.
- Ja šaubāties, vai ierīce ir pareizi iezemēta, lūdziet to pārbaudīt kvalificētam elektriķim vai servisa pārstāvim. Nepārveidojiet ierīcei pievienoto kontaktdakšu, ja tā neatbilst izejai. Palūdziet kvalificētam elektriķim uzstādīt pareizu izeju.

PAREIZA LIETOŠANA

- Pēc uzstādīšanas jānodrošina piekļuve ierīces atvienošanai (ar galveno kontaktdakšu).
- Mazgājamo priekšmetu ievietošana.

1. Asus priekšmetus novietojiet tā, lai tie nesabojātu durvju blīvējumu.

2. BRĪDINĀJUMS! Naži un citi piederumi ar asiem galiem jāievieto piederumu grozā ar smailajiem galiem/asmeņiem uz leju vai horizontālā pozīcijā tā, lai asais gals būtu vērsts prom no ierīces priekšpuses.

- Lietojiet tikai automātiskajai trauku mazgājamajai mašīnai paredzētos tīrīšanas līdzekļus un skalošanas piedevas.
- **BRĪDINĀJUMS!** Daži trauku mazgājamās mašīnas mazgāšanas līdzekļi ir ļoti sārmaini. Norīšanas gadījumā tie var būt ļoti bīstami. Nepieļaujiet to saskari ar ādu un acīm un neļaujiet bērniem atrasties pie trauku mazgājamās mašīnas, kad tās durvis ir atvērtas. Pēc mazgāšanas cikla pabeigšanas pārbaudiet, vai mazgāšanas līdzekļa trauks ir tukšs.
- Ja padeves vads ir bojāts, lai izvairītos no riska, tas jānomaina ražotājam, tā apkopes pārstāvim vai līdzīgas kvalifikācijas personai.
- Uzstādīšanas laikā strāvas vadu nedrīkst pārmērīgi vai bīstami saliekt vai saspiest. Neveiciet nekādas vadības elementu izmaiņas.
- Likvidējot iesaiņojuma materiālus, ievērojiet vietējos tiesību aktus, lai iesaiņojumu varētu izmantot atkārtoti.
- Trauku mazgājamo mašīnu izmantojiet tikai paredzētajiem nolūkiem.
- Ierīce ir jāpievieno ūdens padevei, izmantojot jaunus šļūteņu komplektus. Vecos šļūteņu komplektus nedrīkst izmantot atkārtoti.
- Maksimālais ēdamrīku komplektu skaits ir norādīts izstrādājuma lapā.

VIDES AIZSARDZĪBA

- Šī ierīce ir izgatavota no pārstrādājama vai atkārtoti izmantojama materiāla. Nodošana metāllūžņos jāveic saskaņā ar vietējiem atkritumu likvidācijas noteikumiem. Pirms nodošanas metāllūžņos nogrieziet strāvas vadu, lai ierīci nevarētu izmantot atkārtoti.
- Lai iegūtu papildinformāciju par to, kā rīkoties ar šo izstrādājumu un to pārstrādāt, sazinieties

ar vietējām varas iestādēm, kas nodarbojas ar atsevišķo atkritumu savākšanu, vai veikalu, kurā iegādājāties ierīci.

IESAIŅOJUMA IZMEŠANA

•Iesaiņojums ir 100% pārstrādājams (to apstiprina pārstrādes simbols). Iesaiņojuma dažādās daļas nedrīkst izmest apkārtējā vidē, bet tās ir jāutilizē saskaņā ar pašvaldības noteikumiem.

• Eiropas Direktīva Nr. 2012/19/ES par elektrisko un elektronisko iekārtu atkritumiem (EEIA) noteic, ka sadzīves ierīces nedrīkst likvidēt, izmantojot parasto pilsētas cieto atkritumu savākšanas ciklu. Izlietotās ierīces ir jāsavāc atsevišķi, lai optimizētu iekārtas materiālu atkārtotās izmantošanas un pārstrādes izmaksas un novērstu iespējamo kaitējumu atmosfērai un sabiedrības veselībai. Uz visiem izstrādājumiem redzamais pārsvītrotās atkritumu tvertnes simbols atgādina īpašniekiem par viņu pienākumiem saistībā ar atsevišķo atkritumu savākšanu. Lai iegūtu papildinformāciju par sadzīves ierīču pareizu likvidēšanu, īpašnieki var sazināties ar attiecīgo valsts iestādi vai ierīču vietējo izplatītāju.

PT Assistência

Antes de contactar a Assistência:
- Verifique se pode resolver sozinho a anomalia *(veja Anomalias e Soluções).*
- Reinicie o programa para controlar se o inconveniente foi resolvido.
- Em caso negativo, contacte o Serviço de Assistência Técnica Autorizado.

⚠ **Nunca recorra a técnicos não autorizados.**

Comunique:
- o tipo de defeito;
- o modelo da máquina (Mod.);
- o número de série (S/N).

Estas informações encontram-se na placa de identificação situada no aparelho *(veja Descrição do Aparelho).*

EL Τεχνική υποστήριξη

Πριν απευθυνθείτε στην Τεχνική Υποστήριξη:
- Βεβαιωθείτε ότι μπορείτε να αντιμετωπίσετε μόνοι σας την ανωμαλία (βλέπε Ανωμαλίες και Λύσεις).
- Επανεκκινήστε το πρόγραμμα για να ελέγξετε αν το πρόβλημα επιλύθηκε.
- Σε αρνητική περίπτωση, επικοινωνήστε με την Εξουσιοδοτημένη Υπηρεσία Τεχνικής Υποστήριξης.

⚠ **Μην ανατρέχετε ποτέ σε μη εξουσιοδοτημένους τεχνικούς.**

Γνωστοποιήστε:
- τον τύπο της ανωμαλίας
- το μοντέλο της μηχανής (Mod.)
- τον αριθμό σειράς (S/N).

Οι πληροφορίες αυτές βρίσκονται στην πινακίδα χαρακτηριστικών επί της συσκευής (βλέπε Περιγραφή της συσκευής).

PL Serwis Techniczny

Przed zwróceniem się do Serwisu Technicznego:
- Sprawdzić, czy problemu nie można rozwiązać samodzielnie *(patrz Nieprawidłowości w działaniu i sposoby ich usuwania).*
- Ponownie uruchomić program, aby przekonać się, czy usterka nie ustąpiła.
- W przeciwnym wypadku skontaktować się z autoryzowanym Serwisem Technicznym.

⚠ **Zwracać się wyłącznie do autoryzowanych techników.**

Podać:
- rodzaj nieprawidłowości;
- model urządzenia (Mod.);
- numer seryjny (S/N).

Informacje te znajdują się na tabliczce znamionowej umieszczonej na urządzeniu *(patrz Opis urządzenia).*

ET Tehniline tugi

Enne kui pöördute tehnilise toe poole:
- proovige lahendada probleem veaotsingus toodud juhiste abil *(vt "Veaotsing");*
- käivitage programm uuesti - probleem võib kaduda iseenesest;
- probleemi püsimisel pöörduge volitatud hoolduskeskuse poole.

⚠ **Ärge kasutage kunagi volitust mitteomavate tehnikute teenuseid.**

Tehnilise toe poole pöördudes on vaja edastada järgmine teave
- talitlushäire tüüp;
- seadme mudeli number (Mod.);
- seadme seerianumber (S/N).

Vastavad andmed leiate seadme andmeplaadilt *(vt "Seadme kirjeldus").*

LT Pagalba

Prieš kreipdamiesi į pagalbą:
- patikrinkite, ar galima problemą pašalinti naudojantis Gedimų nustatymo ir šalinimo rekomendacijomis *(žr. skyrių Gedimų nustatymas ir šalinimas);*
- iš naujo paleiskite programą, kad įsitikintumėte, ar problema išliko;
- jeigu problema išliko, kreipkitės į įgaliotąjį techninės priežiūros centrą.

⚠ **Niekada nesinaudokite neįgaliotųjų specialistų paslaugomis.**

Pasiruoškite šią informaciją:
- gedimo tipas;
- įrenginio modelis (mod.);
- serijos Nr. (S/N).

Šią informaciją rasite ant prie įrenginio pritvirtintos duomenų lentelės *(žr. skyrių Įrenginio aprašymas).*

LV Palīdzība

Pirms sazināties ar palīdzības dienestu
- Pārbaudiet, vai problēmu var novērst, izmantojot traucējumu meklēšanas instrukciju *(skatiet sadaļu Traucējumu meklēšana).*
- Restartējiet programmu, lai pārbaudītu, vai problēma ir novērsta.
- Ja problēma joprojām pastāv, sazinieties ar pilnvarotu tehniskās palīdzības dienestu.

⚠ **Nekad neizmantojiet nepilnvarotu tehnisko speciālistu pakalpojumus.**

Lūdzu, sniedziet šādu informāciju:
- disfunkcijas veids;
- ierīces modeli (Mod.);
- sērijas numurs (S/N).

Šo informāciju var atrast uz ierīces datu plāksnītes *(skatiet ierīces aprakstu).*

PT Ficha de produto

Ficha de produto	
Marca	**WHIRLPOOL**
Modelo	**ADG 422**
Capacidade nominal, em serviços de louça-padrão (1)	**10**
Classe de eficiência energética numa escala de A+++ (baixos consumos) a D (altos consumos)	A++
Consumo de energia anual em kWh (2)	211
Consumo de energia do ciclo de lavagem normal em kWh	0.74
Consumo, em termos de potência, em estado de desactivação em (W)	0.5
Consumo, em termos de potência, em estado inactivo em (W)	5.0
Consumo de água anual em litros (3)	2520
Classe de eficácia de secagem numa escala da G (eficácia miníma) a A (eficácia máxima)	A
Duração do programa para o ciclo de lavagem normal, em minutos 5)	180
Duração do estado inactivo expressa em minutos 6)	12
Emissão de ruído aéreo expressa em dB(A) re 1 pW7)	45
Produto de encastre	Sim
Observações	
1) A informação constante na etiqueta e na tabela de características fazem referência ao programa normal de lavagem, este programa é adequado a lavar louça com um grau de sugidade normal e é o programa mais efeciente em termos de consumo combianado de energia e água.	
2) Baseado em 280 ciclos de lavagem normal com enchimento a água fria e no consumo dos modos de baixo consumo de energia. O consumo real de energia dependerá das condições de utilização do aparelho.	
3) Baseado em 280 ciclos de lavagem normal. O valor real do consumo de água dependerá do modo de utilização do aparelho.	

EL Δελτίο προϊόντος

Δελτίο προϊόντος	
Εμπορικό σήμα	**WHIRLPOOL**
Κωδικός μοντέλου προμηθευτή	**ADG 422**
Ονομαστική χωρητικότητα με τις τυπικές ρυθμίσεις (1)	**10**
Κλάση ενεργειακής απόδοσης σε κλίμακα από A+++ (χαμηλή κατανάλωση) έως D (υψηλή κατανάλωση)	A++
Κατανάλωση ενέργειας ετησίως σε kWh (2)	211
Κατανάλωση ενέργειας του στάνταρ κύκλου καθαρισμού σε kWh	0.74
Κατανάλωση ισχύος της λειτουργίας απενεργοποίησης σε στάνταρ κύκλο σε kWh	0.5
Κατανάλωση ισχύος της λειτουργίας αναμονής σε στάνταρ κύκλο σε kWh	5.0
Κατανάλωση νερού ετησίως σε λίτρα (3)	2520
Κλάση απόδοσης στεγνώματος σε κλίμακα από G (ελάχιστη απόδοση) έως A (μέγιστη απόδοση)	A
Χρόνος προγράμματος για τον στάνταρ κύκλο καθαρισμού σε λεπτά 5)	180
Η διάρκεια της λειτουργίας αναμονής σε λεπτά	12
Εκπομπές αερόφερτου θορύβου σε dB(A) Re 1pW	45
Εντοιχισμένο μοντέλο	Όχι
Σημειώσεις	
1) Οι πληροφορίες στην ετικέτα και το δελτίο σχετίζονται με τον στάνταρ κύκλο καθαρισμού, αυτό το πρόγραμμα είναι κατάλληλο για να καθαρίζει φυσιολογικά λερωμένα επιτραπέζια σκεύη και είναι τα αποδοτικότερα προγράμματα όσον αφορά τον συνδυασμό κατανάλωσης ενέργειας και νερού.	
2) Με βάση τους 280 στάνταρ κύκλους καθαρισμού που χρησιμοποιούν κρύο νερό και την κατανάλωση των λειτουργιών χαμηλής ισχύος. Η πραγματική κατανάλωση ενέργειας εξαρτάται από τη χρήση της συσκευής.	
3) Με βάση τους 280 κανονικούς κύκλους καθαρισμού. Η πραγματική κατανάλωση ενέργειας εξαρτάται από τη χρήση της συσκευής.	

PL Karta produktu

Karta produktu	
Marka	**WHIRLPOOL**
Nazwa modelu	**ADG 422**
Pojemność znamionowa, wyrażona liczbą standardowych kompletów naczyń (1)	**10**
Klasa efektywności energetycznej, skla od A+++ (niskie zużycie) do D (wysokie zużycie)	A++
Zużycie energii w kWh rocznie (2)	211
Zużycie energii w standardowym cyklu zmywania w kWh	0.74
Zużycie energii w trybie wyłączenia W	0.5
Zużycie energii w trybie czuwania W	5.0
Roczne zużycie wody w litrach rocznie (3)	2520
Klasa efektywności suszenia, skala od G (minimalna efektywność) do A (maksymalna efektywność)	A
Czas programu dla standardowego cyklu zmywania w minutach	180
Czas trwania trybu czuwania w minutach	12
Poziom emitowanego hałasu w dB(A) re1 pW	45
Model do zabudowy	Tak

Uwagi

1) Informacja, że cykl jest odpowiedni do zmywania normalnie zabrudzonych zastaw stołowych oraz że jest najbardziej efektywnym programem pod względem łącznego zużycia energii i wody dla tego rodzaju zastawy stołowej; Standardowy cykl zmywania odpowiada cyklowi Eco.

2) Na podstawie 280 standardowych cykli zmywania, przy użyciu zimnej wody, oraz w trybie niskiego zużycia energii. Rzeczywiste zużycie energii zależy od sposobu użycia urządzenia.

3) Na podstawie 280 standardowych cykli zmywania. Rzeczywiste zużycie energii zależy od sposobu użycia urządzenia.

ET Tootekirjeldus

Tootekirjeldus	
Tarnija nimi või kaubamärk	**WHIRLPOOL**
Tarnija mudelitähis	**ADG 422**
Nimivõimsus standardse asukoha seadistuses (1)	**10**
Energiatõhususe klass skaalal A+++ (suurim energiatõhusus) kuni D (väikseim energiatõhusus)	A++
Aastane energiatarve kWh (2)	211
Standardse puhastustsükli energiatarve kWh	0.74
Standardse tsükli väljalülitatud režiimi energiatarve kWh	0.5
Standardse tsükli sisselülitatud režiimi energiatarve kWh	5.0
Aastane veetarve liitrites (3)	2520
Kuivatustõhususe klass skaalal A (suurim energiatõhusus) kuni G (väikseim energiatõhusus)	A
Standardse puhastustsükli programmi kestus minutites	180
Sisselülitatud režiimi kestus minutites	12
Õhumüra tase dB(A) Re 1 pW	45
Sisseehitatav mudel	Jah

1) Sildi ja kaardi andmed kehtivad standardse puhastustsükli korral. See programm sobib tavaliselt määrdunud lauanõude puhastamiseks ning on energia- ja veekulu seisukohast kõige tõhusam.

2) Põhineb 280 standardsel külmaveetäite ja väikese võimsusrežiimiga puhastustsüklil. Tegelik energiatarve oleneb seadme kasutusviisist.

3) Põhineb 280 standardsel puhastustsüklil. Tegelik energiatarve oleneb seadme kasutusviisist.

LT Gaminio vardinių parametrų lentelė

Gaminio vardinių parametrų lentelė	
Tiekėjo pavadinimas arba prekės ženklas.	**WHIRLPOOL**
Tiekėjo modelio identifikatorius	**ADG 422**
Nominali talpa, esant standartiniams vietos nustatymams (1)	**10**
Energijos sunaudojimo klasė diapazone nuo A+++ (mažai sunaudojama) iki G (daug sunaudojama)	A++
Energijos sunaudojimas per metus, kWh (2)	211
Energijos sunaudojimas vykdant standartinę plovimo programą, kWh	0.74
Energijos sunaudojimas išjungtame režime vykdant standartinę programą, kWh	0.5
Energijos sunaudojimas „palikta įjungta“ režime vykdant standartinę programą, kWh	5.0
Vandens sunaudojimas per metus litrais (3)	2520
Džiovinimo efektyvumo klasė diapazone nuo G (mažiausias efektyvumas) iki A (didžiausias efektyvumas)	A
Standartinės plovimo programos trukmė minutėmis	180
Režimo „palikta įjungta“ trukmė minutėmis	12
Ore sklindančio triukšmo lygis dB(A) Re 1 pW	45
Įmontuojamas modelis	Taip
1) Etiketėje ir gaminio kortelėje pateikiama informacija atitinka standartines plovimo programas, pritaikytas plauti normaliai užterštus valgomuosius reikmenis; jos yra pačios efektyviausios programos energijos ir vandens sunaudojimo atžvilgiu.	
2) Remiantis 280 standartinių plovimo ciklų, kuriems naudojamas šaltas vanduo ir nustatomi mažiau energijos naudojantys režimai. Tikrasis energijos sunaudojimas priklausys nuo prietaiso naudojimo pobūdžio.	
3) Remiantis 280 standartinių plovimo ciklų. Tikrasis energijos sunaudojimas priklausys nuo prietaiso naudojimo pobūdžio.	

LV Datu lapa

Datu lapa	
Piegādātāja nosaukums vai tirdzniecības marka.	**WHIRLPOOL**
Piegādātāja modeļa identifikators	**ADG 422**
Nominālā jauda ierastajos apstākļos (1)	**10**
Elektroenerģijas efektivitātes klase uz skalas no A+++ (zems patēriņš) līdz D (augsts patēriņš)	A++
Elektroenerģijas patēriņš gadā, skaitot kWh (2)	211
Elektroenerģijas patēriņš pie standarta mazgāšanas cikla, skaitot kWh	0.74
Elektroenerģijas patēriņš izslēgtajā režīmā pie standarta cikla, skaitot kWh	0.5
Elektroenerģijas patēriņš gaidīšanas režīmā pie standarta cikla, skaitot kWh	5.0
Ūdens patēriņš gadā litros (3)	2520
Žāvēšanas efektivitātes klase uz skalas no G (minimālā efektivitāte) līdz A (maksimālā efektivitāte)	A
Standarta mazgāšanas ciklam paredzētais programmas laiks minūtēs	180
Gaidīšanas režīma ilgums minūtēs	12
Gaisa radītā akustiskā trokšņa līmenis dB(A) Re 1 pW	45
Iebūvētais modelis	Jā
1) Informācija, kura ir norādīta uz etiķetes un speciālajām zīmēm, attiecas uz standarta mazgāšanas ciklu, un šī programma ir piemērota, lai mazgātu vidēji netīrus traukus, un tās ir visefektīvākās programmas gan attiecībā uz elektroenerģijas, gan ūdens patēriņu.	
2) Pamatā ir 280 standarta mazgāšanas cikli, kuru laikā tiek izmantots aukstā ūdens piepildījums, un tiek iestatīti ekonomiskie elektroenerģijas patēriņa režīmi. Faktiskais elektroenerģijas patēriņš būs atkarīgs no tā, kā tiks izmantota šī veļas mašīna.	
3) Pamatā ir 280 standarta mazgāšanas cikli. Faktiskais elektroenerģijas patēriņš būs atkarīgs no tā, kā tiks izmantota šī veļas mašīna.	

⚠ Em caso de mudança mantenha o aparelho em posição vertical; se for necessário, deite-o para trás.

Ligações hidráulicas

⚠ A adaptação das instalações hidráulicas para a instalação deve ser efetuada somente por pessoal qualificado.

Os tubos de carregamento e de descarregamento da água podem ser virados para a direita ou para a esquerda para consentir uma melhor instalação.
Os tubos nunca devem ser dobrados ou esmagados pela máquina de lavar louça.

Ligação do tubo de carregamento da água

- A uma torneira de água de 3/4" gás fria ou quente (máx. 60 °C).
- Abra a água até que saia água limpa.
- Aperte bem o tubo de carga e abrir a torneira.

⚠ Se o comprimento do tubo de carregamento não for suficiente, contacte uma loja especializada ou um técnico autorizado *(consulte Assistência)*.

⚠ A pressão da água deve estar incluída entre os valores indicados na tabela dos Dados técnicos, caso contrário, a máquina de lavar louça pode não funcionar corretamente.

⚠ Verifique se o tubo não está dobrado ou amassado.

Ligação do tubo de descarregamento da água

Ligar o tubo de descarregamento a um conduto de descarga com diâmetro mínimo de 2 cm. (A)
A conexão do tubo de descarga deve estar a uma altura entre 40 e 80 cm do chão ou do plano de apoio da máquina de lavar louça.

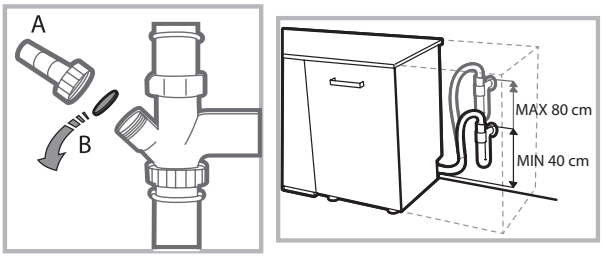

Antes de conectar o tubo de descarregamento da água ao sifão do lavabo, remova a tampa de plástico (B).

Segurança contra alagamentos

Para garantir que não se verifiquem alagamentos, a máquina de lavar louça:
- é equipada com um sistema que interrompe a entrada da água no caso de anomalias ou vazamentos no interior.Alguns modelos dispõem também de um dispositivo de segurança suplementar **New Acqua Stop**, que garante a proteção contra alagamentos mesmo em caso de quebra do tubo de alimentação.

ATENÇÃO: TENSÃO PERIGOSA!

O tubo de alimentação da água não deve ser cortado em nenhum caso: contém partes sob tensão.

Ligação elétrica

Antes de colocar a ficha elétrica na tomada, certifique-se de que:
- a tomada **tenha ligação de terra** ⏚ e que esteja em conformidade com as normas legais;
- a tomada possa suportar a carga máxima de potência da máquina, indicada na placa das características colocada na contra porta
  (consulte o capítulo Descrição da máquina de lavar louça);
- a tensão de alimentação esteja incluída nos valores indicados na placa das características colocada na contra porta;
- a tomada seja compatível com a ficha do aparelho. Caso contrário, peça a substituição da ficha a um técnico autorizado *(consulte Assistência)*; não use extensões ou tomadas múltiplas.

⚠ Depois de a máquina estar instalada, o cabo de alimentação elétrica e a tomada deverão ser facilmente alcançáveis.

⚠ O cabo não deve ficar dobrado ou compresso.

⚠ Caso o cabo de alimentação resultar danificado, a sua substituição terá de ser efetuada pelo fabricante ou pelo Serviço de Assistência Técnica para evitar qualquer tipo de risco. *(Veja a Assistência).*

⚠ A Empresa declina qualquer responsabilidade caso estas normas não sejam respeitadas.

Posicionamento e nivelamento

1. Posicione a máquina de lavar louça sobre um pavimento plano e rígido. Compense as irregularidades desparafusando ou aparafusando os pés anteriores até que o aparelho se encontre em posição horizontal. Um nivelamento cuidadoso dá estabilidade e evita vibrações e ruídos.

2. Antes de encaixar a máquina de lavar louça, colocar a faixa adesiva transparente por baixo da prateleira de madeira para proteção contra a eventual condensação.

3. Posicione a máquina de lavar louça fazendo aderir as laterais ou o fundo aos móveis adjacentes ou a uma parede. O aparelho pode ser encaixado por baixo de um plano de trabalho contínuo *(consulte a folha de Montagem)*.

4. Para regular a altura do pé traseiro, atue no casquilho hexagonal vermelho presente na parte inferior, dianteira, central da máquina de lavar louça, com uma chave hexagonal de 8 mm de abertura, girando no sentido horário para aumentar a altura e anti-horário para diminui-la. *(veja a folha de instruções do encaixe em anexo à documentação)*

PT

Advertências para a primeira lavagem
Depois da instalação, remova os tampões posicionados nos cestos e os elásticos de retenção no cesto superior *(se presentes).*

Configuração do amaciador da água
Antes de efetuar a primeira lavagem, configure o nível de dureza da água de rede. *(consulte o capítulo Abrilhantador e sal regenerante)*
O primeiro carregamento do depósito de amaciador deve ser feito com água. Em seguida, introduza cerca de 1 kg de sal; é normal que a água transborde.
Inicie imediatamente um ciclo de lavagem.
Use apenas sal específico para máquinas de lavar louça.
Depois de ter deitado o sal, o indicador luminoso FALTA DE SAL irá desligar-se.

⚠ O não enchimento do recipiente do sal, pode danificar o amaciador de água e o elemento aquecedor.

Dados técnicos	
Dimensões	largura 44,5 cm. altura 82 cm. profundidade 55 cm.
Capacidade	**10** pessoas padrão
Pressão da água na alimentação	0,05 ÷ 1 MPa (0,5 ÷ 10 bar) 7,25 – 145 psi
Tensão de alimentação	Veja a placa das características
Potência total absorvida	Veja a placa das características
Fusível	Veja a placa das características
CE 	Esta aparelhagem é em conformidade com as seguintes Directivas Comunitárias: -93/68/EEC (CE Marking) -2006/95/EC (Low Voltage) -2004/108/EC (Electromagnetic Compatibility) -2009/125/EC (Comm. Reg. 1016/2010) (Ecodesign) -2010/30/EC (Energy Labelling) -2011/65/EC (RoHS) -2012/19/CE (REEE)

A máquina emite sinais acústicos/tons que avisam que o comando foi efectuado: ligação, fim de ciclo, etc.

Os símbolos/indicadores luminosos/leds presentes no painel de comandos/ecrã podem ser uma cor diferente, intermitentes ou de luz fixa.

O ecrã mostra informações úteis relativas ao tipo de ciclo configurado, fase de lavagem/secagem, tempo restante, temperatura, etc.

Descrição do aparelho

PT

Visão de conjunto

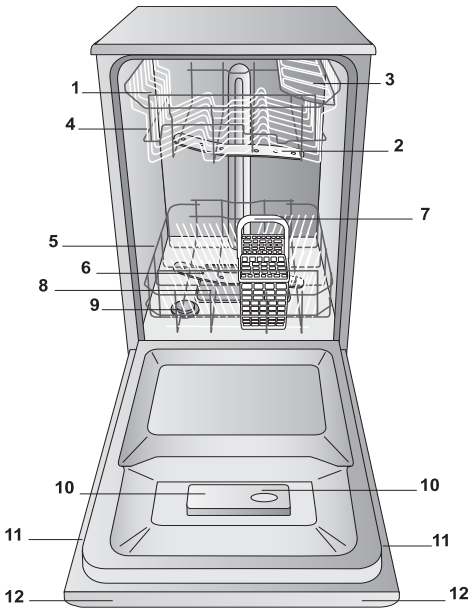

1. Cesto superior
2. Braço aspersor superior
3. Peças basculantes
4. Regulação da altura do cesto
5. Cesto inferior
6. Braço aspersor inferior
7. Cesto dos talheres
8. Filtro de lavagem
9. Reservatório do sal
10. Recipientes detergente e reservatório abrilhantador
11. Placa das características
12. Painel de controlo

Painel de comandos

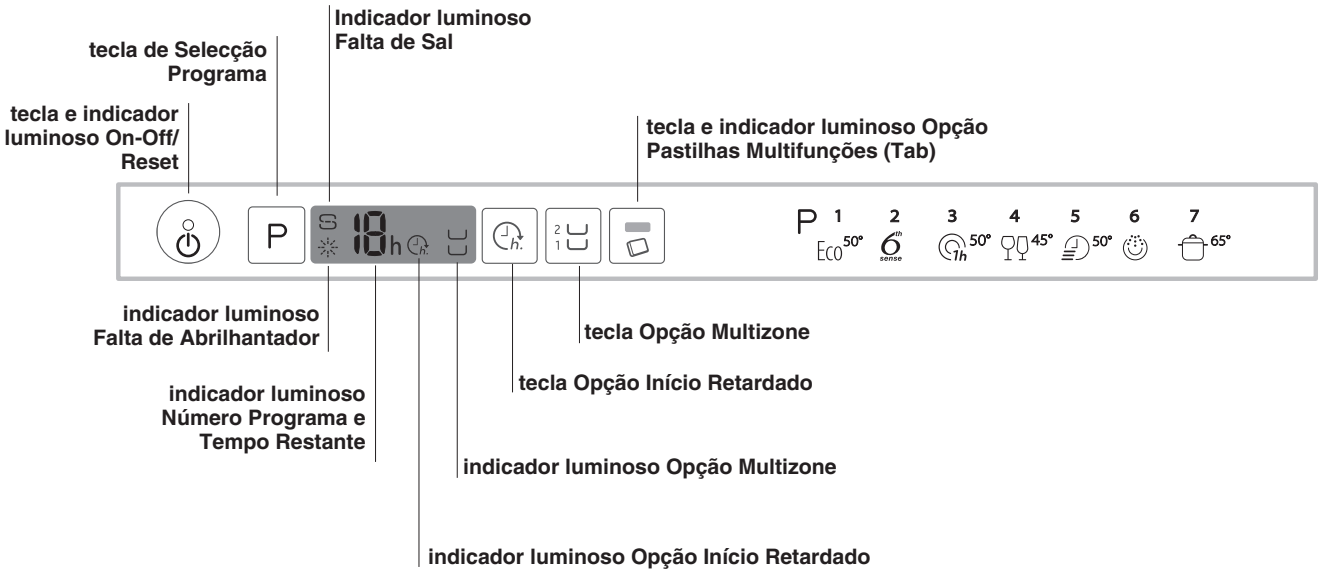

Sal regenerante e abrilhantador

PT

⚠ **Use somente produtos específicos para máquinas de lavar louça. Não use sal de cozinha ou industrial.**
(Siga as indicações escritas na embalagem).

⚠ **Mesmo que utilize um produto multifunções, aconselha-se sempre a adição de sal, especialmente se a água for dura ou muito dura.** *(Siga as indicações escritas na embalagem).*

⚠ **Se não forem adicionados o sal e o abrilhantador, é normal que os indicadores luminosos FALTA DE SAL e FALTA DE ABRILHANTADOR continuem acesos.**

Carregar o sal regenerante

O uso do sal evita a formação de CALCÁRIO na loiça e componentes funcionais da máquina.
• É importante que o depósito de sal nunca esteja vazio.
• É importante efetuar a configuração da dureza da água.
O recipiente do sal está colocado na parte inferior da máquina de lavar louça *(consulte Descrição)* e deve ser enchido:
• quando no painel se acende o indicador luminoso FALTA SAL;
• consulte a autonomia na tabela da dureza da água.

1. Extraia o cesto inferior e desatarraxe a tampa do reservatório no sentido anti-horário.
2. Apenas para a primeira utilização: encha o reservatório com água até ao rebordo.
3. Posicione o funil *(veja a figura)* e encha o recipiente de sal até a beira (aproximadamente 1 kg); é normal que saia um pouco de água.
4. Remova o funil, elimine os resíduos de sal da boca do reservatório; enxague a tampa sob água corrente antes de apertá-la.
Recomenda-se realizar esta operação a cada carregamento de sal.
Atarraxe bem a tampa, para que no reservatório não entre detergente durante a lavagem (o dispositivo para descalcificar poderia ser danificado irremediavelmente).

⚠ Caso seja necessário carregar o sal, é aconselhável efetuar a operação antes de iniciar a lavagem.

Configuração da dureza da água

Para que o amaciador anticalcário funcione perfeitamente, é indispensável efetuar uma regulação em função da dureza da água. Esta informação pode ser fornecida pela entidade fornecedora de água potável. O valor configurado corresponde a uma dureza média.
• Acenda a máquina de lavar louça com o botão ON/OFF ⏻
• Desligue com o botão ON/OFF ⏻
• Mantenha pressionado o botão **P** durante 5 segundos, até ouvir um bip.
• Ligue com o botão ON/OFF ⏻
• Fica intermitente o nível de seleção atual e o indicador luminoso do sal.
• Pressione o botão **P** para selecionar o nível de dureza pretendido *(consulte a tabela de dureza).*
• Desligue com o botão ON/OFF ⏻
• Configuração terminada!

Tabela da dureza da água				**Autonomia média Recipiente sal com 1 lavagem por dia**
nível	**°dH**	**°fH**	**mmol p/ l.**	**meses**
1	0 - 6	0 - 10	0 - 1	7 meses
2	6 - 11	11 - 20	1,1 - 2	5 meses
3	12 - 17	21 - 30	2,1 - 3	3 meses
4	17 - 34	31 - 60	3,1 - 6	2 meses
5	34 - 50	61 - 90	6,1 - 9	2/3 semanas
De 0 °f a 10 °f aconselha-se não utilizar sal. Com a configuração 5, a duração pode ser prolongada.				

(°dH = dureza em graus alemães - °fH = dureza em graus franceses - mmol/l = milimol p/litro)

Carregar o abrilhantador

O abrilhantador facilita a SECAGEM da loiça. O recipiente do abrilhantador deve ser enchido:
- se no painel/ecrã se acender o indicador luminoso FALTA DE ABRILHANTADOR;
- se o indicador ótico presente na porta do recipiente **"E"** passar de escuro a transparente.

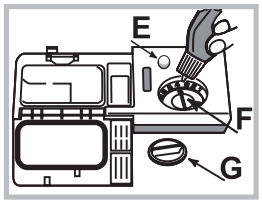

1. Abra o recipiente rodando a tampa **"G"** para a esquerda.
2. Deite o abrilhantador evitando que vaze. Se vazar, limpe imediatamente com um pano seco.
3. Atarraxe novamente a tampa.

NUNCA deite abrilhantador diretamente dentro da máquina.

Regule a dose de abrilhantador.

Se não ficar satisfeito com o resultado da secagem, é possível regular a dose de abrilhantador. Rode o regulador **"F"**. Podem ser configurados até 4 níveis com base no modelo de máquina de lavar louça. O valor configurado corresponde a um nível médio.
- se na louça lavada houver listras azuladas, configure para números mais baixos (1-2).
- se houver gotas de água ou manchas de calcário, configure para números mais altos (3-4).

Carregar os cestos

Sugestões

Antes de carregar os cestos, elimine os resíduos de comida das louças e esvazie os líquidos restantes dos copos e dos recipientes. **Não é necessário enxaguar antes sob água corrente.**

Coloque a louça de forma que fique bem fixa e não possa tombar.

Os recipientes devem ser colocados com a abertura virada para baixo e as partes côncavas ou convexas na posição oblíqua, para permitir que a água chegue a todas as superfícies e deflua.

Preste atenção para que as tampas, cabos, frigideiras e tabuleiros não impeçam a rotação dos braços aspersores.

Coloque os objectos pequenos no cesto dos talheres.

A louça de plástico e as frigideiras anti-aderentes têm tendência a reter as gotas de água e, como tal, o seu grau de secagem será inferior ao da louça em cerâmica ou inox.

Os objectos leves (como os recipientes de plástico) devem ser posicionados de preferência no cesto superior e devem estar bem fixos.

Depois de ter carregado, verifique se os braços aspersores rodam livremente.

Cesto inferior

O cesto inferior pode conter panelas, tampas, pratos, tigelas, talheres, etc. Os pratos e tampas grandes devem ser posicionados de preferência dos lados.

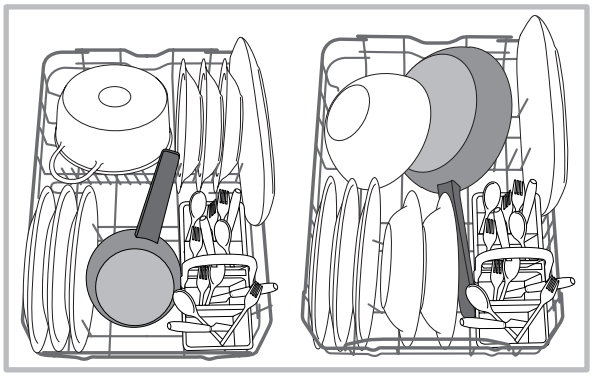

É aconselhável colocar a louça muito suja no cesto inferior, uma vez que, neste sector, os jactos de água são mais enérgicos e permitem obter melhores resultados de lavagem.

Cesto dos talheres

O cesto dos talheres dispõe de grelhas superiores para uma melhor disposição dos mesmos. Deve ser posicionado **somente** na parte dianteira do cesto inferior.

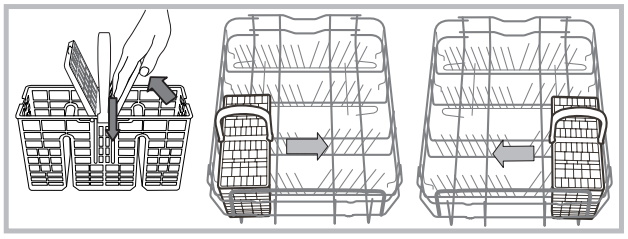

Cesto superior

Carregue as louças delicadas e leves: copos, taças, pratos pequenos, tigelas baixas.

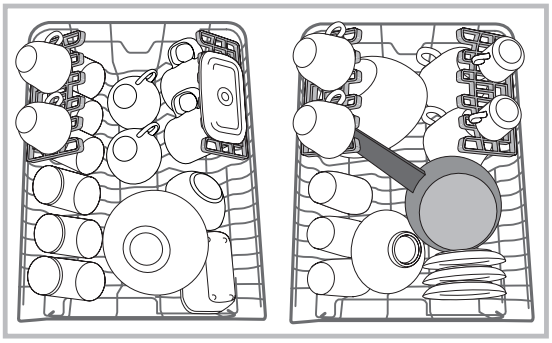

Peças basculantes com posição variável

As peças basculantes podem ser posicionadas em três alturas diferentes para otimizar a disposição das louças no espaço do cesto.

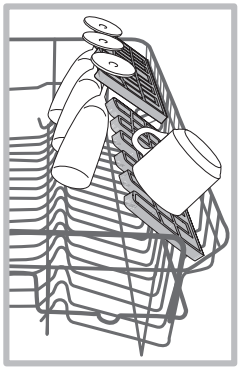

Os cálices podem ser posicionados de modo estável nas peças basculantes, inserindo a haste do copo na específica abertura.

Para otimizar a secagem, posicione as peças basculantes com maior inclinação. Para modificar a inclinação, levante a peça basculante, faça-a deslizar ligeiramente e posicione-a como pretender.

Regular a altura do cesto superior

O cesto superior é regulável em altura: na posição alta quando pretender colocar louças grandes no cesto inferior; na posição baixa, para aproveitar todos os espaços das peças basculantes, libertando mais espaço em cima.

É fortemente recomendado nunca ajustar a posição de altura quando o cesto é carregado.

Nunca levante ou abaixe o cesto por um só lado.

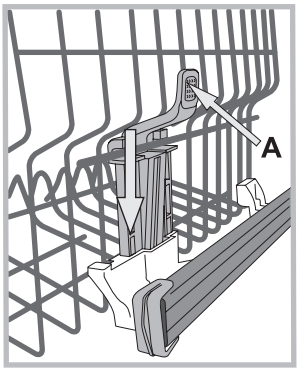

Se o cesto estiver equipado com **Lift-Up** *(ver figura)*, levante o cesto segurando-o pelos lados e mova para cima. Para regressar à posição baixa, pressione as alavancas (**A**) nos lados do cesto e acompanhe a descida.

Louças não adequadas

- Talheres e louças de madeira.
- Copos decorados e delicados, louças de artesanato artístico e antiguidades. As decorações não são resistentes.
- Partes em material sintético não resistente à temperatura.
- Louças de cobre e estanho.
- Louças sujas de cinza, cera, lubrificante ou tinta.

As decorações do vidro e as partes em alumínio e prata podem mudar de cor e embranquecer durante a lavagem. Alguns tipos de vidro (por exemplo, objectos de cristal), após muitas lavagens, podem ficar opacos.

Danos no vidro e louça

Causas:

- Tipo de vidro e procedimento de produção do vidro.
- Composição química do detergente.
- Temperatura da água do programa de enxaguamento.

Conselho:

- Utilizar apenas copos e porcelana com garantia do fabricante de resistência à lavagem em máquinas de lavar louça.
- Utilizar detergente delicado para máquinas de lavar louça.
- Retirar os copos e os talheres da máquina o mais rapidamente possível após o final do programa.

Detergente e uso da máquina de lavar louça

Carregar o detergente

O bom resultado da lavagem depende também da dosagem correta do detergente; uma dose excessiva não lava de modo mais eficaz e polui o ambiente.

A dosagem pode ser adaptada ao grau de sujidade. Normalmente, para uma sujidade normal, utilize cerca de 25 g. (detergente em pó) ou 25 ml (detergente líquido). Caso utilize pastilhas, basta apenas uma.

Se a louça estiver pouco suja ou tiver antes sido enxaguada com água, diminuir bastante a dose de detergente.

Para um bom resultado de lavagem, seguir também as instruções na embalagem do detergente.

Em caso de dúvida, é recomendável contactar os fabricantes de detergentes.

Para abrir a embalagem do detergente, acione o dispositivo de abertura "A"

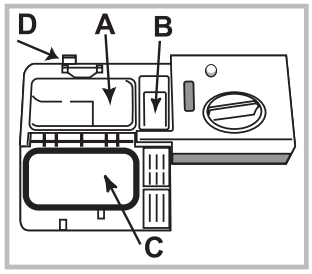

Abra o compartimento do detergente com o botão **D**; doseie o detergente consultando a tabela de programas:

- em pó ou líquido: compartimento **A** (detergente para lavagem) e **B** (detergente para pré-lavagem)
- pastilhas: quando o programa pedir uma pastilha, colocá-la no compartimento **A** e fechar a tampa **C**; quando pedir duas, colocar a segunda no fundo do tambor.
- Elimine os resíduos de detergente do rebordo do compartimento e feche a tampa **C** até encaixar.

O recipiente do detergente abre automaticamente em função do programa, no momento adequado.

Caso sejam utilizados detergentes combinados, é aconselhável utilizar a opção TAB, que adequa o programa de lavagem, de forma a obter sempre o melhor resultado de lavagem e secagem possível.

⚠ **Utilize apenas detergente para a máquina de lavar louça.**

NÃO UTILIZE detergentes para a lavagem à mão.

Um uso excessivo de detergente pode deixar resíduos de espuma no fim do ciclo.

As melhores performances de lavagem e secagem são obtidas com a utilização combinada de detergente, abrilhantador líquido e sal regenerante.

Aconselha-se utilizar os detergentes sem fosfatos e sem cloro pois são os mais indicados para a tutela do meio ambiente.

Ligar a máquina de lavar louça

1. Abra a porta e pressione a tecla ON-OFF.
2. Doseie o detergente. *(veja carregar o detergente)*
3. Carregue os cestos *(consulte Carregar os cestos)*.
4. Seleccione o programa em função das louças e do seu grau de sujidade *(consulte a tabela dos programas)* pressionando a tecla **P**.
5. Seleccione as opções de lavagem. *(consulte Progr. especiais e Opções)*.
6. Feche a porta para iniciar.
7. O fim do programa é assinalado por avisos sonoros e o número do programa fica intermitente no ecrã. Abra a porta e, para desligar o aparelho, pressione a tecla ON-OFF.
8. Aguarde alguns minutos antes de retirar as louças, para evitar queimaduras. Descarregue os cestos, começando pelo inferior.

⚠ **Para reduzir o consumo de energia eléctrica, em algumas condições de NÃO utilização prolongada, a máquina irá desligar-se automaticamente.**

⚠ Se a louça estiver pouco suja ou tiver antes sido enxaguada com água, diminua bastante a dose de detergente.

Modificar o programa em curso

Se tiver seleccionado o programa errado, é possível modificá-lo, desde que tenha iniciado há pouco tempo: abra a porta prestando atenção à saída de vapor e pressione prolongadamente a tecla ON/OFF para desligar a máquina. Ligue novamente a máquina com a tecla ON/OFF e seleccione o novo programa e as eventuais opções; feche a porta para iniciar.

Acrescentar mais louça

Sem desligar a máquina, abra a porta tomando cuidado com a saída de vapor, e coloque a louça dentro. Feche a porta para retomar o ciclo.

Interrupções acidentais

Se durante a lavagem for aberta a porta ou houver uma interrupção da corrente eléctrica, o programa irá interromper-se. Reiniciará do ponto em que foi interrompido quando a porta for fechada ou a electricidade voltar.

Programas

PT

Os dados dos programas são medidos em laboratório de acordo com a norma europeia EN 50242.
Consoante as diferentes condições de utilização, a duração e os dados dos programas podem diferir.

⚠ **O número e o tipo de programas e as opções variam conforme o modelo de máquina de lavar louça.**

Programa	Secagem	Opções	Duração do programa horas:min.	Consumo de água (l/ciclo)	Consumo Energia (KWh/ciclo)
1. Eco	Sim	Início Retardado - Tab - Multizone	03:00	9	0,74
2. Sixth Sense	Sim	Início Retardado - Tab - Multizone	01:10 - 02:30	7 - 14	0,90 - 1,25
3. 1 Hora (1 Hour) 50°	Não	Início Retardado - Tab - Multizone	01:00	13	0,95
4. Frágil 45°	Sim	Início Retardado - Tab - Multizone	01:40	9	0,85
5. Rápido 50°	Não	Início Retardado - Tab	00:25	8	0,45
6. Molho	Não	Início Retardado - Multizone	00:10	4	0,01
7. Intensivo 65°	Sim	Início Retardado - Tab - Multizone	02:50	17	1,45

Indicações para a escolha dos programas e dosagem de detergente

1. Loiça com sujidade normal. Programa standard, o mais eficiente em termos de consumo combinado de energia e água. 4 g/ml**+ 21 g/ml – 1 Tab *(**Quantidade de detergente de pré-lavagem)*

2. Usar no caso de loiça com sujidade normal com comida incrustada. Um sensor especial avalia o nível de sujidade e ajusta automaticamente para o ciclo de lavagem mais eficiente e económico. 4 g/ml**+ 21 g/ml – 1 Tab

3. Para cargas pouco sujas que necessitam de uma secagem básica rápida. (Ideal para 4 pessoas) 25 g/ml – 1 Tab

4. Ciclo para peças delicadas, mais sensíveis às altas temperaturas, por exemplo, copos e taças. 25 g/ml – 1 Tab

5. Ciclo rápido a usar para loiça pouco suja, sem comida incrustada. (ideal para 2 pessoas) 21 g/ml – 1 Tab

6. Loiça a lavar mais tarde. Sem detergente

7. Programa recomendado para loiça muito suja, especialmente adequado para tachos e frigideiras (não utilizar com peças delicadas). 25 g/ml – 1 Tab

Consumo em stand-by: Consumo em modo left-on: 5 W - consumo em modo off: 0,5 W

Programas especiais e opções

PT

Observações:
o melhor desempenho dos programas "1 Hora e Rápido" obtém-se preferencialmente respeitando o número máximo de louças especificado.

Para consumir menos, utilize a máquina com carga total.

Nota para os Laboratórios de Ensaio: para informações sobre as condições do ensaio comparativo EN, solicitar ao endereço: contact@whirlpool.com

Opções de lavagem

Se uma opção não for compatível com o programa seleccionado (consulte a tabela dos programas), o respectivo led irá piscar rapidamente 3 vezes e ouvem-se sons de aviso.

Opção Início Retardado

É possível adiar de **1** a **12** horas o início do programa.
1. Pressione a tecla INÍCIO RETARDADO: o ecrã mostra o símbolo respectivo; cada vez que pressionar, aumenta o tempo (1h, 2h, etc., até um máximo de 12h) do início do programa seleccionado.
2. Seleccione o programa e feche a porta: começa contagem regressiva.
3. Quando terminar este tempo, o indicador apaga-se e o programa inicia.
Para modificar o atraso e seleccionar um tempo inferior, pressione a tecla INÍCIO RETARDADO. Para anulá-lo carregue na tecla várias vezes até que se apague o indicador luminoso do tempo seleccionado. O programa iniciará quando a porta for fechada.

⚠ **Não é possível escolher o Início Retardado depois de o ciclo ter começado.**

Opção Pastilha Multifunçõe (Tab)

Com esta opção é optimizado o resultado da lavagem e da secagem.
Se usar pastilhas multifunções, carregue na tecla PASTILHA MULTIFUNÇÕE, o respectivo indicador luminoso acende-se e uma nova pressão da tecla desmarca a opção.

⚠ **A opção "Pastilha Multifunçõe" implica um aumento do tempo de duração do programa.**

Opção MULTIZONE (MULTIZONA)

Se houver pouca louça para lavar, pode-se efetuar a meia carga e economizar água, energia e detergente. Selecione o programa e pressione a tecla MULTIZONE: acende-se o indicador luminoso relativo ao cesto escolhido e é ativada a lavagem apenas no cesto superior ou inferior.

⚠ **Lembre-se de carregar a louça apenas no cesto superior ou no inferior e de reduzir a quantidade de detergente.**

Light Point

Alguns modelos de máquinas de lavar louça possuem um indicador luminoso verde situado no interstício entre a porta e a bancada de cozinha, que fornece informações sobre o estado do programa a decorrer.
É possível selecionar uma das seguintes modalidades de funcionamento:
a) Função desativada
b) Ao iniciar o ciclo a luz acende-se durante alguns segundos, permanece desligada durante o ciclo, fica intermitente no final do ciclo (modalidade pré-configurada)
c) A luz permanece acesa durante o ciclo e fica intermitente no final do ciclo Caso esteja configurado o início posterior, a luz acende-se durante os primeiros segundos ou ao longo de toda a duração da contagem decrescente, consoante esteja configurada a modalidade b) ou c).
A luz desliga-se sempre que a porta é aberta.
Para selecionar a modalidade preferida, ligue a máquina, mantenha pressionada a tecla**P** até que no ecrã surja uma das três letras, pressione a tecla **P** até chegar à letra (ou modalidade) pretendida, mantenha pressiona a tecla **P** para confirmar a seleção.

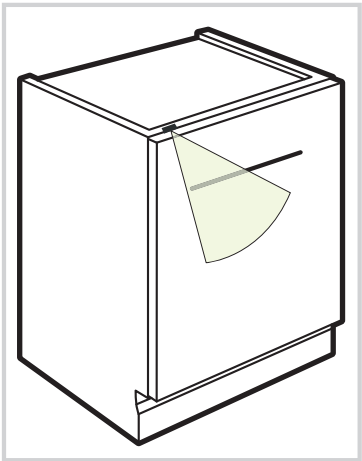

Manutenção e cuidados

PT

Excluir a água e a corrente eléctrica

- Feche a torneira da água após cada lavagem para eliminar o risco de vazamentos.
- Desligue a ficha da tomada quando limpar a máquina e durante os serviços de manutenção.

Limpar a máquina de lavar louça

- A superfície externa e o painel de comandos podem ser limpos com um pano não abrasivo embebido de água. Não usar solventes nem abrasivos.
- O tambor interno pode ser limpo de eventuais manchas com um pano embebido de água e um pouco de vinagre.

Evitar cheiros desagradáveis

- Deixe a porta sempre entreaberta para evitar estagnações de humidade.
- Limpe regularmente as guarnições perimetrais de vedação da porta e dos recipientes de detergente com uma esponja húmida. Deste modo, se evitarão estagnações de alimentos, principais responsáveis pelos cheiros desagradáveis.

Limpar os braços aspersores

Pode acontecer que restos de comida grudem-se nos braços aspersores e tampem os furos através dos quais a água deve passar: de vez em quando é bom controlá-los e limpá-los com uma escovinha não de metal.
Ambos os aspersores são desmontáveis.

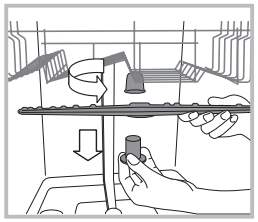

Para desmontar o aspersor superior deve-se desapertar girando o aro de plástico na direcção anti-horária. O braço aspersor superior deve ser remontado com os furos para cima.

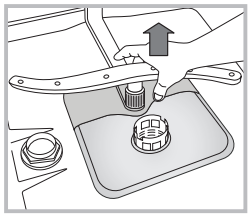

Para desmontar o aspersor inferior faça pressão sobre as abas situadas nos lados e puxe-o para cima.

Limpeza do filtro de entrada da água

Se os tubos de água forem novos, ou se tiverem permanecido muito tempo não utilizados, antes de realizar a ligação, deixe escorrer água para certificar-se que seja límpida e isenta de impurezas. Sem esta precaução, há riscos de que o ponto de entrada da água se entupa, causando danos à máquina de lavar louça.

⚠ Periodicamente, limpe o filtro de entrada da água posicionado na saída da torneira.
- Feche a torneira da água.
- Desparafuse a extremidade do tubo de alimentação da água, remova o filtro e limpe-o delicadamente sob um jacto de água corrente.
- Insira novamente o filtro e parafuse o tubo.

Limpar os filtros

O grupo filtrante é formado por três filtros que limpam a água de lavagem dos resíduos de comida e a colocam novamente em circulação: para ter bons resultados de lavagem é necessário limpá-los.

⚠ Limpar os filtros com regularidade.

⚠ A máquina de lavar louça não deve ser utilizada sem filtros nem com o filtro desenganchado.

• Após algumas lavagens, controle o grupo filtrante e se necessário, limpe-o cuidadosamente com água corrente, com a ajuda de uma escovinha não de metal, seguindo as instruções abaixo:

1. gire no sentido anti-horário o filtro cilíndrico C e remova-o (fig.1).
2. Remova o copinho filtro B fazendo uma ligeira pressão nas abas laterais (Fig. 2).
3. Desfie o prato filtro inox A (Fig. 3).
4. Inspeccione o depósito e elimine os eventuais resíduos de comida. **NUNCA REMOVA** a protecção da bomba de lavagem (detalhe de cor preta) (fig. 4)

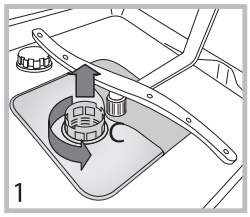

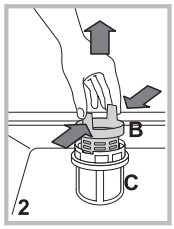

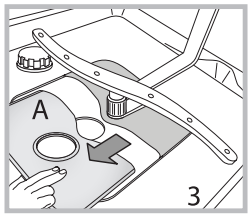

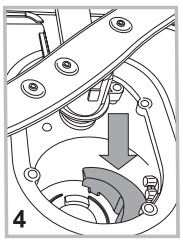

Após a limpeza dos filtros, monte novamente o grupo filtrante e coloque-o correctamente na sua posição; isto é fundamental para o bom funcionamento da máquina de lavar louças.

Longos períodos de ausência

- Desligue as ligações eléctricas e a feche a torneira da água.
- Deixe a porta entreaberta.
- Na volta, realize uma lavagem com a máquina vazia.

Anomalias e soluções

PT

No caso em que o aparelho apresente anomalias de funcionamento, controle os seguintes itens antes de contactar a Assistência Técnica.

Anomalias:	Possíveis causas / Solução:
A máquina de lavar louça não começa a funcionar ou não responde aos comandos	• A torneira da água não está aberta. • Desligue a máquina com a tecla ON/OFF, ligue novamente após um minuto e volte a reprogramar. • A ficha não foi inserida corretamente na tomada de corrente ou mude de ficha • A porta da máquina de lavar louça não está bem fechada.
A porta não se fecha	• Verifique se os cestos estão inseridos até ao fundo • O fecho da porta disparou: empurre com força a porta até ouvir um “clack”.
A máquina de lavar louça não descarrega a água.	• O programa de lavagem ainda não terminou. • O tubo de descarga da água está dobrado *(consulte Instalação).* • A descarga do lavabo está obstruída. • O filtro está obstruído por resíduos de comida. • Verifique a altura do tubo de descarga.
A máquina de lavar louça faz ruído.	• As louças chocam entre si ou contra os aspersores Posicione as louças corretamente e verifique se os aspersores rodam livremente. • Presença de espuma em excesso: o detergente não foi doseado corretamente ou não é adequado para a lavagem na máquina de lavar louça. *(consulte Detergente e uso da máquina de lavar louça)* Não pré-lavar à mão as louças.
Nas louças e nos copos permanecem depósitos de calcário ou uma camada branca.	• Falta o sal regenerante. • A regulação da dureza da água não é adequada: aumente os valores. *(consulte Sal, regenerador e abrilhantador).* • A tampa do recipiente de sal não está bem fechada. • O abrilhantador acabou ou a dosagem é insuficiente.
Nas louças e nos copos há listras brancas ou manchas azuis.	• A dosagem do abrilhantador é excessiva.
As louças estão pouco secas.	• Foi selecionado um programa sem secagem. • O abrilhantador acabou. *(consulte Sal, regenerador e abrilhantador).* • A regulação do abrilhantador não é adequada. • As louças são de material antiaderente ou de plástico; é normal a presença de gotas de água.
As louças não estão limpas.	• As louças não foram posicionadas corretamente. • Os aspersores não rodam livremente; estão bloqueados pela louça. • O programa de lavagem é demasiado delicado *(consulte Programas).* • Presença de espuma em excesso: o detergente não foi doseado corretamente ou não é adequado para a lavagem na máquina de lavar louça. *(consulte Detergente e uso da máquina de lavar louça)* • A tampa do recipiente para o abrilhantador não foi fechada corretamente. • O filtro está sujo ou obstruído *(consulte Manutenção e cuidados).* • Falta o sal regenerante *(consulte Sal regenerante e abrilhantador).* • Assegure-se de que a altura dos pratos é compatível com a regulação do cesto. • Os orifícios dos aspersores estão obstruídos. *(consulte Manutenção e cuidados).*
A máquina de lavar louça não carrega a água está bloqueada e os indicadores luminosos estão intermitentes	• Houve um corte de água ou a torneira está fechada. • O tubo de carregamento da água está dobrado *(consulte Instalação).* • Os filtros estão obstruídos e é necessário limpá-los. *(consulte Manutenção e cuidados).* • A descarga está obstruída e é necessário limpá-la. • Depois de efetuar as operações de verificação e limpeza, desligue e volte a ligar a máquina de lavar louça e execute um novo ciclo de lavagem. • Se o problema persistir, feche a torneira da água, desligue a ficha da tomada e contacte o centro de assistência.

Εγκατάσταση

EL

⚠ Σε περίπτωση μετακόμισης διατηρείτε τη συσκευή σε κατακόρυφη θέση. Αν χρειαστεί, δώστε της κλίση στο πίσω μέρος.

Υδραυλικές συνδέσεις

⚠ Η προσαρμογή των υδραυλικών συστημάτων για την εγκατάσταση πρέπει να διενεργηθεί μόνο από εξειδικευμένο προσωπικό.

Οι σωλήνες τροφοδοσίας και αδειάσματος του νερού μπορούν να είναι στραμμένοι προς τα δεξιά ή προς τα αριστερά για να επιτρέπουν την καλύτερη εγκατάσταση.
Οι σωλήνες δεν πρέπει να είναι διπλωμένοι ή τσαλακωμένοι από το πλυντήριο πιάτων.

Σύνδεση του σωλήνα τροφοδοσίας του νερού

- Σε μια υποδοχή νερού 3/4" αερίου, για κρύο ή ζεστό (max. 60°C).
- Αφήστε να τρέξει το νερό μέχρι να γίνει διαυγές.
- Βιδώστε καλά το σωλήνα τροφοδοσίας και ανοίξτε τη στρόφιγγα.

⚠ Αν το μήκος του σωλήνα τροφοδοσίας δεν είναι επαρκές, απευθυνθείτε σε ένα ειδικό κατάστημα ή σε εξουσιοδοτημένο τεχνικό *(βλέπε Τεχνική υποστήριξη)*.

⚠ Η πίεση του νερού πρέπει να κυμαίνεται στις τιμές του πίνακα Τεχνικών Στοιχείων , διαφορετικά το πλυντήριο πιάτων μπορεί να μη λειτουργεί σωστά.

⚠ Προσέξτε ώστε στο σωλήνα να μην σχηματιστούν πτυχές ή στραγγαλισμοί.

Σύνδεση του σωλήνα εκκένωσης του νερού

Συνδέστε το σωλήνα εκκένωσης σε έναν αγωγό αποχέτευσης ελάχιστης διαμέτρου 2 cm. (A)
Η σύνδεση του σωλήνα εκκένωσης θα πρέπει να είναι σε ένα ύψος μεταξύ 40 και 80 cm από το δάπεδο ή το επίπεδο απόθεσης του πλυντηρίου πιάτων.

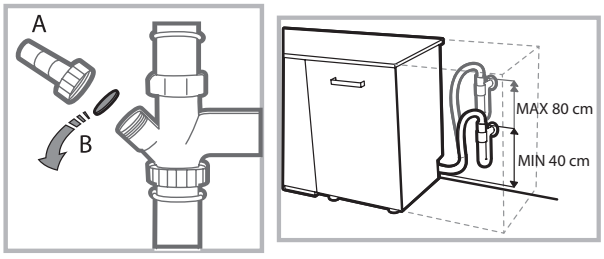

Πριν συνδέσετε το σωλήνα εκκένωσης του νερού στο σιφώνιο του νεροχύτη, αφαιρέστε το πλαστικό πώμα (B).

Ασφάλεια κατά του πλημμυρίσματος

Για να διασφαλίσετε την αποτροπή πλημμυρίσματος, το πλυντήριο πιάτων:
- διαθέτει ένα σύστημα που διακόπτει την είσοδο του νερού στην περίπτωση ανωμαλιών ή απωλειών στο εσωτερικό του.
Ορισμένα μοντέλα διαθέτουν και μια εφεδρική διάταξη ασφαλείας **New Acqua Stop**, που εγγυάται την αποτροπή πλημμυρίσματος ακόμη και σε περίπτωση θραύσης του σωλήνα τροφοδοσίας.

ΠΡΟΣΟΧΉ: ΤΆΣΗ ΕΠΙΚΙΝΔΥΝΗ!

Ο σωλήνας τροφοδοσίας νερού δεν πρέπει, σε καμία περίπτωση, να κόβεται αφού περιέχει μέρη υπό τάση.

Ηλεκτρική σύνδεση

Πριν εισάγετε το βύσμα στην ηλεκτρική πρίζα, βεβαιωθείτε ότι:
- η πρίζα **διαθέτει γείωση** ⏚ και τηρεί τις εκ του νόμου προδιαγραφές
- η πρίζα είναι σε θέση να υποστεί το μέγιστο φορτίο ισχύος της μηχανής, που αναφέρεται στην πινακίδα τεχνικών χαρακτηριστικών πίσω από την πόρτα
  (βλέπε κεφάλαιο Περιγραφή του πλυντηρίου πιάτων).
- η τάση τροφοδοσίας να κυμαίνεται μεταξύ των τιμών που αναφέρονται στην πινακίδα χαρακτηριστικών πίσω από την πόρτα.
- η πρίζα είναι συμβατή με το βύσμα της συσκευής. Σε αντίθετη περίπτωση, ζητήστε την αντικατάσταση του βύσματος από εξουσιοδοτημένο τεχνικό *(βλέπε Τεχνική υποστήριξη)*. Μη χρησιμοποιείτε προεκτάσεις ή πολύπριζα.

⚠ Με την εγκατάσταση της συσκευής, το ηλεκτρικό καλώδιο και η ηλεκτρική πρίζα πρέπει να είναι εύκολα προσβάσιμα.

⚠ Το καλώδιο δεν πρέπει να παρουσιάζει τσακίσματα ή συμπιέσεις.

⚠ Αν το καλώδιο τροφοδοσίας έχει χαλάσει, πρέπει να αντικαθίσταται από τον κατασκευαστή ή από την Υπηρεσία Τεχνικής Υποστήριξης, ώστε να προλαμβάνεται κάθε κίνδυνος. *(Βλέπε Τεχνική Υποστήριξη)*

⚠ Η Επιχείρηση αποποιείται κάθε ευθύνης αν οι κανόνες αυτοί δεν τηρούνται.

Τοποθέτηση και οριζοντίωση

1. Τοποθετήστε το πλυντήριο πιάτων σε δάπεδο επίπεδο και ανθεκτικό. Αντισταθμίστε τις ανωμαλίες ξεβιδώνοντας ή βιδώνοντας τα πρόσθια ποδαράκια μέχρι η συσκευή να οριζοντιωθεί. Μια επιμελής οριζοντίωση προσδίδει σταθερότητα και αποσοβεί κραδασμούς και θορύβους.

2. Αφού εντοιχίσετε το πλυντήριο πιάτων κολλήστε την διαφανή αυτοκόλλητη ταινία κάτω από το ξύλινο ράφι για να το προστατεύει από ενδεχόμενο συμπύκνωμα.

3. Τακτοποιήστε το πλυντήριο πιάτων κάνοντάς το να κολλήσει με τα πλαϊνά ή με την πλάτη στα γειτονικά έπιπλα ή στον τοίχο. Η συσκευή επίσης μπορεί να εντοιχιστεί κάτω από έναν συνεχή πάγκο εργασίας *(βλέπε φύλλο Συναρμολόγησης)*.

4. Για να ρυθμίσετε το ύψος του πίσω ποδαριού, ενεργήστε στην εξαγωνική ροδέλα κόκκινου χρώματος που υπάρχει στο κάτω μέρος, στο πρόσθιο, στο κέντρο του πλυντηρίου πιάτων, με ένα εξαγωνικό κλειδί ανοίγματος 8 mm, στρέφοντας δεξιόστροφα για την αύξηση του ύψους και αριστερόστροφα για τη μείωση. *(βλέπε συνημμένο φύλλο οδηγιών εντοιχισμού)*

Προειδοποιήσεις για το πρώτο πλύσιμο

Μετά την εγκατάσταση, αφαιρέστε τα επιθέματα που είναι τοποθετημένα στα καλάθια και τα ελαστικά συγκράτησης στο επάνω καλάθι *(όπου υπάρχουν).*

Καταχωρήσεις αποσκληρυντή

Πριν ξεκινήσετε το πρώτο πλύσιμο, καταχωρήστε το επίπεδο σκληρότητας του νερού του δικτύου. *(βλέπε κεφάλαιο Γυαλιστικό και αναγεννητικό αλάτι).*

Η πρώτη τροφοδοσία του ρεζερβουάρ του αποσκληρυντή θα πρέπει να γίνει με νερό, μετά εισάγετε περίπου 1 Kg αλατιού. Είναι φυσιολογικό να ξεχειλίσει λίγο νερό. Ξεκινήστε έναν κύκλο πλυσίματος αμέσως μετά. Χρησιμοποιείτε μόνο ειδικό αλάτι για πλυντήρια πιάτων. Μετά τη φόρτωση το ενδεικτικό φωτάκι ΑΠΟΥΣΙΑ ΑΛΑΤΙΟΥ σβήνει.

⚠ Η μη πλήρωση του δοχείου αλατιού μπορεί να προκαλέσει τη βλάβη της διάταξης αποσκλήρυνσης του νερού και του θερμαντικού στοιχείου.

Τεχνικά χαρακτηριστικά	
Διαστάσεις	Πλάτος cm 44,5 Ύψος cm 82 Βάθος cm 55
Χωρητικότητα	**10** στάνταρ σερβίτσια
Πίεση νερού τροφοδοσίας	0,05 ÷ 1MPa (0.5 ÷ 10 bar) 7,25 psi – 145 psi
Τάση τροφοδοσίας	Βλέπε ταμπελίτσα χαρακτηριστικών
Ολική απορροφούμενη ισχύς	Βλέπε ταμπελίτσα χαρακτηριστικών
Ασφάλεια	Βλέπε ταμπελίτσα χαρακτηριστικών
CE 	Αυτή η συσκευή είναι σύμφωνη με τις ακόλουθες Κοινοτικές Οδηγίες: -93/68/EEC (CE Marking) -2006/95/EC (Bassa Tensione) -2004/108/EC (Compatibilità Elettromagnetica) -2009/125/EC (Comm. Reg. 1016/2010) (Ecodesign) -2010/30/EC (Energy Labelling) -2011/65/EC (RoHS) -2012/19/EC

Η μηχανή διαθέτει ηχητικά σήματα/τόνους που ειδοποιούν για την εντολή που ενεργοποιείται: άναμμα, τέλος κύκλου κλπ.

Τα σύμβολα/ενδεικτικά φωτάκια/led που υπάρχουν στον πίνακα χειρισμού/οθόνη, μπορούν να ποικίλουν ως προς το χρώμα, να πάλλονται ή να είναι με σταθερό φως.

Η οθόνη εμφανίζει χρήσιμες πληροφορίες σχετικές με τον τύπο του τεθέντος κύκλου, τη φάση πλύσης/στεγνώματος, τον υπολειπόμενο χρόνο, τη θερμοκρασία κλπ...κλπ.

Περιγραφή της συσκευής

EL

Συνολική εικόνα

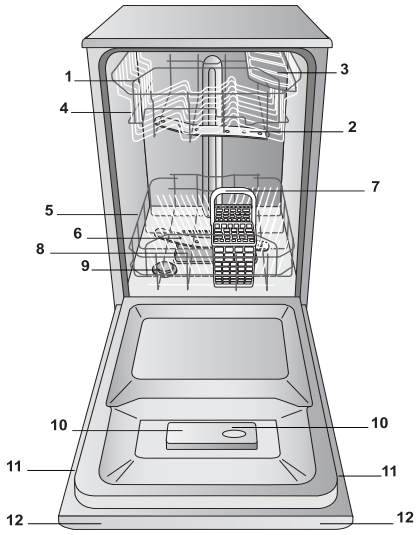

1. Καλάθι επάνω
2. Ψεκαστήρας επάνω
3. Κάλυμμα
4. Ρυθμιστής ύψους καλαθιού
5. Κάτω καλάθι
6. Ψεκαστήρας κάτω
7. Καλάθι μαχαιροπήρουνων
8. Φίλτρο πλυσίματος
9. Ρεζερβουάρ αλατιού
10. Λεκανίτσες απορρυπαντικού και ρεζερβουάρ γυαλιστικού
11. Πινακίδα χαρακτηριστικών
12. Πίνακας χειριστηρίων

Πίνακας χειριστηρίων

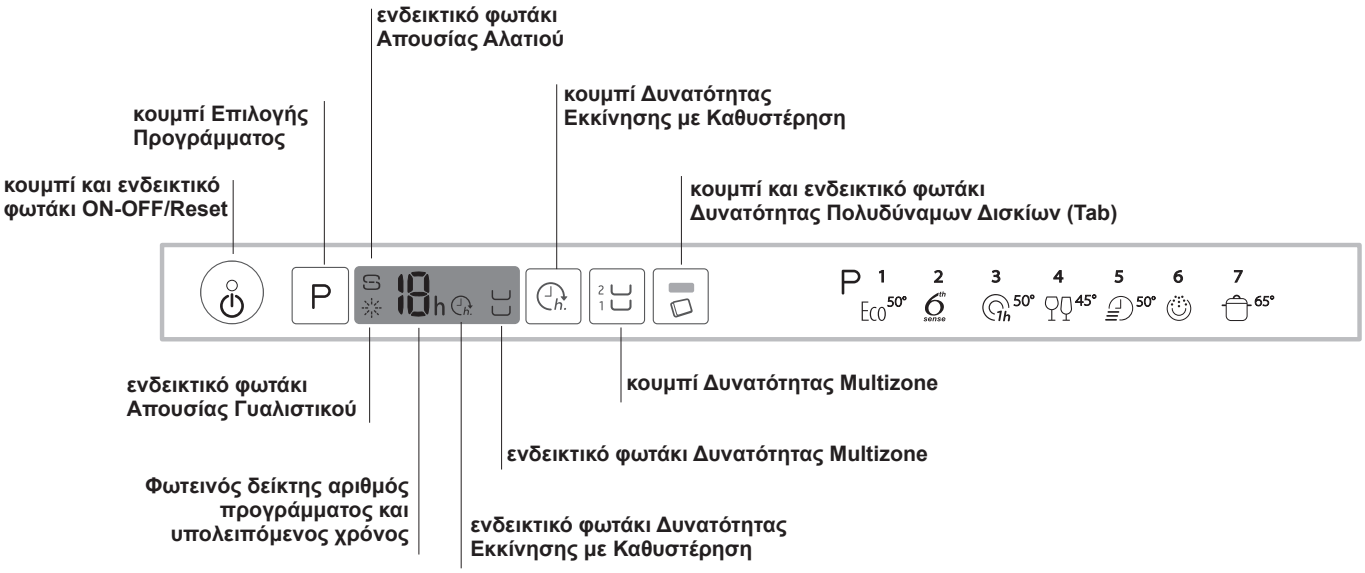

Αναγεννητικό αλάτι και Γυαλιστικό

⚠ **Χρησιμοποιείτε μόνο ειδικά προϊόντα για πλυντήρια πιάτων. Μη χρησιμοποιείτε μαγειρικό ή βιομηχανικό αλάτι.**
(Ακολουθήστε τις υποδείξεις που αναγράφονται επί της συσκευασίας.)

⚠ **Αν χρησιμοποιείτε πολυδύναμο προϊόν, προτείνεται, οπωσδήποτε να προσθέσετε το αλάτι, ειδικά αν το νερό είναι σκληρό ή πολύ σκληρό.** *(Ακολουθήστε τις υποδείξεις που αναγράφονται επί της συσκευασίας).*

⚠ **Μην προσθέτοντας ούτε αλάτι ούτε γυαλιστικό είναι φυσικό τα ενδεικτικά φωτάκια ΑΠΟΥΣΙΑΣ ΑΛΑΤΙΟΥ και ΑΠΟΥΣΙΑΣ ΓΥΑΛΙΣΤΙΚΟΥ να παραμένουν αναμμένα.**

Φόρτωση του αλατιού αναγέννησης

Η χρήση του αλατιού αποτρέπει το σχηματισμό ΑΛΑΤΩΝ στα σκεύη και στα μέρη του πλυντηρίου πιάτων.
• Είναι σημαντικό το ρεζερβουάρ του αλατιού να μην είναι ποτέ άδειο.
• Είναι σημαντικό να καταχωρείτε τη σκληρότητα του νερού.
Το ρεζερβουάρ του αλατιού βρίσκεται στο κάτω μέρος του πλυντηρίου πιάτων *(βλέπε Περιγραφή)* και πρέπει να πληρώνεται:
• όταν στο ταμπλό ανάβει το ενδεικτικό φωτάκι ΑΠΟΥΣΙΑ ΑΛΑΤΙΟΥ
• βλέπε αυτονομία στον πίνακα σκληρότητας νερού.

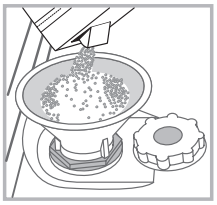

1. Βγάλτε το κάτω καλάθι και ξεβιδώστε το πώμα του ρεζερβουάρ αριστερόστροφα.
2. Μόνο για την πρώτη χρήση: γεμίστε το ρεζερβουάρ νερού μέχρι το χείλος.
3. Τοποθετήστε το χωνί *(βλέπε εικόνα)* και γεμίστε το ρεζερβουάρ αλατιού μέχρι το χείλος (περίπου 1kg). Είναι φυσιολογικό να ξεχειλίσει λίγο νερό.
4. Βγάλτε το χωνί, απομακρύνετε τα υπολείμματα αλατιού από το χωνί. Ξεβγάλτε το πώμα κάτω από τρεχούμενο νερό πριν το βιδώσετε.
Συστήνεται να κάνετε την εργασία αυτή σε κάθε εφοδιασμό με αλάτι. Κλείστε καλά το πώμα, ώστε να μην εισχωρεί απορρυπαντικό στο ρεζερβουάρ κατά το πλύσιμο (θα μπορούσε να χαλάσει ανεπανόρθωτα η διάταξη αφαλάτωσης).

⚠ Όταν χρειάζεται να φορτώσετε το αλάτι, συστήνεται να κάνετε την εργασία αυτή πριν την εκκίνηση του πλυσίματος.

Καταχώρηση σκληρότητας του νερού

Για να έχετε μια τέλεια λειτουργία του αποσκληρυντή, χρειάζεται να κάνετε μια ρύθμιση σε συνάρτηση με τη σκληρότητα του νερού του διαμερίσματος. Το δεδομένο είναι διαθέσιμο από την Εταιρεία Παροχής πόσιμου νερού. Η καταχωρηθείσα τιμή ισούται με μια μέση σκληρότητα.
• Ανάψτε το πλυντήριο πιάτων από το κουμπί ON/OFF ⏻
• Σβήστε το από το κουμπί ON/OFF ⏻
• Κρατήστε πατημένο το κουμπί **P** 5 δευτερόλεπτα, μέχρις ότου ακούσετε ένα μπιπ.
• Ανάψτε από το κουμπί ON/OFF ⏻
• Αναβοσβήνει ο αριθμός του επιπέδου της τρέχουσας επιλογής και το ενδεικτικό φωτάκι του αλατιού.
• Πατήστε το κουμπί **P** για να επιλέξετε το επιθυμητό επίπεδο σκληρότητας *(βλέπε πίνακα σκληρότητας).*
• Σβήστε το από το κουμπί ON/OFF ⏻
• Η καταχώρηση ολοκληρώθηκε!

Πίνακας Σκληρότητας Νερού				**Μέση αυτονομία-δοχείο αλατιού με 1 πλύσιμο την ημέρα**
επίπεδο	**°dH**	**°fH**	**mmol/l**	**μήνες**
1	0 - 6	0 - 10	0 - 1	7 μήνες
2	6 - 11	11 - 20	1,1 - 2	5 μήνες
3	12 - 17	21 - 30	2,1 - 3	3 μήνες
4	17 - 34	31 - 60	3,1 - 6	2 μήνες
5	34 - 50	61 - 90	6,1 - 9	2/3 εβδομάδες
Από 0°f έως 10°f συστήνεται να μη χρησιμοποιείτε αλάτι. Με ρύθμιση 5 η διάρκεια μπορεί να παραταθεί.				

(°dH = σκληρότητα σε γερμανικούς βαθμούς - °fH = σκληρότητα σε γαλλικούς βαθμούς - mmol/l = μιλιmol/λίτρο)

Φόρτωση του γυαλιστικού

Το γυαλιστικό διευκολύνει το ΣΤΕΓΝΩΜΑ των σκευών. Το ρεζερβουάρ του γυαλιστικού γεμίζει:
- όταν στο ταμπλό/οθόνη ανάβει το ενδεικτικό φωτάκι ΑΠΟΥΣΙΑ ΓΥΑΛΙΣΤΙΚΟΥ
- όταν ο οπτικός δείκτης που υπάρχει στη θυρίδα του δοχείου "**E**", γίνεται από σκούρος διαφανής.

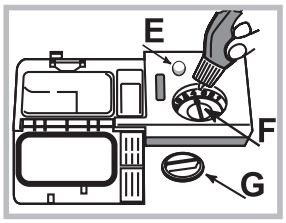

1. Ανοίξτε το ρεζερβουάρ στρέφοντας το πώμα "**G**" αριστερόστροφα.
2. Χύστε το γυαλιστικό αποτρέποντας τη διαφυγή του. Αν συμβεί, καθαρίστε αμέσως με ένα στεγνό πανί.
3. Ξαναβιδώστε το πώμα.
Μη χύνετε ΠΟΤΕ το γυαλιστικό απ'ευθείας στο εσωτερικό της λεκάνης.

Ρύθμιση της δόσης γυαλιστικού

Αν δεν είστε ικανοποιημένοι από το αποτέλεσμα του στεγνώματος, μπορείτε να ρυθμίσετε τη δόση του γυαλιστικού. Στρέψτε το ρυθμιστή "**F**". Μπορούν να τεθούν το πολύ 4 στάθμες ανάλογα με το μοντέλο του πλυντηρίου πιάτων. Η καταχωρηθείσα τιμή ισούται με ένα μέσο επίπεδο.

Φόρτωση των καλαθιών

EL

Υποδείξεις

Πριν φορτώσετε τα καλάθια, απομακρύνετε από τα σκεύη τα υπολείμματα τροφών και εκκενώστε ποτήρια και τα δοχεία από υγρά. Δεν χρειάζεται προκαταρκτικό ξέβγαλμα κάτω από τρεχούμενο νερό.

Τακτοποιήστε τα σκεύη έτσι που να είναι σταθερά και να μην ανατρέπονται, τα δοχεία να είναι διευθετημένα με το άνοιγμά τους προς τα κάτω και τα κοίλα ή κυρτά σε λοξή θέση, για να μπορεί το νερό να φτάνει σε όλες τις επιφάνειες και να εκκρέει.

Προσέξτε ώστε τα καπάκια, οι λαβές, τα τηγάνια και τα μπολ να μην εμποδίζουν την περιστροφή των ψεκαστήρων. Διευθετήστε τα μικρά αντικείμενα στο καλάθι των μαχαιροπίρουνων.

Τα πλαστικά σκεύη και τα αντικολλητικά τηγάνια, τείνουν να κρατάνε περισσότερο τις σταγόνες νερού και συνεπώς ο βαθμός στεγνώματός τους θα είναι μικρότερος από εκείνον των κεραμικών ή ατσάλινων σκευών.

Τα ελαφρά αντικείμενα (όπως τα πλαστικά σκεύη) θα πρέπει κατά προτίμηση να τοποθετούνται στο επάνω καλάθι και να διευθετούνται έτσι που να μην μπορούν να κινηθούν.

Αφού φορτώσετε, ελέγξτε αν οι ψεκαστήρες στρέφονται ελεύθερα.

Κάτω καλάθι

Το κάτω καλάθι μπορεί να περιέχει κατσαρόλες, καπάκια, πιάτα, σαλατιέρες, σκεύη, κλπ. Πιάτα και καπάκια μεγάλα τακτοποιούνται κατά προτίμηση στα πλαϊνά του καλαθιού.

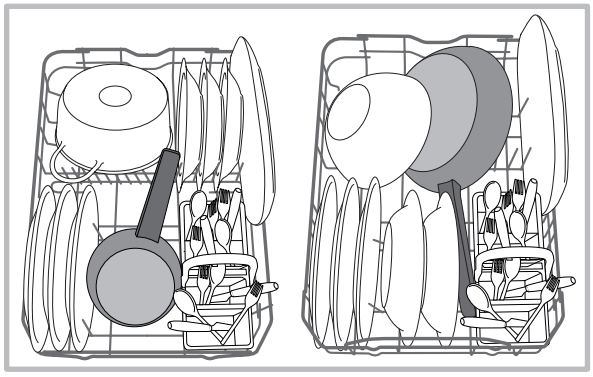

Συστήνεται να διευθετείτε τα πολύ λερωμένα σκεύη στο κάτω καλάθι επειδή στον τομέα αυτόν οι πίδακες νερού είναι πιο ενεργητικοί και επιτρέπουν καλύτερες επιδόσεις πλύσης.

Καλάθι των μαχαιροπίρουνων

Το καλάθι των μαχαιροπίρουνων διαθέτει ανοίγματα επάνω για καλύτερη διευθέτηση αυτών. πρέπει να τοποθετείται μόνο στο πρόσθιο μέρος του κάτω καλαθιού.

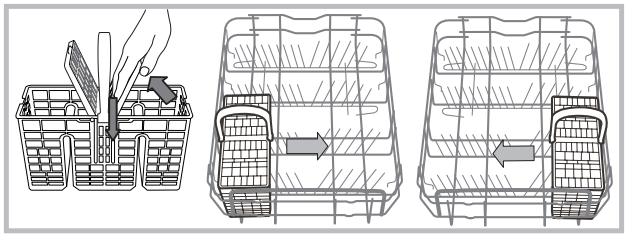

Επάνω καλάθι

Φορτώστε τα ντελικάτα και ελαφρά σκεύη: ποτήρια, κούπες, πιατάκια, χαμηλές σαλατιέρες.

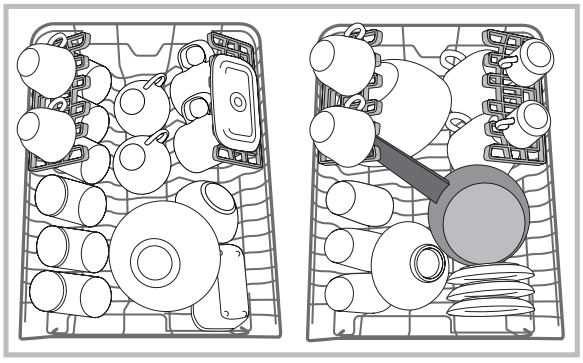

Κινητά πλαίσια σε μεταβλητή θέση

Τα πλευρικά κινητά πλαίσια μπορούν να τοποθετούνται σε τρία διαφορετικά ύψη για τη βελτιστοποίηση της διευθέτησης των σκευών στο χώρο του καλαθιού.

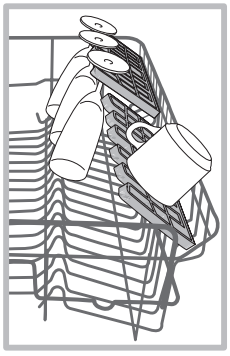

Τα κολονάτα μπορούν να τοποθετούνται σταθερά στα ανατρεπόμενα πλαίσια, εισάγοντας το στέλεχος του ποτηριού στις σχετικές εσοχές.

Για τη βελτιστοποίηση του στεγνώματος, τοποθετήστε τα ανατρεπόμενα πλαίσια με τη μέγιστη κλίση. Για να αλλάξετε την κλίση, ανασηκώστε το ανατρεπόμενο, κάντε το να κυλίσει ελαφρά και τοποθετήστε το στην επιθυμητή κλίση,

Ρύθμιση του ύψους του επάνω καλαθιού

Για τη διευκόλυνση της τακτοποίησης των σκευών, μπορείτε να τακτοποιήσετε το επάνω καλάθι σε θέση ψηλή ή χαμηλή.

Συνιστάται να μην προσαρμόζετε τη θέση ως προς το ύψος όταν η σχάρα είναι φορτωμένη.

Μη σηκώνετε ή κατεβάζετε ΠΟΤΕ το καλάθι προς τη μια μόνο πλευρά.

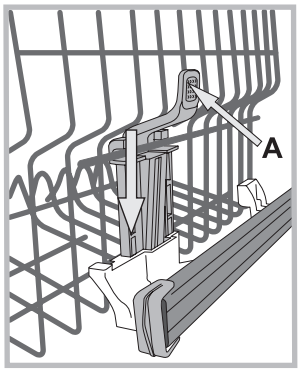

Αν το καλάθι διαθέτει **Lift-Up** *(βλέπε εικόνα)*, ανασηκώστε το καλάθι πιάνοντάς το από τα πλαϊνά και κινήστε προς τα πάνω. Για να επιστρέψετε στη χαμηλή θέση, πατήστε τους μοχλούς (A) στα πλαϊνά του καλαθιού και συνοδέψτε την κάθοδο προς τα κάτω.

Σκεύη μη κατάλληλα

- Μαχαιροπίρουνα και σκεύη ξύλινα.
- Λεπτά διακοσμημένα ποτήρια, σκεύη χειροτεχνικά και αντικέ. Οι διακοσμήσεις τους δεν είναι ανθεκτικές.
- Μέρη από συνθετικό υλικό μη ανθεκτικά στη θερμοκρασία.
- Σκεύη χάλκινα και από κασσίτερο.
- Σκεύη λερωμένα από στάχτη, κερί, γράσο ή μελάνι.

Οι διακοσμήσεις στο γυαλί, τα τεμάχια αλουμινίου και αργύρου κατά το πλύσιμο μπορεί να αλλάξουν χρώμα και να ξεθωριάσουν. Και ορισμένοι τύποι γυαλιού επίσης (π.χ. αντικείμενα κρυστάλλινα) μετά από πολλά πλυσίματα μπορεί να γίνουν θαμπά.

Ζημιές στο γυαλί και στα σκεύη

Αίτια:

• Τύπος γυαλιού και διαδικασία παραγωγής του γυαλιού.
• Χημική σύνθεση του απορρυπαντικού.
• Θερμοκρασία του νερού του προγράμματος ξεβγάλματος.

Συμβουλή:

• Να χρησιμοποιείτε μόνο ποτήρια και πορσελάνη εγγυημένα από τον παραγωγό ως ανθεκτικά στο πλύσιμο σε πλυντήριο πιάτων.
• Να χρησιμοποιείτε απαλό απορρυπαντικό για σκεύη.
• Να βγάζετε τα σκεύη και τα μαχαιροπίρουνα από το πλυντήριο πιάτων το συντομότερο δυνατόν μετά το τέλος του προγράμματος.

Απορρυπαντικό και χρήση του πλυντηρίου πιάτων

EL

Φόρτωση του απορρυπαντικού

Το καλό αποτέλεσμα του πλυσίματος εξαρτάται και από τη σωστή δοσολογία του απορρυπαντικού, υπερβάλλοντας δεν έχετε καλύτερο πλύσιμο και επιβαρύνετε το περιβάλλον.

Ανάλογα με το βαθμό βρωμιάς, η δόση μπορεί να προσαρμοστεί στη συγκεκριμένη περίπτωση με ένα απορρυπαντικό σε σκόνη ή υγρό.
Συνήθως για κανονική βρωμιά, να χρησιμοποιείτε περίπου 25 gr. (απορρυπαντικό σε σκόνη), ή 25ml (υγρό απορρυπαντικό). Αν χρησιμοποιούνται παστίλιες, αρκεί μία.

Αν τα σκεύη είναι λίγο λερωμένα ή ξεβγάλθηκαν προηγουμένως κάτω από νερό, μειώστε αισθητά τη δόση του απορρυπαντικού.

Για ένα καλό αποτέλεσμα πλύσης να τηρείτε τις οδηγίες επί των συσκευασιών του απορρυπαντικού.

Σε περίπτωση περαιτέρω ερωτήσεων, σας προτείνουμε να απευθυνθείτε στους παραγωγούς των απορρυπαντικών.

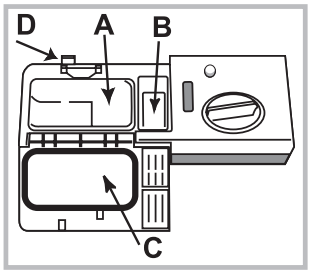

1.Για να ανοίξετε τη θήκη απορρυπαντικού ενεργοποιήστε τη διάταξη ανοίγματος **"D"**

2. Δοσολογήστε το απορρυπαντικό συμβουλευόμενοι τον Πίνακα των προγραμμάτων:
• σε σκόνη: λεκανίτσες A και B.
• παστίλιες: όταν το πρόγραμμα απαιτεί 1, βάλτε την στη λεκανίτσα A και κλείστε το καπάκι. Όταν απαιτούνται 2, βάλτε τη δεύτερη στο βάθος του κάδου.

3. Κλείστε το καπάκι της θήκης απορρυπαντικού ωθώντας το ψηλά, μέχρι τη σωστή εμπλοκή της διάταξης κλεισίματος.
Η θήκη απορρυπαντικού ανοίγει αυτόματα ανάλογα με το πρόγραμμα, την κατάλληλη στιγμή.
Απομακρύνετε τα υπολείμματα του απορρυπαντικού από τα άκρα της λεκανίτσας και κλείστε το καπάκι μέχρι να ακουστεί το κλικ.

Αν χρησιμοποιηθούν συνδυαστικά διάφορα απορρυπαντικά, είναι καλό να χρησιμοποιήσετε τη δυνατότητα TAB, που προσαρμόζει το πρόγραμμα πλύσης έτσι που να επιτυγχάνεται πάντα το βέλτιστο δυνατό αποτέλεσμα πλύσης και στεγνώματος.

⚠ **Χρησιμοποιείτε μόνο απορρυπαντικό για πλυντήριο πιάτων.**

ΜΗ ΧΡΗΣΙΜΟΠΟΙΕΙΤΕ απορρυπαντικά για πλύσιμο στο χέρι.

Υπερβολική χρήση απορρυπαντικού μπορεί να αφήσει υπολείμματα αφρού στο τέλος του κύκλου.

Οι καλύτερες επιδόσεις πλυσίματος και στεγνώματος επιτυγχάνονται μόνο με τη συνδυασμένη χρήση απορρυπαντικού, υγρού γυαλιστικού και αλατιού αναγεννητικού.

Συνιστάται η χρήση απορρυπαντικών χωρίς φωσφορικά και χωρίς χλώριο που είναι τα πλέον ενδεδειγμένα για την προστασία του περιβάλλοντος.

Εκκίνηση του πλυντηρίου πιάτων

1. Ανοίξτε την πόρτα και πιέστε το κουμπί ON-OFF.
2. Δοσολογία του απορρυπαντικού. *(βλέπε Φόρτωση του απορρυπαντικού).*
3. Φορτώστε τα καλάθια *(βλέπε Φόρτωση των καλαθιών).*
4. Επιλέξτε το πρόγραμμα, με βάση τα σκεύη και το βαθμό βρωμιάς τους *(βλέπε πίνακα των προγραμμάτων)* πατώντας το κουμπί **P.**
5. Επιλέξτε τις δυνατότητες πλυσίματος. *(βλέπε Ειδικά προγράμματα και Δυνατότητες).*
6. Εκκινήστε κλείνοντας την πόρτα.
7. Το τέλος του προγράμματος επισημαίνεται από ηχητικά σήματα και αναβοσβήνει ο αριθμός του προγράμματος στην οθόνη. Ανοίξτε την πόρτα, σβήστε τη συσκευή πιέζοντας το κουμπί ON-OFF.
8. Περιμένετε μερικά λεπτά πριν βγάλετε τα σκεύη, για να μην καείτε. Αδειάστε τα καλάθια αρχίζοντας από το κάτω.

⚠ **Για να μειωθεί η κατανάλωση ηλεκτρικής ενέργειας, σε ορισμένες περιστάσεις παρατεταμένης ΜΗ χρήσης, η μηχανή σβήνει αυτόματα.**

Αν τα σκεύη είναι λίγο λερωμένα ή ξεβγάλθηκαν προηγουμένως κάτω από νερό, μειώστε αισθητά τη δόση του απορρυπαντικού.

Τροποποίηση ενός προγράμματος σε εξέλιξη

Αν έχει επιλεγεί ένα εσφαλμένο πρόγραμμα μπορείτε να το τροποποιήσετε, αρκεί να έχει μόλις ξεκινήσει: ανοίξτε την πόρτα προσέχοντας στη διαφυγή ατμού, πατώντας παρατεταμένα το κουμπί ON/OFF, η μηχανή σβήνει. Ανάψτε εκ νέου τη μηχανή με το κουμπί ON/OFF και επιλέξτε το νέο πρόγραμμα και τις ενδεχόμενες δυνατότητες. Εκκινήστε κλείνοντας την πόρτα.

Προσθήκη άλλων σκευών

Χωρίς να σβήσετε τη μηχανή, ανοίξτε την πόρτα προσέχοντας στην έξοδο ατμού και βάλτε τα σκεύη. Κλείστε την πόρτα: ο κύκλος επαναλαμβάνεται.

Τυχαίες διακοπές

Αν κατά το πλύσιμο ανοίξει η πόρτα ή διαπιστωθεί διακοπή ρεύματος, το πρόγραμμα διακόπτεται. Συνεχίζει από το σημείο της διακοπής όταν κλείσετε την πόρτα ή επιστρέψει το φως.

Προγράμματα

Τα δεδομένα των προγραμμάτων μετρήθηκαν σε συνθήκες εργαστηριακές σύμφωνα με το ευρωπαϊκό Υπόδειγμα EN 50242.
Ανάλογα με τις διαφορετικές συνθήκες χρήσης, η διάρκεια και τα δεδομένα των προγραμμάτων μπορεί να αλλάζουν.

Πρόγραμμα	Στέγνωμα	Δυνατότητες	Διάρκεια του προγράμματος ώρες:λεπτά	Κατανάλωση νερού (l/κύκλο)	Κατανάλωση Ενέργειας (KWh/κύκλο)
1. Eco	Ναι	Εκκίνηση με Καθυστέρηση - Multizone - Tab	03:00	9	0,74
2. Sixth Sense	Ναι	Εκκίνηση με Καθυστέρηση - Multizone - Tab	01:10 - 02:30	7 - 14	0,90 - 1,25
3. 1 Hour/ 1 ώρα 50° 1h	Όχι	Εκκίνηση με Καθυστέρηση - Multizone - Tab	01:00	13	0,95
4. Εύθραυστα 45°	Ναι	Εκκίνηση με Καθυστέρηση - Multizone - Tab	01:40	9	0,85
5. Rapid/ ΓΡΗΓΟΡΟ 50°	Όχι	Εκκίνηση με Καθυστέρηση - Tab	00:25	8	0,45
6. Μούλιασμα	Όχι	Εκκίνηση με Καθυστέρηση - Multizone	00:10	4	0,01
7. Εντατικό 65°	Ναι	Εκκίνηση με Καθυστέρηση - Multizone - Tab	02:50	17	1,45

Υποδείξεις για την επιλογή των προγραμμάτων και δοσολόγησης του απορρυπαντικού

1. Κανονικά λερωμένα σκεύη. Βασικό πρόγραμμα, το πιο αποδοτικό όσον αφορά το συνδυασμό κατανάλωσης ενέργειας και νερού. 4 gr/ml** + 21 gr/ml *(**Ποσότητα απορρυπαντικού για πρόπλυση)*

2. Χρήση για κανονικά λερωμένα πιάτα με ξεραμένα υπολείμματα τροφών. Ένας ειδικός αισθητήρας αξιολογεί πόσο λερωμένα είναι τα σκεύη και προσαρμόζει ανάλογα τον κύκλο πλύσης στην πιο αποδοτική και οικονομική επιλογή αυτόματα. 4 gr/ml** + 21 gr/ml

3. Για ελαφρά λερωμένα φορτία που χρειάζονται ένα γρήγορο βασικό στέγνωμα. (Ιδανικό για 4 σερβίτσια) 25 gr/ml – 1 Tab

4. Κύκλος για ευαίσθητα αντικείμενα, που είναι λιγότερο ανθεκτικά στις υψηλές θερμοκρασίες, για παράδειγμα ποτήρια και φλιτζάνια. 25 gr/ml – 1 Tab

5. Γρήγορος κύκλος για ελαφρά λερωμένα πιάτα, χωρίς ξεραμένα υπολείμματα τροφών. (ιδανικός για 2 σερβίτσια) 21 gr/ml – 1 Tab

6. Σκεύη για πλύσιμο αργότερα. Όχι απορρυπαντικό

7. Συνιστώμενο πρόγραμμα για πολύ λερωμένα σκεύη, ειδικά για τηγάνια και κατσαρόλες (δεν πρέπει να χρησιμοποιείτε για ευαίσθητα αντικείμενα). 25 gr/ml – 1 Tab

Καταναλώσεις σε αναμονή: κατανάλωση left-on mode: 5,0 W - κατανάλωση off mode: 0,5 W

Ειδικά προγράμματα και Δυνατότητες

EL

Σημειώσεις:
Οι καλύτερες επιδόσεις των προγραμμάτων "1 Hour/Ταχύ και Rapid", επιτυγχάνονται συνήθως τηρώντας τον αριθμό των καθοριζόμενων σκευών.

Για να καταναλώσετε λιγότερο χρησιμοποιεί το πλυντήριο πιάτων με πλήρες φορτίο.

Σημείωση για τα Εργαστήρια Δοκιμών: για πληροφορίες για τις συνθήκες της συγκριτικής δοκιμής ΕΝ, απευθυνθείτε στη διεύθυνση: contact@whirlpool.com

Δυνατότητες πλυσίματος

Αν μια δυνατότητα δεν είναι συμβατή με το επιλεγμένο πρόγραμμα, (βλέπε πίνακα προγραμμάτων) το σχετικό led αναβοσβήνει γρήγορα 3 φορές και ακούγονται ηχητικά σήματα.

Δυνατότητες Καθυστερημένη εκκίνηση

Μπορείτε να αναβάλλετε από **1 έως 12** ώρες την εκκίνηση του προγράμματος:
1. Πατήστε το κουμπί ΕΚΚΙΝΗΣΗ ΜΕ ΚΑΘΥΣΤΕΡΗΣΗ: η οθόνη εμφανίζει το σχετικό σύμβολο. Σε κάθε περαιτέρω πάτημα αυξάνεται ο χρόνος (1h, 2h, κλπ. μέχρι σε ένα μέγιστο 12h) από την εκκίνηση του επιλεγμένου προγράμματος.
2. Επιλέξτε το πρόγραμμα και κλείστε την πόρτα: αρχίζει η αντίστροφη μέτρηση.
3. Με τη λήξη του χρόνου, το ενδεικτικό φωτάκι σβήνει και το πρόγραμμα ξεκινάει.
Για να μεταβάλλετε την υστέρηση και να επιλέξετε μικρότερο χρόνο πατήστε το κουμπί ΕΚΚΙΝΗΣΗ ΜΕ ΚΑΘΥΣΤΕΡΗΣΗ. Για να τον ακυρώσετε πατήστε το κουμπί διαδοχικά μέχρι να σβήσει το ενδεικτικό φωτάκι της επιλεγμένης καθυστέρησης. Το πρόγραμμα εκκινεί με το κλείσιμο της πόρτας.

⚠ **Δεν μπορείτε να θέσετε την Εκκίνηση με Υστέρηση αν έχει ξεκινήσει κύκλος.**

Δυνατότητες Πολυδύναμα Δισκία (Tab)

Με τη δυνατότητα αυτή βελτιστοποιείται το αποτέλεσμα πλυσίματος και στεγνώματος.
Όταν χρησιμοποιούνται πολυδύναμες παστίλιες πιέστε το κουμπί ΠΟΛΥΔΥΝΑΜΕΣ ΠΑΣΤΙΛΙΕΣ, το σχετικό φωτάκι φωτίζεται.

⚠ **Η δυνατότητα «Πολυδύναμες Παστίλιες» συνεπάγεται την επιμήκυνση του προγράμματος.**

Επιλογή MULTIZONE (πολυζωνική)

Αν τα σκεύη είναι λίγα, μπορείτε να διενεργήσετε το μισό φορτίο εξοικονομώντας νερό, ενέργεια και απορρυπαντικό.
Επιλέξτε το πρόγραμμα πιέζοντας το κουμπί MULTIZONE διαδοχικά: φωτίζεται το ενδεικτικό φωτάκι το σχετικό με το επιλεγμένο καλάθι και ενεργοποιείται το πλύσιμο μόνο στο επάνω καλάθι ή μόνο στο κάτω.

⚠ **Θυμηθείτε να φορτώνετε τα σκεύη μόνο στο επάνω ή κάτω καλάθι και να μειώνετε την ποσότητα απορρυπαντικού.**

Light Point

Ορισμένα μοντέλα πλυντηρίων πιάτων διαθέτουν έναν πράσινο φωτεινό δείκτη τοποθετημένο στο ενδιάμεσο μεταξύ πόρτας και του top της κουζίνας, ο οποίος πληροφορεί για την κατάσταση προώθησης του σε εξέλιξη προγράμματος. Μπορείτε να επιλέξετε έναν από τους ακόλουθους τρόπους λειτουργίας:
a) Λειτουργία ανενεργή
b) Στην εκκίνηση του κύκλου το φως ανάβει για μερικά δευτερόλεπτα, παραμένει σβηστό κατά τον κύκλο, αναβοσβήνει στο τέλος κύκλου (προκαθορισμένος τρόπος)
c) Το φως παραμένει αναμμένο κατά τον κύκλο, αναβοσβήνει στο τέλος κύκλου. Αν καταχωρηθεί η εκκίνηση με καθυστέρηση, το φως ανάβει για τα πρώτα δευτερόλεπτα ή για όλη τη διάρκεια της αντίστροφης μέτρησης, ανάλογα με το αν έχει τεθεί ο τρόπος b) ή ο c).
Το φως σβήνει σε κάθε άνοιγμα της πόρτας.
Για να επιλέξετε τον τρόπο που προτιμάτε, ανάψτε τη μηχανή, κρατήστε πατημένο το κουμπί **P** μέχρις ότου στην οθόνη εμφανιστεί ένα από τα τρία γράμματα, πατήστε το κουμπί **P** μέχρι να φτάσετε στο επιθυμητό γράμμα (ή τρόπο), κρατήστε πατημένο το κουμπί **P** για να επιβεβαιώσετε την επιλογή.

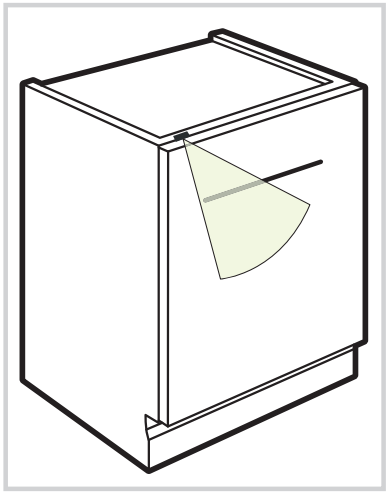

Συντήρηση και φροντίδα

Αποκλεισμός νερού και ηλεκτρικού ρεύματος

- Να κλείνετε τη βρύση του νερού μετά από κάθε πλύσιμο για την αποτροπή κινδύνου απωλειών.
- Βγάλτε το βύσμα από την ηλεκτρική πρίζα όταν καθαρίζετε τη μηχανή και κατά τις εργασίες συντήρησης.

Καθαρισμός του πλυντηρίου πιάτων

- Η εξωτερική επιφάνεια και ο πίνακας χειρισμού μπορούν να καθαρίζονται με μαλακό πανί βρεγμένο με νερό. Μη χρησιμοποιείτε διαλύτες ή λειαντικά.
- Η εσωτερική λεκάνη μπορεί να καθαριστεί από ενδεχόμενους λεκέδες με πανί βρεγμένο με νερό και λίγο ξύδι.

Αποφυγή δυσάρεστων οσμών

- Να αφήνετε πάντα μισάνοιχτη την πόρτα για να μην κατακάθεται υγρασία.
- Να καθαρίζετε τακτικά τις περιμετρικές τσιμούχες της πόρτας και των λεκανών απορρυπαντικού με βρεγμένο σφουγγαράκι. Έτσι, θα αποφευχθεί η κατακάθιση τροφής, που ευθύνεται κατά κύριο λόγο για τη δυσοσμία.

Καθαρισμός των ψεκαστήρων

Μπορεί να συμβεί υπολείμματα τροφής να κολλήσουν στους ψεκαστήρες και να βουλώσουν τις οπές εξαγωγής νερού: είναι καλό, κάθε τόσο, να τις ελέγχετε και να τις καθαρίζετε με βουρτσάκι μη μεταλλικό.
Οι δύο ψεκαστήρες είναι αποσυναρμολογήσιμοι.

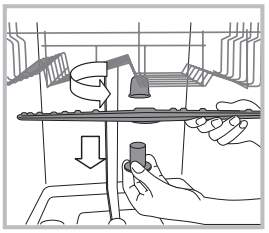

Για να ξεμοντάρετε τον επάνω ψεκαστήρα, πρέπει να ξεβιδώσετε αριστερόστροφα τον πλαστικό δακτύλιο. Ο επάνω ψεκαστήρας ξαναμοντάρεται με το τμήμα του μεγαλύτερου αριθμού οπών προς τα πάνω.

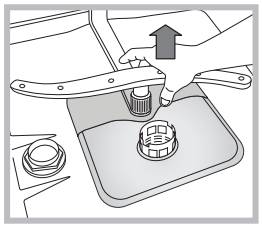

Ο ψεκαστήρας αποσπάται τραβώντας τον προς τα πάνω.

Καθαρισμός του φίλτρου εισόδου νερού

Αν οι σωλήνες του νερού είναι νέοι ή παρέμειναν επί μακρόν ανενεργοί, πριν κάνετε τη σύνδεση, κάντε να τρέξει νερό μέχρι να γίνει διαυγές και χωρίς ακαθαρσίες. Χωρίς αυτό το προληπτικό μέτρο, υπάρχει κίνδυνος το σημείο όπου μπαίνει το νερό να βουλώσει, προκαλώντας ζημιά στο πλυντήριο πιάτων.

⚠ Να καθαρίζετε περιοδικά το φίλτρο εισόδου νερού που βρίσκεται στην έξοδο της βρύσης.
- Κλείστε τη βρύση του νερού.
- Ξεβιδώστε το άκρο του σωλήνα παροχής νερού, βγάλε το φίλτρο και καθαρίστε το απαλά κάτω από πίδακα τρεχούμενου νερού.
- Βάλτε εκ νέου το φίλτρο και βιδώστε το σωλήνα.

Καθαρισμός των φίλτρων

Η μονάδα φιλτραρίσματος αποτελείται από τρία φίλτρα που καθαρίζουν το νερό πλυσίματος από τα υπολείμματα τροφής και το επαναφέρουν στην κυκλοφορία: για να έχετε καλά αποτελέσματα πλυσίματος, είναι απαραίτητο να τα καθαρίζετε.

⚠ Να καθαρίζετε τα φίλτρα τακτικά.

⚠ Το πλυντήριο πιάτων δεν πρέπει να χρησιμοποιείται χωρίς φίλτρα ή με φίλτρο αποσυνδεδεμένο.
• Μετά από μερικά πλυσίματα ελέγξτε τη μονάδα φιλτραρίσματος και αν χρειαστεί καθαρίστε την επιμελώς με τρεχούμενο νερό και με τη βοήθεια μιας βούρτσας μη μεταλλικής, ακολουθώντας τις παρακάτω οδηγίες:
1. στρέψτε δεξιόστροφα το κυλινδρικό φίλτρο C και βγάλτε το (εικ. 1).
2. Βγάλτε το ποτήρι φίλτρου B ασκώντας μια ελαφρά πίεση στα πλευρικά πτερύγια (Εικ. 2).
3. Τραβήξτε το δίσκο φίλτρου inox A. (εικ. 3).
4. Επιθεωρήστε τη λεκάνη αποστράγγισης και απομακρύνετε ενδεχόμενα υπολείμματα τροφής. **ΜΗΝ ΑΦΑΙΡΕΙΤΕ ΠΟΤΕ** την προστασία της αντλίας πλυσίματος (λεπτομέρεια μαύρου χρώματος) (εικ. 4).

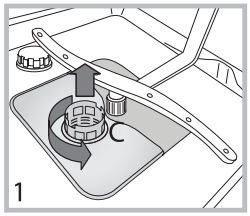

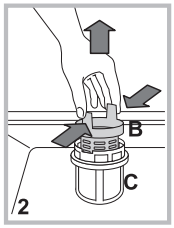

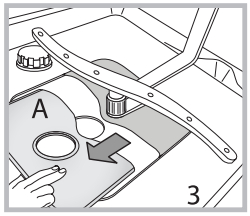

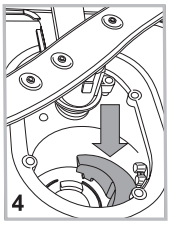

Μετά τον καθαρισμό των φίλτρων, ξαναμοντάρετε τη μονάδα φιλτραρίσματος και επανατοποθετήστε το σωστά στην έδρα του. Είναι βασικό για καλή λειτουργία του πλυντηρίου πιάτων.

Αν απουσιάσετε για μεγάλη χρονική περίοδο

- Αποσυνδέστε τις ηλεκτρικές συνδέσεις και κλείστε τον κρουνό του νερού.
- Να αφήνετε μισόκλειστη την πόρτα.
- Στην επιστροφή, κάνετε ένα πλύσιμο χωρίς φορτίο.

Ανωμαλίες και λύσεις

EL

Μπορεί να τύχει να μη λειτουργεί η συσκευή. Πριν τηλεφωνήσετε στην Τεχνική υποστήριξη ελέγξτε αν πρόκειται για πρόβλημα εύκολης επίλυσης με τη βοήθεια του παρακάτω καταλόγου.

Ανωμαλίες:	**Πιθανά αίτια/Λύση:**
Το πλυντήριο πιάτων δεν ξεκινάει ή δεν απαντάει στις εντολές	• Η στρόφιγγα του νερού δεν είναι ανοιχτή. • Σβήστε τη μηχανή με το κουμπί ON/OFF, ανάψτε πάλι μετά από ένα λεπτό και ξαναθέστε το πρόγραμμα. • Το βύσμα δεν έχει μπει καλά στην ηλεκτρική πρίζα ή αλλάξτε ηλεκτρική πρίζα. • Η πόρτα του πλυντηρίου πιάτων δεν είναι καλά κλεισμένη.
Η πόρτα δεν κλείνει	• Ελέγξτε αν τα καλάθια έχουν εισαχθεί τελείως. • Η κλειδαριά πετάχτηκε. Ωθήστε δυναμικά την πόρτα μέχρι να ακούσετε το «κλακ».
Το πλυντήριο πιάτων δεν αδειάζει νερό.	• Το πρόγραμμα πλυσίματος δεν τελείωσε ακόμη. • Ο σωλήνας εκκένωσης νερού είναι διπλωμένος *(βλέπε Εγκατάσταση).* • Η εκκένωση του νεροχύτη είναι βουλωμένη. • Το φίλτρο είναι βουλωμένο από υπολείμματα τροφής. • Ελέγξτε το ύψος του σωλήνα εκκένωσης.
Το πλυντήριο πιάτων κάνει θόρυβο.	• Τα σκεύη χτυπάνε μεταξύ τους ή κόντρα στους ψεκαστήρες. Τοποθετήστε τα σκεύη σωστά και ελέγξτε αν οι ψεκαστήρες στρέφονται ελεύθερα. • Υπερβολική παρουσία αφρού: Το απορρυπαντικό δεν έχει δοσολογηθεί σωστά ή δεν είναι κατάλληλο για πλύσιμο σε πλυντήριο πιάτων. *(βλέπε Απορρυπαντικό και Χρήση του πλυντηρίου πιάτων).* Μην προπλένετε τα σκεύη στο χέρι.
Σε σκεύη και ποτήρια υπάρχουν ασβεστούχα κατακάθια ή μια υπόλευκη επίστρωση.	• Λείπει το αλάτι αναγέννησης. • Η ρύθμιση της σκληρότητας του νερού δεν είναι κατάλληλη. Αυξήστε τις τιμές. *(βλέπε Αναγεννητικό αλάτι και Γυαλιστικό).* • Το πώμα του ρεζερβουάρ του αλατιού και του γυαλιστικού δεν είναι καλά κλειστό. • Το γυαλιστικό έχει εξαντληθεί ή η δοσολογία είναι ανεπαρκής.
Σε σκεύη και ποτήρια υπάρχουν γραμμώσεις ή υπόλευκες επιστρώσεις.	• Η δοσολογία του γυαλιστικού είναι υπερβολική.
Τα σκεύη είναι λίγο στεγνά.	• Επελέγη ένα πρόγραμμα χωρίς στέγνωμα. • Το γυαλιστικό έχει εξαντληθεί. *(βλέπε Αναγεννητικό αλάτι και Γυαλιστικό).* • Η ρύθμιση του γυαλιστικού δεν είναι κατάλληλη. • Τα σκεύη είναι από αντικολλητικό υλικό ή πλαστικό. Είναι φυσιολογική η παρουσία σταγόνων νερού.
Τα σκεύη δεν είναι καθαρά.	• Τα σκεύη δεν τακτοποιήθηκαν σωστά. • Οι ψεκαστήρες δεν είναι ελεύθεροι να στρέφονται, μπλοκαρισμένοι από τα σκεύη. • Το πρόγραμμα πλύσης είναι πολύ ήπιο *(βλέπε Προγράμματα).* • Υπερβολική παρουσία αφρού: Το απορρυπαντικό δεν έχει δοσολογηθεί σωστά ή δεν είναι κατάλληλο για πλύσιμο σε πλυντήριο πιάτων. *(βλέπε Απορρυπαντικό και Χρήση του πλυντηρίου πιάτων).* • Το πώμα του γυαλιστικού δεν έκλεισε σωστά. • Το φίλτρο είναι βρώμικο ή βουλωμένο *(βλέπε Συντήρηση και φροντίδα).* • Απουσιάζει το αναγεννητικό αλάτι *(βλέπε Αναγεννητικό αλάτι και Γυαλιστικό).* • Βεβαιωθείτε ότι το ύψος των πιάτων είναι συμβατό με τη ρύθμιση του καλαθιού. • Οι οπές των ψεκαστήρων είναι εμφραγμένοι. *(βλέπε Συντήρηση και φροντίδα).*
Το πλυντήριο πιάτων δεν φορτώνει νερό έχει μπλοκάρει, με τα ενδεικτικά φωτάκια αναμμένα	• Απουσιάζει το νερό στο δίκτυο ύδρευσης ή η στρόφιγγα είναι κλειστή. • Ο σωλήνας τροφοδοσίας νερού είναι διπλωμένος *(βλέπε Εγκατάσταση).* • Τα φίλτρα είναι βουλωμένα, θα πρέπει να τα καθαρίσετε. *(βλέπε Συντήρηση και φροντίδα).* • Η εκκένωση είναι βουλωμένη, θα πρέπει να την καθαρίσετε. • Αφού κάνετε τις εργασίες ελέγχου και καθαρισμού, σβήστε και ανάψτε το πλυντήριο πιάτων και ξεκινήστε πάλι ένα νέο κύκλο πλυσίματος. • Αν το πρόβλημα επιμένει, κλείστε τη στρόφιγγα του νερού, αποσυνδέστε το βύσμα και επικοινωνήστε με την τεχνική υποστήριξη.

PL

⚠ W przypadku przenoszenia należy trzymać urządzenie w pozycji pionowej; w razie konieczności przechylić je do tyłu.

Połączenia hydrauliczne

Przystosowanie instalacji hydraulicznej powinno być dokonywane wyłącznie przez wykwalifikowany personel.

Wąż doprowadzający i odprowadzający wodę można skierować na prawo lub na lewo, aby umożliwić optymalną instalację. Przewody rurowe nie mogą być zagięte ani przygniecione przez zmywarkę.

Podłączenie węża doprowadzającego wodę

- Do zaworu wody z gwintem 3/4" GAS zimnej lub ciepłej (max. 60°C).
- Odkręcić wodę i pozwolić płynąć aż stanie się przejrzysta.
- Przykręcić dobrze wąż doprowadzający wodę i odkręcić kurek.

⚠ Jeśli wąż doprowadzający okaże się za krótki, zwrócić się do specjalistycznego sklepu lub wykwalifikowanego technika *(zob. Serwis)*.

⚠ Ciśnienie wody powinno mieścić się w zakresie wartości podanych w tabeli danych technicznych, w przeciwnym przypadku zmywarka może pracować nieprawidłowo.

⚠ Należy zwrócić uwagę, aby na przewodzie nie tworzyły się zgięcia ani zwężenia.

Podłączenie węża odprowadzającego wodę

Podłączyć przewód odprowadzający do przewodu kanalizacyjnego o średnicy minimum 2 cm. (A)
Złącze przewodu odprowadzającego musi znajdować się na wysokości od 40 do 80 cm od podłogi lub podłoża, na którym umieszczono zmywarkę.

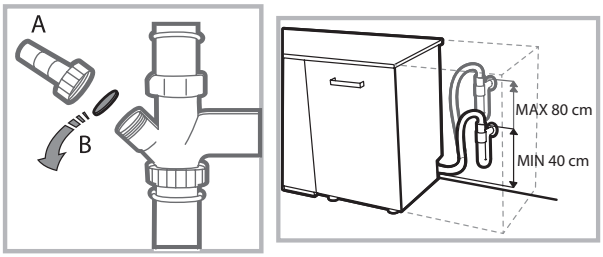

Przed podłączeniem przewodu odprowadzającego wodę do syfonu zlewozmywaka, należy usunąć plastikową zatyczkę (B).

Zabezpieczenie przed zalaniem

Aby zagwarantować, że nie dojdzie do zalania, zmywarka:
- posiada system przerywający dopływ wody w przypadku wystąpienia anomalii lub wydostawania się wody ze środka. Niektóre modele są wyposażone także w dodatkowe urządzenie zabezpieczające **New Acqua Stop**, które gwarantuje ochronę przed zalaniem również w przypadku pęknięcia przewodu doprowadzającego wodę.

UWAGA: NIEBEZPIECZNE NAPIĘCIE!

Węża doprowadzającego wodę nie można w żadnym wypadku przecinać, gdyż zawiera części pod napięciem.

Podłączenie do sieci elektrycznej

Przed włożeniem wtyczki do gniazdka należy się upewnić, czy:
- gniazdko **ma uziemienie** ⏚ i jest zgodne z obowiązującymi przepisami;
- gniazdko jest w stanie wytrzymać obciążenie maksymalnej mocy urządzenia wskazane na tabliczce znamionowej umieszczonej na drzwiach wewnętrznych *(zob. Opis zmywarki);*
- napięcie zasilania zawiera się w przedziale wartości podanych na tabliczce znamionowej umieszczonej na drzwiach wewnętrznych;
- gniazdko jest kompatybilne z wtyczką urządzenia. W przeciwnym wypadku zwrócić się do wykwalifikowanego technika o wymianę wtyczki *(zob. Serwis)*; nie używać przedłużaczy ani rozgałęziaczy.

⚠ Po zainstalowaniu urządzenia przewód zasilana elektrycznego oraz gniazdko elektryczne powinny być łatwo dostępne.

⚠ Przewód nie powinien być powyginany ani przygnieciony.

⚠ Jeśli przewód zasilający jest uszkodzony, powinien zostać wymieniony przez producenta lub jego serwis techniczny, aby uniknąć wszelkiego ryzyka. *(zob. Serwis)*

⚠ Producent nie ponosi żadnej odpowiedzialności w przypadku nieprzestrzegania tych zasad.

Ustawienie i wypoziomowanie

1. Postawić zmywarkę na równym i twardym podłożu. Skompensować nierówności odkręcając lub dokręcając przednie nóżki, aż urządzenie znajdzie się w pozycji poziomej. Dokładne wypoziomowanie zapewnia stabilność i zapobiega drganiom i hałasom.

2. Po zamontowaniu zmywarki otworzyć drzwiczki i przykleić przezroczysty pasek samoprzylepny pod blatem drewnianym w celu jego ochrony przed ewentualnymi skroplinami.

3. Ustawić zmywarkę, przysuwając jej boki lub tył do sąsiadujących mebli lub do ściany. Urządzenie można również wbudować pod blatem kuchennym *(zob. Karta montażu)*.

4. Aby wyregulować wysokość tylnej nóżki, należy przekręcić sześciokątną tuleję w kolorze czerwonym, znajdującą się w dolnej, przedniej, środkowej części zmywarki za pomocą klucza sześciokątnego 8 mm, obracając ją w kierunku zgodnym z ruchem wskazówek zegara, aby zwiększyć wysokość, a w kierunku przeciwnym do ruchu wskazówek zegara, aby ją zmniejszyć. *(patrz ulotka z instrukcjami dotyczącymi zabudowy załączona do dokumentacji)*

PL

Przed pierwszym użyciem

Po zainstalowaniu, należy zdjąć elementy ochronne z koszy oraz gumki przytrzymujące kosz górny *(jeśli je zastosowano).*

Ustawienia zmiękczacza wody

Przed włączeniem pierwszego mycia, należy ustawić stopień twardości wody w sieci wodociągowej. *(zob. rozdział Płyn nabłyszczający i sól ochronna).*

Pierwsze napełnienia zbiornika zmiękczacza należy wykonać przy użyciu wody, a następnie wsypać około 1 kg soli; przelanie się wody jest normalnym zjawiskiem.

Natychmiast po napełnieniu zbiornika należy włączyć cykl mycia.

Stosować wyłącznie sól przeznaczoną do zmywarek.

Po wsypaniu soli kontrolka BRAK SOLI zgaśnie.

⚠ Nienapełnienie pojemnika soli może doprowadzić do uszkodzenia zmiękczacza wody i elementu grzewczego.

Maszyna jest wyposażona w systemy akustyczne/tonowe, które informują o wykonanym poleceniu: włączeniu, końcu cyklu, itd.

Symbole/lampki kontrolne/diody świetlne obecne na panelu sterowniczym/wyświetlaczu mogą posiadać różne kolory, świecić światłem pulsującym lub stałym.

Wyświetlacz wyświetla użyteczne informacje odnoszące się do rodzaju ustawionego cyklu, fazy mycia/suszenia, pozostałego czasu, temperatury, itd.

Dane techniczne	
Wymiary	szerokość 44,5 cm. wysokość 82 cm. głębokość 55 cm.
Pojemność	**10** nakryć standardowych
Ciśnienie wody zasilania	0,05 ÷ 1 MPa (0,5 ÷ 10 bar) 7,25 – 145 psi
Napięcie zasilania elektrycznego	Patrz tabliczka danych technicznych
Całkowita moc pochłaniania	Patrz tabliczka danych technicznych
Bezpiecznik topikowy	Patrz tabliczka danych technicznych
CE 	Niniejsze urządzenie zostało wyprodukowane zgodnie z natępującymi dyrektywami unijnymi: -93/68/EEC (CE Marking) -2006/95/EC (Low Voltage) -2004/108/EC (Electromagnetic Compatibility) -2009/125/EC (Comm. Reg. 1016/2010) (Ecodesign) -2010/30/EC (Energy Labelling) -2011/65/EC (RoHS) -2012/19/CE (WEEE)

Opis urządzenia

PL

Widok ogólny

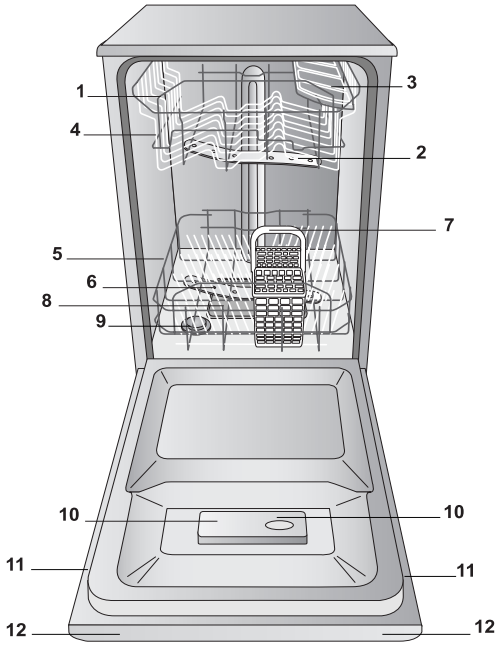

1. Kosz górny
2. Spryskiwacz górny
3. Półeczki
4. Regulacja wysokości kosza
5. Kosz dolny
6. Spryskiwacz dolny
7. Kosz na sztućce
8. Filtr zmywania
9. Pojemnik na sól
10. Pojemniki na środek myjący i nabłyszczający
11. Tabliczka znamionowa
12. Panel sterowania

Panel sterowania

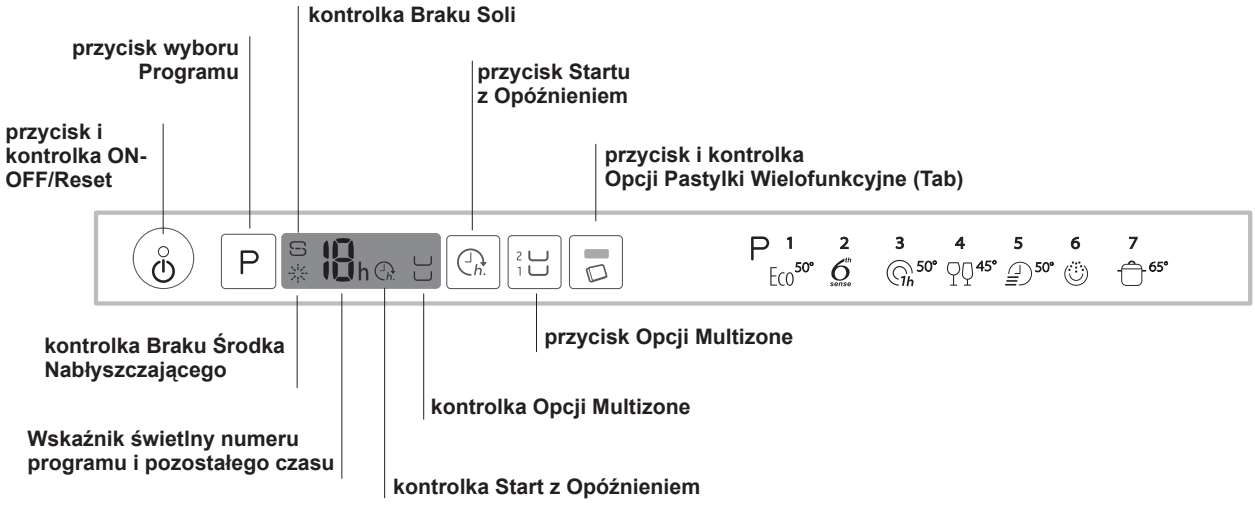

Sól regenerująca i środek nabłyszczający

PL

⚠ **Stosować wyłącznie produkty przeznaczone do zmywarek. Nie stosować soli jadalnej lub przemysłowej.**
(Stosować zgodnie z zaleceniami podanymi na opakowaniu.)

⚠ **W przypadku stosowania produktu wielofunkcyjnego, zaleca się mimo to dodanie soli, zwłaszcza gdy woda jest twarda lub bardzo twarda.** *(Stosować zgodnie z zaleceniami podanymi na opakowaniu).*

⚠ **Gdy nie dodaje się ani soli, ani środka nabłyszczającego, jest rzeczą normalną, że kontrolki BRAKU SOLI oraz BRAKU ŚRODKA NABŁYSZCZAJĄCEGO pozostają przez cały czas włączone.**

Wsypywanie soli ochronnej

Stosowanie soli pozwala uniknąć osadzania się KAMIENIA na naczyniach i elementach funkcjonalnych zmywarki.
• To ważne, aby zbiornik sali nie był nigdy pusty.
• To ważne, aby ustawić stopień twardości wody.
Pojemnik na sól znajduje się w dolnej części zmywarki *(zob. Opis)* i należy go napełnić:
• gdy na panelu zaświeci się kontrolka BRAKU SOLI;
• zob. autonomię w tabeli twardości wody.

1. Wyjąć kosz dolny i odkręcić korek pojemnika, obracając go w kierunku przeciwnym do ruchu wskazówek zegara.
2. Tylko przy pierwszym użyciu: napełnić pojemnik solą po samą krawędź.
3. Ustawić lejek *(zob. rysunek)* i napełnić zbiornik solą po samą krawędź (około 1 kg); przelanie się niewielkiej ilości wody jest normalnym zjawiskiem.
4. Wyjąć lejek, usunąć resztki soli z krawędzi pojemnika; opłukać korek pod bieżącą wodą i zakręcić.
Zaleca się wykonywanie tych czynności przy każdym uzupełnianiu soli.
Dokładnie zamknąć korek, tak aby podczas zmywania środek myjący nie dostał się do zbiornika (mogłoby to nieodwracalnie uszkodzić odwapniacz).

⚠ Gdy dodanie soli jest konieczne, zaleca się wykonanie tej czynności przed włączeniem zmywania.

Ustawianie twardości wody

Aby odwapniacz działał prawidłowo, konieczne jest przeprowadzenie regulacji na podstawie stopnia twardości wody dostępnej w mieszkaniu. Dane te można uzyskać w administracji wodociągu. Ustawiona wartość odpowiada średniemu stopniu twardości.
• Włączyć zmywarkę przyciskiem ON/OFF ⏻
• Wyłączyć przyciskiem ON/OFF ⏻
• Przytrzymać wciśnięty przycisk **P** przez 5 sekund, do chwili, gdy rozlegnie się sygnał dźwiękowy.
• Włączyć przyciskiem ON/OFF ⏻
• Miga numer aktualnie ustawionego poziomu oraz kontrolka soli.
• Nacisnąć przycisk **P**, aby wybrać żądany stopień twardości *(zob. tabela twardości).*
• Wyłączyć przyciskiem ON/OFF ⏻
• Ustawianie zakończone!
W przypadku stosowania pastylek wielofunkcyjnych, należy napełnić pojemnik także solą.

Tabela twardości wody				**Autonomia średnia- pojemnik soli przy 1 myciu dziennie**
poziom	**°dH**	**°fH**	**mmol/l**	**miesiące**
1	0 - 6	0 - 10	0 - 1	7 miesięcy
2	6 - 11	11 - 20	1,1 - 2	5 miesięcy
3	12 - 17	21 - 30	2,1 - 3	3 miesiące
4	17 - 34	31 - 60	3,1 - 6	2 miesiące
5	34 - 50	61 - 90	6,1 - 9	2-3 tygodnie
Od 0°f do 10°f zaleca się nie stosować soli. Przy ustawieniu 5 czas potrzebny na zużycie soli może się wydłużyć.				

(°dH = twardość w stopniach niemieckich - °fH = twardość w stopniach francuskich - mmol/l = milimol/litr)

Wlewanie płynu nabłyszczającego

Środek nabłyszczający ułatwia suszenie naczyń. Pojemnik na płyn nabłyszczający należy napełnić:
• gdy na panelu zaświeci się kontrolka BRAKU ŚRODKA NABŁYSZCZAJĄCEGO
• gdy wskaźnik optyczny znajdujący się na drzwiczkach pojemnika **„E”**, zmienia kolor z ciemnego na przezroczysty.

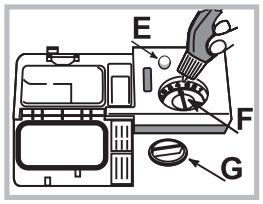

1. Otworzyć pojemnik, przekręcając korek **„G”** w kierunku przeciwnym do ruchu wskazówek zegara.
2. Wlać płyn nabłyszczający, tak aby nie dopuścić do jego przelania. Jeśli do tego dojdzie, natychmiast wytrzeć suchą ściereczką.
3. Zakręcić z powrotem korek.

Nie należy NIGDY wlewać środka nabłyszczającego bezpośrednio do wnętrza komory zmywania.

Regulacja ilości środka nabłyszczającego

Gdy wyniki suszenia nie są zadowalające, można wyregulować ilość środka nabłyszczającego. Obrócić regulator **„F”**. W zależności od modelu zmywarki, możliwe jest ustawienie maksymalnie 4 poziomów. Ustawiona wartość odpowiada poziomowi średniemu.
• jeśli na naczyniach widoczne są niebieskawe zacieki, należy ustawić niższe numery (1-2).
• jeśli na naczyniach widoczne są krople wody lub osadza się kamień, należy ustawić wyższe numery (3-4).

Ładowanie koszy

Zalecenia

Przed napełnieniem koszy, usunąć z naczyń resztki żywności i opróżnić szklanki oraz kieliszki z pozostałych w nich płynów. **Nie jest konieczne płukanie naczyń pod bieżącą wodą.**

Umieścić naczynia w sposób taki, by były one unieruchomione i się nie przewracały; pojemniki powinny być ułożone w sposób taki, by otwór znalazł się na dole, a części wklęsłe lub wypukłe w pozycji pochylonej, umożliwiając dopływ wody do wszystkich powierzchni oraz jej swobodny odpływ.

Upewnić się, że pokrywki, uchwyty, patelnie i tace nie utrudniają obrotów spryskiwaczy. Umieścić małe przedmioty w koszyku na sztućce.

Plastikowe naczynia i patelnie z tworzywa zapobiegającego przywieraniu mają skłonność do większego zatrzymywania kropli wody i, w związku z tym, stopień ich osuszenia będzie niższy od stopnia osuszenia naczyń ceramicznych lub stalowych.

Jeżeli jest to możliwe, lekkie przedmioty (jak plastikowe pojemniki) powinny być ułożone w koszu górnym w sposób uniemożliwiający ich przemieszczanie.

Po napełnieniu zmywarki należy sprawdzić, czy spryskiwacze obracają się swobodnie.

Kosz dolny

W koszu dolnym można umieszczać garnki, pokrywki, talerze, salaterki, sztućce, itp. Duże talerze i pokrywki najlepiej umieścić w bocznych częściach kosza.

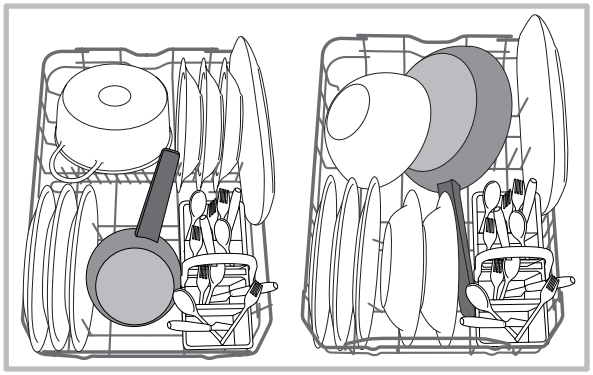

Zaleca się ułożenie bardzo brudnych naczyń w koszu dolnym, ponieważ w tej części zmywarki strumień wody jest mocniejszy i umożliwia osiągnięcie lepszych wyników mycia.

Koszyk na sztućce

- Wyposażony jest w przesuwne pałeczki, które umożliwiają optymalne ułożenie sztućców. Kosz nieskładany może być umieszczony **wyłącznie** w przedniej części dolnego kosza.

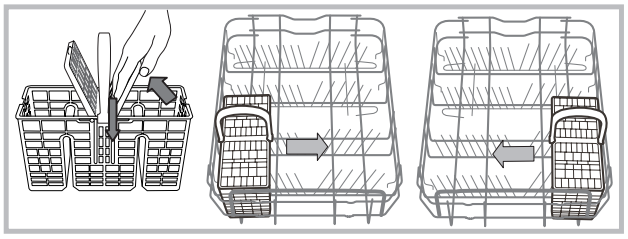

Kosz górny

Załadować delikatne i lekkie naczynia: kieliszki, filiżanki, talerzyki, niskie salaterki.

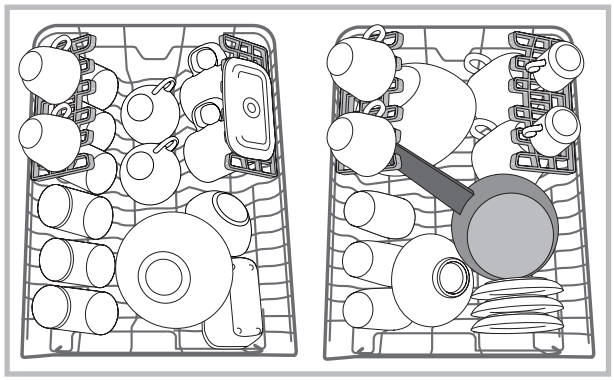

Półeczki o różnym stopniu nachylenia

W celu jak najlepszego rozmieszczenia naczyń w koszyku możliwe jest ustawienie półeczek na trzech różnych wysokościach

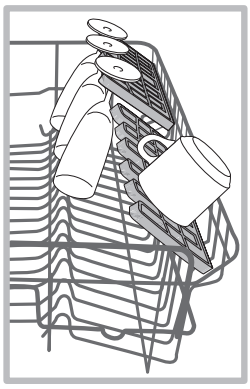

Kieliszki można ustawiać w bezpieczny sposób dzięki półeczkom, wsuwając nóżkę kieliszka w odpowiednie otwory.

W celu optymalizacji suszenia, należy ustawić półeczki z jak największym nachyleniem. Aby zmienić nachylenie, należy unieść półeczkę, przesunąć ją lekko i ustawić w żądanym położeniu.

Regulowanie wysokości górnego kosza

Aby ułatwić ładowanie naczyń, można umieścić kosz górny w położeniu wysokim lub niskim.

Zaleca się niezmienianie wysokości kosza na naczynia po naładowaniu.

Nie należy NIGDY podnosić ani opuszczać kosza tylko z jednej strony.

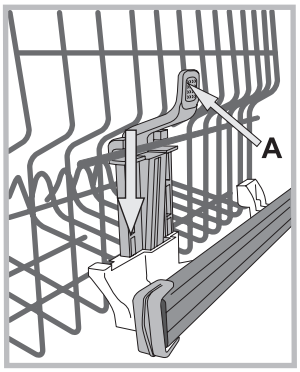

Jeśli kosz posiada **Lift-Up** *(patrz rysunek)*, unieść kosz chwytając jego boczne części i przesunąć go w górę. W celu powrotu do pozycji dolnej, nacisnąć dźwignie (**A**) w bocznych częściach kosza i przesunąć kosz w dół.

Naczynia nieodpowiednie

- Sztućce i naczynia drewniane.
- Delikatne, dekorowane kieliszki, naczynia rzemieślnicze i antykwaryczne. Ich dekoracje nie są odporne.
- Części z syntetycznych tworzyw nieodporne na działanie wysokich temperatur.
- Naczynia z miedzi i cyny.
- Naczynia zabrudzone popiołem, woskiem, smarem lub atramentem.

Dekoracje na szkle, elementy aluminiowe i srebrne podczas mycia mogą zmienić kolor i się odbarwić. W wyniku wielokrotnego mycia również niektóre rodzaje szkła (np. przedmioty z kryształu) mogą stać się matowe.

Uszkodzenia szkła i naczyń

Przyczyny:

- Typ szkła i proces produkcji szkła.
- Skład chemiczny środka myjącego.
- Temperatura wody programu płukania.

Rada:

- Używać wyłącznie kieliszków i porcelany gwarantowanych przez producenta jako odpowiednie do mycia w zmywarkach.
- Stosować delikatne środki myjące do naczyń.
- Jak najszybciej wyjąć kieliszki i sztućce ze zmywarki po zakończeniu programu.

Środek myjący i obsługa zmywarki

Napełnianie dozownika detergentu

Dobry rezultat mycia zależy również od właściwego dozowania środka myjącego, jego nadmierna ilość nie zwiększa skuteczności mycia, powoduje natomiast zanieczyszczenie środowiska.

Dozowanie można dostosować do stopnia zabrudzenia naczyń.
Zazwyczaj w przypadku normalnych zabrudzeń stosuje się około 25 g (detergentu w proszku) lub 25 ml (detergentu w płynie). W przypadku użycia pastylek, wystarczające jest użycie jednej sztuki.

Jeśli naczynia są mało zabrudzone lub zostały uprzednio spłukane wodą, należy znacznie zmniejszyć ilość środka myjącego.

Dla uzyskania odpowiednich wyników zmywania należy również przestrzegać wskazówek zamieszczonych na opakowaniach detergentów.

W razie wątpliwości zalecamy skontaktowanie się z producentami detergentów.

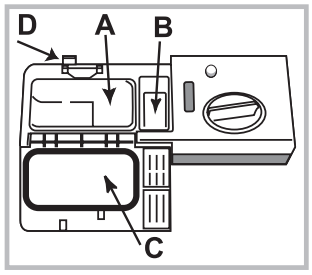

Otworzyć pojemnik na detergent przy użyciu przycisku **D**; przystąpić do dozowania detergentu zgodnie z tabelą programów:

- w proszku lub w płynie: pojemniczek **A** (detergent do mycia) i **B** (detergent do mycia wstępnego)
- tabletki: gdy program wymaga 1 tabletki, należy włożyć ją do pojemniczka **A** i zamknąć pokrywę **C**; gdy wymaga 2 tabletek, drugą tabletkę umieścić na dnie komory.

Usunąć resztki detergentu z brzegów pojemnika i zamknąć pokrywę **C** tak, aby się zatrzasnęła.
Otwarcie pojemnika na środek myjący następuje w sposób automatyczny w odpowiednim momencie, w zależności od programu.

W razie stosowania różnych rodzajów środków myjących, zaleca się użycie opcji TAB, która odpowiednio dostosuje program myjący w sposób taki, by umożliwić jak najlepsze wyniki mycia i suszenia.

⚠ **Stosować wyłącznie detergenty przeznaczone do zmywarek.**

NIE UŻYWAĆ środków do mycia ręcznego.

Nadmiar środka myjącego może być powodem pozostania piany po zakończeniu cyklu.

Najwyższą skuteczność zmywania i suszenia uzyskuje się tylko przy równoczesnym zastosowaniu detergentu, środka nabłyszczającego i soli regenerującej.

Zaleca się stosowanie detergentów niezawierających fosforanów i chloru, gdyż są one najbardziej wskazane ze względów ochrony środowiska.

Uruchomienie zmywarki

1. Otworzyć drzwi i nacisnąć przycisk ON-OFF.
2. Wprowadzić detergent. *(zob. Napełnianie dozownika detergentu).*
3. Włożyć naczynia do koszy *(zob. Ładowanie koszy).*
4. Wybrać program w zależności od rodzaju naczyń i od stopnia ich zabrudzenia *(zob. tabela programów)* naciskając przycisk **P.**
5. Wybrać opcje zmywania. *(zob. Progr. specjalne i Opcje).*
6. Uruchomić cykl zamykając drzwi.
7. O zakończeniu programu informują sygnały dźwiękowe i miganie numeru programu na wyświetlaczu. Otworzyć drzwi, wyłączyć urządzenie naciskając przycisk ON-OFF.
8. Odczekać kilka minut przed wyjęciem naczyń, aby się nie oparzyć. Wyładować kosze, zaczynając od dolnego.

⚠ **W celu ograniczenia zużycia energii elektrycznej w pewnych sytuacjach NIEUŻYWANE urządzenie wyłącza się automatycznie.**

Jeśli naczynia są mało zabrudzone lub zostały uprzednio spłukane wodą, należy znacznie zmniejszyć ilość środka myjącego.

Zmiana rozpoczętego programu

Jeśli wybrano nieprawidłowy program, można go zmienić, pod warunkiem, że dopiero się rozpoczął: otworzyć drzwi, uważając na wydobywającą się parę, przycisnąć na dłużej przycisk ON/OFF, urządzenie wyłączy się. Ponownie włączyć urządzenie za pomocą przycisku ON/OFF i wybrać nowy program oraz ewentualne opcje; uruchomić go zamykając drzwi.

Wkładanie kolejnych naczyń

Nie wyłączając urządzenia otworzyć drzwi, uważając na parę wydobywającą się ze zmywarki, i włożyć naczynia. Zamknąć drzwi: cykl zostanie wznowiony.

Niezamierzone przerwanie pracy urządzenia

Jeśli podczas zmywania drzwiczki zostaną otwarte lub wystąpi przerwa w dopływie prądu, program zostanie przerwany. Po zamknięciu drzwi lub wznowieniu dostawy prądu nastąpi jego ponowne uruchomienie w miejscu, w którym został przerwany.

Programy

PL

Dane programów są mierzone w warunkach laboratoryjnych zgodnie z europejską normą EN 50242.
W zależności od poszczególnych warunków użytkowania, czas trwania oraz dane programów mogą się zmieniać.

Program	Suszenie	Opcje	Czas trwania programu godziny:min.	Zużycie wody (l/cykl)	Zużycie energii (KWh/cykl)
1. Eco	Tak	Opóźnienie startu – Multizone - Tab	03:00	9	0,74
2. Sixth Sense	Tak	Opóźnienie startu – Multizone - Tab	01:10 - 02:30	7 - 14	0,90 - 1,25
3. 1 Hour/ 1 godzina	Nie	Opóźnienie startu – Multizone - Tab	01:00	13	0,95
4. Delikatne	Tak	Opóźnienie startu – Multizone - Tab	01:40	9	0,85
5. Szybki (Rapid)	Nie	Opóźnienie startu – Tab	00:25	8	0,45
6. Namaczanie	Nie	Opóźnienie startu - Multizone	00:10	4	0,01
7. Intensywny	Tak	Opóźnienie startu – Multizone - Tab	02:50	17	1,45

Wskazówki dotyczące wyboru programów i dozowania detergentu

1. Normalnie zabrudzone naczynia. Program standardowy, najbardziej wydajny pod względem zużycia energii i wody.
4 g/ml** + 21 g/ml – 1 Tab *(**Ilość środka zmywającego w zmywaniu wstępnym)*

2. Do normalnie zabrudzonych naczyń z pozostałościami przyschniętej żywności. Specjalny czujnik odczytuje poziom zabrudzenia i automatycznie ustawia najbardziej wydajny i ekonomiczny cykl mycia. 4 g/ml** + 21 g/ml – 1 Tab

3. Do lekko zabrudzonych naczyń wymagających szybkiego mycia podstawowego. (Idealny do 4 nakryć) 25 g/ml – 1 Tab

4. Cykl do delikatnych naczyń, bardziej wrażliwych na wysokie temperatury, jak na przykład szklanki i kubki. 25 g/ml – 1 Tab

5. Szybki cykl do lekko zabrudzonych naczyń, bez przyschniętej żywności. (idealny do 2 nakryć) 21 g/ml – 1 Tab

6. Naczynia przeznaczone do późniejszego mycia. Bez detergentu

7. Program zalecany do bardzo zabrudzonych naczyń, zwłaszcza patelni i garnków (nie należy go stosować do delikatnych naczyń) 25 g/ml – 1 Tab

Zużycie w trybie stand-by: Zużycie w trybie czuwania left-on: 5 W - zużycie w trybie wyłączenia off: 0,5 W

Programy specjalne i opcje

PL

Uwagi:
Osiągnięcie optymalnych poziomów wydajności podczas stosowania cyklu o nazwie „1 Hour/Szybki" (Rapid) jest możliwe przestrzegając zaleceń dotyczących mycia określonej liczby naczyń.

W celu ograniczenia zużycia energii, należy uruchamiać zmywarkę wyłącznie wtedy, gdy jest ona pełna.

Uwaga dla laboratoriów badawczych: w celu uzyskania informacji na temat warunków testowych zgodnych z normami EN, należy przesłać zapytanie na adres: contact@whirlpool.com

Opcje zmywania

Jeśli dana opcja nie jest kompatybilna z wybranym programem (zob. tabela programów), odpowiednia dioda miga szybko 3 razy i rozlegają się sygnały dźwiękowe.

Opóźniony start

Możliwe jest opóźnienie uruchomienia programu w przedziale od **1 do 12** godzin:

1. Nacisnąć przycisk START Z OPÓŹNIENIEM: na wyświetlaczu zapali się odpowiedni symbol; każde kolejne naciśnięcie powoduje wydłużenie czasu (1h, 2h, itd. do maksymalnie 12h), po jakim rozpocznie się wybrany program.
2. Wybrać program i zamknąć drzwi: rozpocznie się odliczanie wstecz;
3. Po upływie ustawionego czasu lampka kontrolna gaśnie i program jest uruchamiany.

W celu zmiany opóźnienia i wyboru krótszego czasu, należy nacisnąć przycisk START Z OPÓŹNIENIEM. Aby anulować opóźnienie, należy naciskać przycisk aż do momentu wyłączenia się lampki kontrolnej wybranego opóźnienia. Program uruchamia się po zamknięciu drzwi.

Nie można nastawić Opóźnienia startu po rozpoczęciu cyklu.

Opcji Tabletki wielofunkcyjne (Tab)

Opcja ta pozwala uzyskać optymalne wyniki zmywania i suszenia.

W przypadku stosowania tabletek wielofunkcyjnych nacisnąć przycisk TABLETKI WIELOFUNKCYJNE, kontrolka zaświeci się; kolejne naciśnięcie przycisku wyłącza opcję.

Włączenie opcji "Pastylki wielofunkcyjne" powoduje wydłużenie czasu trwania programu.

Opcja MULTIZONE (MULTISTREFA)

Jeśli naczyń jest niewiele, można napełnić kosz częściowo, oszczędzając wodę, energię i środek myjący. Należy wybrać program i wciskać kolejno przycisk MULTIZONE: zapala się kontrolka odpowiadająca wybranemu koszowi i włącza się mycie tylko w koszu górnym lub tylko w dolnym.

Należy pamiętać o układaniu naczyń tylko w górnym lub tylko w dolnym koszu i o zmniejszeniu o połowę ilości środka myjącego.

Light Point

Niektóre modele zmywarek są wyposażone w zielony wskaźnik świetlny umieszczony w szczelinie pomiędzy drzwiami a blatem kuchni, który informuje o stopniu zaawansowania trwającego cyklu. Możliwe jest wybranie spośród poniższych trybów roboczych:

a) Funkcja wyłączona
b) Po rozpoczęciu cyklu światło zapala się na kilka sekund, pozostaje zgaszone podczas trwania cyklu, miga po jego zakończeniu (tryb ustawiony fabrycznie)
c) Światło pozostaje zapalone podczas cyklu, miga po jego zakończeniu.

Jeśli ustawione zostanie opóźnienie startu, światło zapali się na kilka pierwszych sekund lub na cały czas odliczania wstecz, w zależności od ustawionego trybu b) lub c).
Światło gaśnie przy każdym otworzeniu drzwi.
W celu wybrania preferowanej opcji, należy włączyć urządzenie, przytrzymać wciśnięty przycisk **P** aż na wyświetlaczu pojawi się jedna z trzech liter (**a**, **b**,**c**), naciskać przycisk **P** aż do wyświetlenia żądanej litery (lub trybu), przytrzymać wciśnięty przycisk **P**, aby potwierdzić wybór.

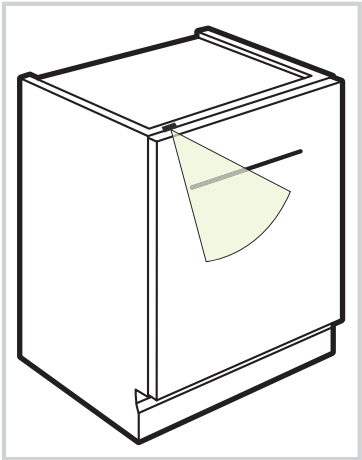

Konserwacja i obsługa

PL

Wyłączanie wody i prądu elektrycznego

- Zakręcać zawór wody po każdym zmywaniu, aby uniknąć niebezpieczeństwa wycieków.
- Wyjmować wtyczkę z kontaktu przed przystąpieniem do czyszczenia urządzenia oraz podczas czynności konserwacyjnych.

Czyszczenie zmywarki

- Obudowa zewnętrzna i panel sterowania mogą być czyszczone miękką ściereczką zwilżoną wodą. Nie należy stosować rozpuszczalników ani środków ściernych.
- Ewentualne plamy w komorze wewnętrznej można czyścić przy pomocy szmatki zmoczonej w roztworze wody i niewielkiej ilości octu.

Unikanie powstawania brzydkich zapachów

- Pozostawiać drzwi zmywarki zawsze przymknięte, aby uniknąć osadzania się wilgoci.
- Regularnie czyścić obwodowe uszczelki drzwi oraz pojemniki na środek myjący przy pomocy wilgotnej gąbki. Pozwoli to uniknąć osadzania się resztek żywności, które są główną przyczyną powstawania przykrych zapachów.

Czyszczenie spryskiwaczy

Może się zdarzyć, że resztki żywności pozostaną na spryskiwaczach, zatykając otwory, przez które wydostaje się woda: od czasu do czasu dobrze jest je sprawdzać i czyścić przy pomocy niemetalowej szczoteczki.
Obydwa spryskiwacze są demontowalne.

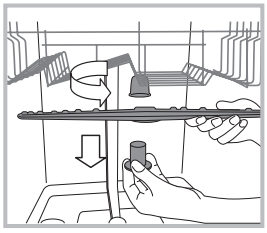

Aby zdemontować górny spryskiwacz, należy odkręcić plastikowy pierścień, obracając go w kierunku przeciwnym do ruchu wskazówek zegara. Górny zraszacz należy zamontować z otworami skierowanymi do góry.

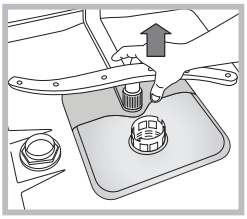

Dolny zraszacz wyciąga się pociągając go w kierunku do góry.

Czyszczenie filtra dopływu wody

Jeśli rury sieci wodociągowej są nowe lub nie były używane przez dłuższy czas, przed podłączeniem zmywarki należy odkręcić wodę i odczekać, aż będzie ona przejrzysta i wolna od zanieczyszczeń. Ostrożność ta zapobiega zbieraniu się nieczystości w punkcie, w którym zmywarka pobiera wodę i w następstwie tego, uszkodzeniu zmywarki.

⚠ Od czasu do czasu czyścić filtr dopływu wody znajdujący się na wyjściu zaworu.
- Zamknąć zawór wody.
- Po zamknięciu zaworu należy odkręcić końcówkę przewodu doprowadzającego wodę do zmywarki, wyjąć filtr i delikatnie umyć go pod bieżącą wodą.
- Następnie ponownie włożyć filtr i zakręcić przewód.

Czyszczenie filtrów

Zespół filtrujący składa się z trzech filtrów, które oczyszczają wodę wykorzystywaną do mycia z resztek żywności i ponownie wprowadzają ją do obiegu: w celu zapewnienia dobrych rezultatów mycia konieczne jest ich czyszczenie.

⚠ Czyścić filtry regularnie.

⚠ Nie należy używać zmywarki bez filtrów lub z odłączonym filtrem.
• Po kilku zmywaniach sprawdzić zespół filtrujący i, w razie konieczności, dokładnie go wyczyścić pod bieżącą wodą, wykorzystując w tym celu niemetalową szczoteczkę, zgodnie z poniższymi instrukcjami:
1. obrócić w kierunku przeciwnym do ruchu wskazówek zegara filtr cylindryczny C i wyjąć go (rys. 1).
2. Wyjąć obsadę filtra B lekko naciskając na boczne skrzydełka (Rys. 2);
3. Wysunąć płytę filtra ze stali nierdzewnej A. (rys. 3).
4. Skontrolować studzienkę i usunąć ewentualne resztki potraw.
NIGDY NIE USUWAC ochrony pompy mycia (szczegół w kolorze czarnym) (*rys.4*).

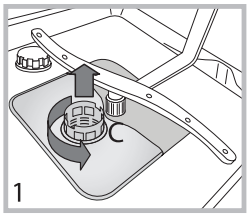

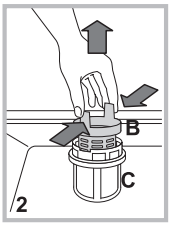

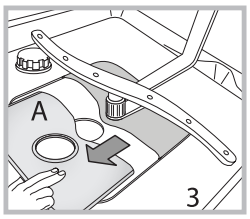

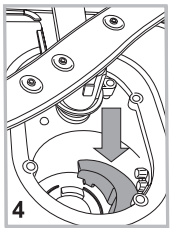

Po wyczyszczeniu filtrów należy ponownie zamontować zespół filtrujący i prawidłowo go umiejscowić; ma to zasadnicze znaczenie dla prawidłowego działania zmywarki.

W przypadku dłuższej nieobecności

- Odłączyć połączenia elektryczne i zamknąć zawór wody.
- Pozostawić drzwi uchylone.
- Po powrocie wykonać jedno zmywanie bez wsadu.

Nieprawidłowe działanie i możliwe środki zaradcze

PL

Jeśli w pracy urządzenia pojawiają się anomalie w pracy, należy skontrolować następujące punkty przed zwróceniem się do Obsługi technicznej (patrz Obsługa techniczna). Niektóre z usterek są sygnalizowane za pomocą lampek zapalających się na panelu sterowania. Przed wezwaniem pomocy technicznej należy zanotować, które z lampek świecą.

Usterki:	**Możliwe przyczyny / Rozwiązanie:**
Zmywarka nie rozpoczyna pracy lub nie odpowiada na polecenia	• Kurek dopływu wody nie jest otwarty. • Wyłączyć urządzenie naciskając przycisk ON/OFF, uruchomić je ponownie po upływie jednej minuty i ponownie ustawić program. • Wtyczka nie jest dobrze włożona do gniazdka lub zmienić gniazdko. • Drzwi zmywarki nie są dobrze zamknięte.
Drzwi się nie zamykają	• Upewnić się, że kosze są wsunięte do końca. • Zaskoczył zamek drzwi; popchnąć energicznie drzwi, aż do usłyszenia dźwięku „clack”.
Zmywarka nie odprowadza wody.	• Program zmywania jeszcze się nie skończył. • Przewód odprowadzający wodę jest zgięty *(zob. Instalacja).* • Odpływ zlewozmywaka jest zatkany. • Filtr jest zapchany resztkami jedzenia. • Sprawdzić wysokość przewodu odprowadzającego.
Zmywarka jest głośna.	• Naczynia uderzają o siebie lub o spryskiwacze. Ustawić prawidłowo naczynia i upewnić się, że spryskiwacze swobodnie się obracają. • Nadmiar piany: niewłaściwa ilość detergentu lub detergent nieodpowiedni do zmywania w zmywarce. *(zob. Środek myjący i obsługa zmywarki).* Nie wyjmować ręcznie naczyń.
Na naczyniach i szklankach osadza się kamień lub tworzy się biały nalot.	• Brak soli regenerującej. • Ustawienie twardości wody nie jest odpowiednie: zwiększyć wartości. *(zob. Sól regeneracyjna i środek nabłyszczający).* • Korek zbiornika soli i środka nabłyszczającego nie jest dobrze zamknięty. • Środek nabłyszczający skończył się lub jego ilość jest niewystarczająca.
Na naczyniach i szklankach tworzą się zacieki lub niebieskawe smugi.	• Dozowana ilość środka nabłyszczającego jest zbyt duża.
Naczynia nie są całkiem suche.	• Wybrany został program bez suszenia. • Środek nabłyszczający skończył się. *(zob. Sól regeneracyjna i środek nabłyszczający).* • Regulacja środka nabłyszczającego jest niewłaściwa. • Naczynia są wykonane z nieprzywierającego tworzywa lub z plastiku; obecność kropli wody jest normalnym zjawiskiem.
Naczynia nie są czyste.	• Naczynia nie są właściwie. ułożone. • Spryskiwacze nie mogą się swobodnie obracać, są zablokowane przez naczynia. • Program zmywania jest zbyt delikatny *(zob. Programy).* • Nadmiar piany: niewłaściwa ilość detergentu lub detergent nieodpowiedni do zmywania w zmywarce. *(zob. Środek myjący i obsługa zmywarki).* • Korek płynu nabłyszczającego nie został odpowiednio zakręcony. • Filtr jest brudny lub zapchany *(zob. Konserwacja i utrzymanie).* • Brak soli regeneracyjnej *(zob. Środek nabłyszczający i sól).* • Upewnić się, że wysokość naczyń jest kompatybilna z wysokością kosza. • Otwory spryskiwaczy są zatkane. *(zob. Konserwacja i utrzymanie).*
Zmywarka nie pobiera wody jest zablokowana a kontrolki migają	• Brak wody w sieci wodociągowej lub zamknięty zawór wody. • Przewód doprowadzający wodę jest zgięty *(zob. Instalacja).* • Filtry są zatkane: należy je wyczyścić. *(zob. Konserwacja i utrzymanie).* • Odpływ jest zatkany: należy go wyczyścić. • Po przeprowadzeniu kontroli i czyszczenia, należy wyłączyć i włączyć zmywarkę i uruchomić nowy cykl zmywania. • Jeśli usterka nie znika, należy zamknąć zawór wody, wyjąć wtyczkę z gniazdka i skontaktować się z serwisem.

Paigaldamine

ET

⚠ Kui peate nõudepesumasina paigalduskohast eemale liigutama, hoidke seda püstises asendis. Äärmise vajaduse korral võib nõudepesumasina kallutada selle tagaküljele.

Veevarustusega ühendamine

⚠ Nõudepesumasina võib veevarustusega ühendada ainult kvalifitseeritud tehnik.

Olenevalt paigaldustingimustest võib vee sisselaske- ja väljalaskevoolikud paigutada paremale või vasakule.
Jälgige, et nõudepesumasin ei painuta voolikuid ega suru neid kokku.

Vee sisselaskevooliku ühendamine

- Ühendage külma või sooja vee ühenduspunkti, millel on keere 3/4" (kuni 60 °C).
- Laske veel joosta, kuni vesi on täiesti puhas.
- Keerakse sisselaskevoolik tugevalt kinni ja keerake kraan kinni.

⚠ Kui sisselaskevoolik ei ole piisavalt pikk, pöörduge spetsialiseeritud kaupluse või volitatud tehniku poole *(vt "Tehniline tugi")*.

⚠ Vee surve väärtus peab jääma tehniliste andmete tabelis toodud väärtuste vahemikku. Vastasel juhul ei pruugi nõudepesumasin korralikult töötada.

⚠ Veenduge, et voolik ei ole paindes ega kokku surutud.

Vee väljalaskevooliku ühendamine

Ühendage väljalaskevoolik äravoolutoruga, mille läbimõõt on vähemalt 2 cm (A).
Väljalaskevooliku ühendus peab olema 40-80 cm kõrgusel põrandapinnast või pinnast, millele nõudepesumasin toetub.

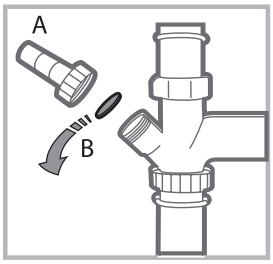

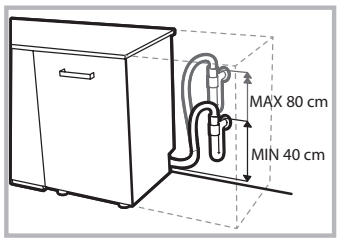

Enne vee väljalaskevooliku ühendamist valamu äravoolutoruga eemaldage plastist kork (B).

Üleujutusevastane kaitse

Üleujutuste vältimiseks on nõudepesumasin:
- varustatud spetsiaalse süsteemiga, mis katkestab veevarustuse, kui seadmes tekib talitlushäire või seadmest hakkab vett välja lekkima.
Mõned mudelid on lisaks varustatud täiendava kaitseseadisega New Acqua Stop (Uus vee peatamise süsteem), mis kaitseb üleujutuse eest isegi siis, kui veevoolik peaks purunema.

HOIATUS: OHTLIK PINGE!

Mitte mingil juhul ei tohi vee sisselaskevoolikut lõigata, sest see sisaldab pingestatud elektriosi.

Elektriühendus

Enne kui panete pistiku seinakontakti veenduge, et:
- seinakontakt on maandatud ⏚ ja vastab kehtivatele eeskirjadele;
- seinakontakt talub nõudepesumasina maksimumkoormust, mis on näidatud andmeplaadil (ukse siseküljel) *(vt osa "Seadme kirjeldus");*
- elektritoite pinge jääb ukse siseküljel oleval andmeplaadil näidatud väärtuste piiresse;
- seinakontakt sobib nõudepesumasina pistikuga. Vastasel juhul pöörduge volitatud tehniku poole, kes vahetab pistiku välja *(vt "Tehniline tugi")*. Ärge kasutage pikendusjuhtmeid ega harupesasid.

⚠ Toitekaabel ei tohi olla paindes ega kokku surutud.

⚠ Ohu vältimiseks võib kahjustunud toitekaabli vahetada ainult tootja või tootja volitatud hoolduskeskus. *(vt "Tehniline tugi")*

⚠ Tootja ei vastuta nende nõuete eiramisest tuleneda võivate õnnetuste eest.

Paigaldamine ja loodimine

1. Pange nõudepesumasin tasasele ja tugevale põrandale. Kui põrand on ebatasane, reguleerige seadme eesmisi tugijalgu nii, et nõudepesumasin on täiesti horisontaalselt. Õieti looditud nõudepesumasin on stabiilsem ja on vähem tõenäoline, et see hakkab töötamise ajal liikuma või vibratsiooni ja müra tekitama.

2. Enne nõudepesumasina integreerimist, katke puidust riiuli alumine pool läbipaistva kleepribaga, mis kaitseb mööblit võimaliku kondensaadi eest.

3. Pange nõudepesumasin nii, et selle küljed või tagapaneel on vastu külgnevaid kappe või seina. Selle nõudepesumasina võib paigutada ka üksiku tööpinna alla *(vt eraldi paigaldusjuhiseid)*.

4. Seadme tagumiste tugijalgade reguleerimiseks on nõudepesumasina esikülje alumise poole keskel punane kuusnurkpuks. Tugijalgade pikendamiseks keerake seda 8 mm kuuskantvõtme abil päripäeva ja lühendamiseks vastupäeva. *(vt nendele juhistele lisatud integreerimisjuhiseid)*

Soovitused esimeseks pesutsükliks

Kui seade on paigaldatud, eemaldage restidelt piirajad ja ülemiselt restilt elastsed kinnituselemendid *(kui need on paigaldatud).*

Veepehmendaja seaded

Enne esimese pesutsükli käivitamist seadke sissetuleva vee karedus. *(vt osa "Loputusvahend ja rafineeritud sool").*
Esmalt täitke veepehmendaja paak veega ja seejärel lisage umbes 1 kg soola. Selles etapis on täiesti normaalne, et seadmest võib vett välja pritsida.
Pärast seda toimingut käivitage kohe pesutsükkel.
Kasutage ainult spetsiaalselt nõudepesumasinates kasutamiseks mõeldud soola.

Pärast soola sahtlisse valamist kustub märgutuli VÄHE SOOLA.

⚠ Kui soolamahuti on tühi, võivad veepehmendaja ja kütteelement kahjustuda.

Tehnilised andmed	
Mõõtmed	laius 44,5 cm kõrgus 82 cm sügavus 55 cm
Mahtuvus	**10** standardset toidunõude komplekti
Veesurve	0,05 ÷ 1 MPa (0,5 ÷ 10 baari) 7,25 psi – 145 psi
Toitepinge	Vt seadme andmeplaadilt.
Koguvõimsus	Vt seadme andmeplaadilt.
Kaitse	Vt seadme andmeplaadilt.
CE	See nõudepesumasin vastab järgmistele Euroopa Ühenduse direktiividele: -93/68/EEC (CE Marking) -2006/95/EC (Low Voltage) -2004/108/EC (Electromagnetic Compatibility) -2009/125/EC (Comm. Reg. 1016/2010) (Ecodesign) -2010/30/EC (Energy Labelling) -2011/65/EC (RoHS) -2012/19/CE Elektri- ja elektroonisaseadmete direktiiv

Seade on varustatud sumisti/helisignaalidega, mis annavad kasutajale märku, et käsk (toide sisse, tsükli lõpp jne) on täidetud.

Juhtimispaneelil/ekraanil olevad sümbolid/märgutuled/LED-lambid võivad süttida erineva värviga ning need võivad kas vilkuda või püsivalt põleda.

Ekraanil antakse kasulikku teavet pesutsükli liigi, kuivatus-/pesutüpkli faasi, järelejäänud aja, temperatuuri jne kohta.

Seadme kirjeldus

ET

Seadme osad

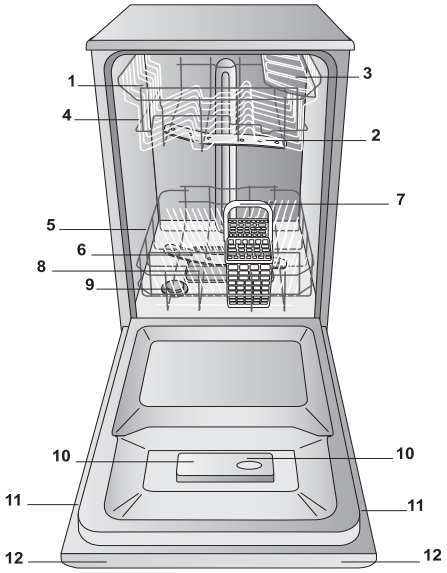

1. Ülemine rest
2. Ülemine pihustihoob
3. Riputusrestid
4. Resti kõrguse reguleerija
5. Alumine rest
6. Alumine pihustihoob
7. Söögiriistade korv
8. Pesufilter
9. Sooladosaator
10. Pesu- ja loputusvahendidosaatorid
11. Andmeplaat
12. Juhtimispaneel

Juhtimispaneel

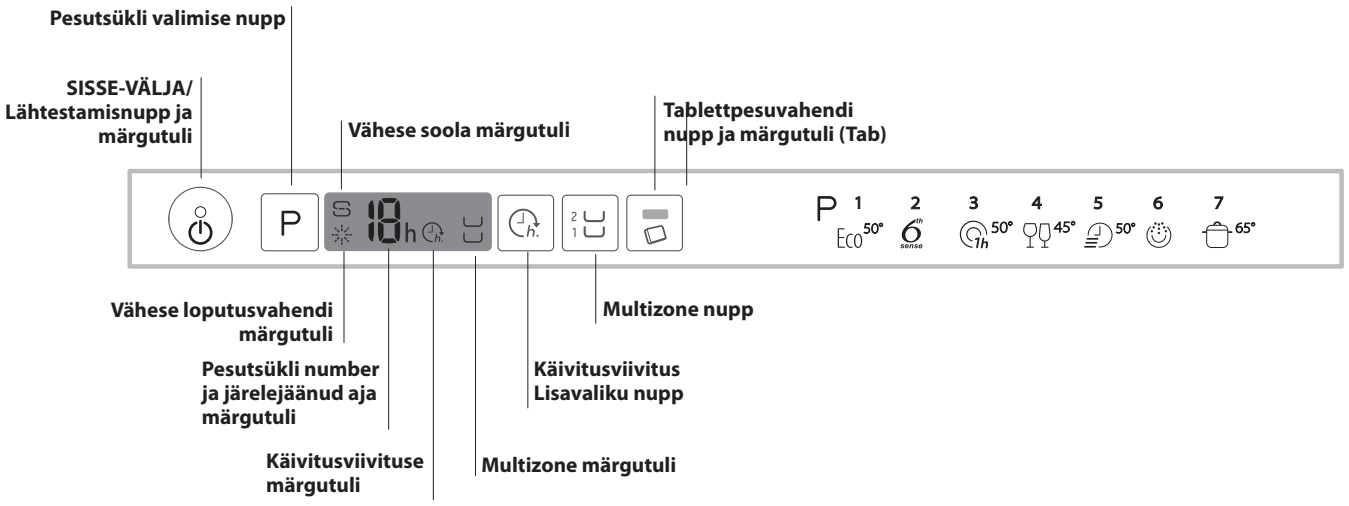

Rafineeritud sool ja loputusvahend

⚠ **Kasutage ainult spetsiaalselt nõudepesumasinate jaoks välja töötatud tooteid. Ärge kasutage lauasoola ega tööstuslikku soola.** *(Järgige pakendile kirjutatud juhiseid.)*

⚠ **Kui kasutate universaalset toodet, soovitame igal juhul lisada soola, eriti kui vesi on kare või väga kare.** *(Järgige pakendile kirjutatud juhiseid.)*

⚠ **Kui te ei lisa soola või loputusvahendit, jäävad märgutuled VÄHE SOOLA ja VÄHE LOPUTUSVAHENDIT põlema.**

Rafineeritud soola doseerimine

Soola lisamine aitab vältida KATLAKIVI moodustumist nõudele ja seadme osadele.

• Sooladosaator ei tohi olla kunagi tühi.

• Oluline on teha seaded vastavalt vee karedusele.

Soola dosaator asub nõudepesumasina alumises osas *(vt "Kirjeldus")* ja see tuleb täita, kui:

- juhtimispaneelil süttib märgutuli VÄHE LOPUTUSVAHENDIT;
- vt juhiseid vee kareduse tabelist.

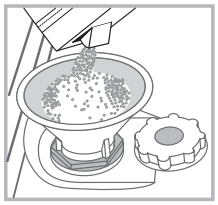

1. Eemaldage alumine resti ja keerake paagi kork lahti (vastupäeva).
2. Ainult paagi esimesel täitmisel: täitke veedosaator kuni ülemise servani.
3. Kasutage lehtrit *(vt joonist)* ja täitke soolapaak kuni servani (mahutab umbes 1 kg). See on täiesti normaalne, kui selle toimingu ajal lekib veidi vett välja.
4. Eemaldage lehter ja puhastage paagi ava soolajääkidest. Loputage kork voolava vee all puhtaks ja keerake tagasi.

Soovitame korrata seda toimingut iga kord, kui valate paaki soola juurde.

Veenduge, et kork on tugevalt kinni keeratud, nii et on välistatud pesuvahendi sattumine paaki pesutsükli ajal. Vastasel juhul võib veepehmendaja pöördumatult kahjustuda.

⚠ Alati kui peate soola juurde lisama, soovitame seda teha enne pesutsükli käivitamist.

Vee kareduse seadmine

Veepehmendaja nõuetekohase talitluse tagamiseks on oluline teha vee karedusele vastavad reguleeringud. Lisateavet vee kareduse kohta saate oma kohalikult veevarustusettevõttelt. Tehaseseadistus on tehtud keskmise karedusega vee jaoks.

• Vajutage SISSE/VÄLJA nupule ja lülitage seade sisse. ⏻

• Seadme välja lülitamiseks vajutage SISSE/VÄLJA nupule. ⏻

• Hoidke nuppu **P** 5 sekundit all, kuni kuulete helisignaali.

• Lülitage seade sisse, vajutades nupule SISSE/VÄLJA. ⏻

• Hetkel valitud taseme number ja soola märgutuli vilguvad (ainult vilkuv märgutuli).

• Soovitud karedustaseme valimiseks vajutage nupule **P** *(vt kareduse tabelit).*

• Seadme välja lülitamiseks vajutage SISSE/VÄLJA nupule. ⏻

• Seadistus on tehtud!

Vee kareduse tabel				Sooladosaatori keskmine tööaeg, kui päevas tehakse 1 pesutsükkel
Tase	**°dH**	**°fH**	**mmol/l**	**Kuud**
1	0 - 6	0 - 10	0 - 1	7 kuud
2	6 - 11	11 - 20	1,1 - 2	5 kuud
3	12 - 17	21 - 30	2,1 - 3	3 kuud
4	17 - 34	31 - 60	3,1 - 6	2 kuud
5	34 - 50	61 - 90	6,1 - 9	2/3 nädalat
Kui väärtused on vahemikus 0°f kuni 10°f, siis me ei soovita soola kasutada. Kui valite sätte 5, võib see pikendada tsükli kestust.				

(°dH = karedus mõõdetuna Saksamaa kraadides - °f = karedus mõõdetuna Prantsusmaa kraadides – mmol/l = millimooli liitri kohta).

Loputusvahendi doseerimine

Loputusvahend kiirendab nõude kuivamist. Loputusvahendidosaator tuleb täita:

- kui juhtimispaneelil/ekraanil süttib märgutuli VÄHE LOPUTUSVAHENDIT;
- kui dosaatori kaanel olev tume optiline märgutuli **"E"** muutub läbipaistvaks;

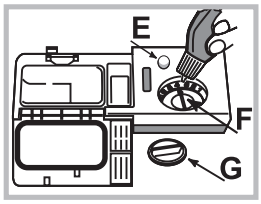

1. Avage dosaator keerates kaant **"G"** vastupäeva.
2. Valage loputusvahend dosaatorisse ja jälgige, et see ei voola dosaatorist välja. Vastasel juhul pühkige väljavoolanud vedelik kohe kuiva lapiga ära.
3. Keerake kaas tagasi.

Ärge KUNAGI valage loputusvahendit otse nõudepesumasina vanni.

Loputusvahendi koguse kohandamine

Kui te ei ole kuivatamise tulemusega täielikult rahul, muutke loputusvahendi kogust. Keerake koguse regulaatorit **"F"**. Olenevalt nõudepesumasina mudelist on valikus maksimaalselt neli taset. Tehases on dosaator seatud keskmisele tasemele.

- Kui nõudele jäävad triibud, keerake regulaator väiksemale numbrile (1-2).
- Kui nõudele jäävad veetilgad või kui pärast tsükli lõppemist on näha katlakivi jälgi, keerake regulaator suuremale numbrile (3-4).

Restide täitmine

ET

Soovitused

Enne restide täitmist puhastage nõud toidujäätmetest ning tühjendage klaasid ja tassid. **Nõusid ei ole vaja jooksva vee all eelnevalt loputada.**

Pange nõud nii, et need püsivad tugevalt oma kohal ega kuku ümber.

Pange tassid avaga allapoole ja kumerad/nõgusad nõud kaldu. Nii on tagatud vee vaba voolamine ja juurdepääs kõikidele pindadele.

Veenduge, et kaaned, käepidemed, kandikud ja pannid ei takista pihustihoobade pöörlemist. Pange väiksemad esemed söögiriistade korvi.

Kuna plastist nõudel ja mittenakkuva pinnaga pannidel püsivad veetilgad kauem, siis ei kuiva need nii hästi kui keraamilised või roostevabast terasest nõud.

Pange kerged esemed, nagu näiteks plastmahutid, ülemisele riiulile ja veenduge, et need ei liigu oma kohalt.

Kui olete täitmise lõpetanud, veenduge, et pihustihoovad pöörlevad vabalt.

Alumine rest

Alumisele restile võite panna pannid, kaaned, taldrikuid, salatikausid, söögiriistad jne. Võimaluse korral tuleks suured taldrikud ja kaaned panna servadesse.

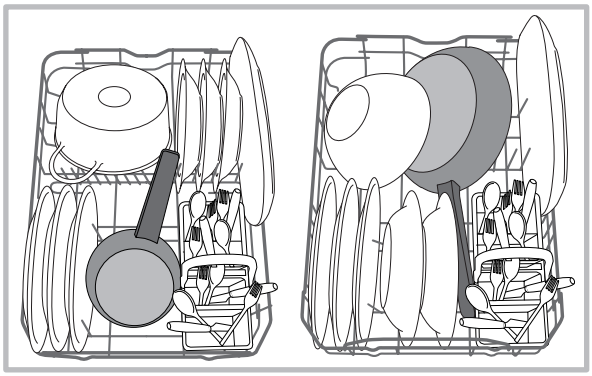

Väga suured nõud ja pannid tuleb panna alumisele restile, sest seal on veejuga tugevam ja pesemine tõhusam.

Söögiriistade korv

Söögiriistade korvi peal on rest, mis võimaldab söögiriistu paremini paigutada. Söögiriistade korv tuleb panna **kindlasti** alumise resti esiosale.

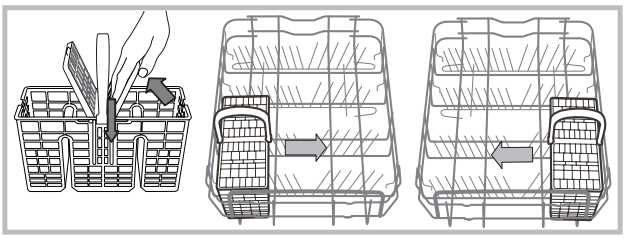

Ülemine rest

Täitke see rest õrnade ja kergete nõudega: klaasid, tee- ja kohvitassid, alustassid, väikesed salatikausid.

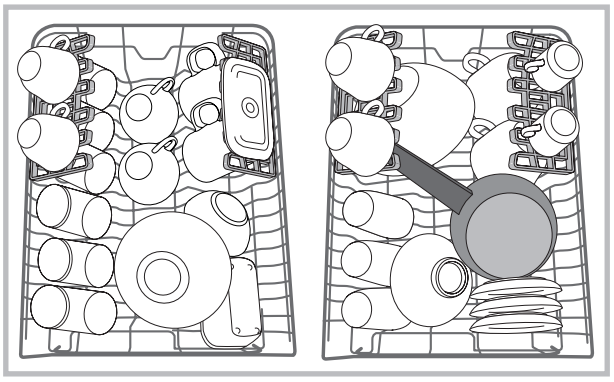

Muudetava asendiga riputusrestid

Riputusrestidel on kolm erinevat kõrguse asendit, mis võimaldavad optimeerida nendes olevate söögiriistade paigutust.

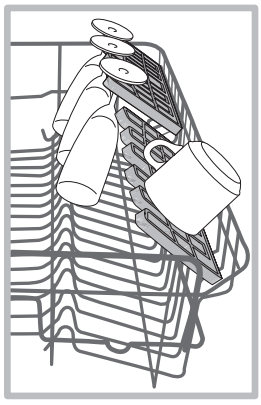

Riputusrest sobib ka veiniklaaside pesemiseks, kui panete iga klaasijala eraldi vahesse.

Optimaalse kuivatamise tagamiseks võite riputusreste veidi rohkem kallutada. Kalde muutmiseks tõmmake riputusrest üles, libistage seda kergelt ja pange soovitud asendisse.

Ülemise resti kõrguse reguleerimine

Ülemise resti kõrgus on reguleeritav - seadke ülemine rest kõrgemale, kui panete alumisele restile suured esemed ja madalamale, et jätta alla rohkem ruumi riputusrestil olevate esemete jaoks.

Soovitame resti kõrgust mitte reguleerida, kui resti on täis.

Ärge kunagi tõstke või langetage resti ainult ühelt küljelt.

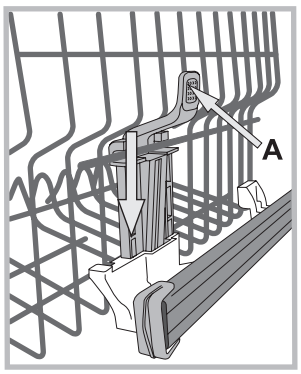

Kui restil on **tõstemehhanism (Lift-up)** *(vt joonist)*, tõstke rest külgedelt hoides üles. Resti viimiseks alumisse asendisse vajutage resti küljel olevaid hoobasid (**A**) ja laske restil alla vajuda.

Nõudepesumasinasse ei sobi:

- puidust sööginõud ja söögiriistad;
- õrnad kaunistusega klaasid, käsitööna valmistatud ja antiiksed sööginõud. Selliste nõude kaunistused ei ole kulumiskindlad;
- sünteetilisest materjalist osad, mis ei talu kuumi temperatuure;
- vask- ja tinanõud;
- tuha, vaha, määrdeaine või tindiga saastunud nõud.

Klaasi kaunistamiseks kasutatud värvid ja alumiinium-/hõbeesemed võivad pesemise ajal muuta värvi ja muutuda kahvatumaks. Mõnda tüüpi klaasid (nt kristall) võivad pärast mitmekordset pesu muutuda läbipaistmatuks.

Klaasi ja nõude kahjustumine

Põhjused:

- klaasi ja klaasi tootmise protsess;
- pesuvahendi keemiline koostis;
- vee temperatuur loputustsüklis.

Soovitused:

- peske nõudepesumasinas ainult selliseid klaase ja portselannõusid, mille kohta tootja on märkinud, et neid võib pesta nõudepesumasinas;
- kasutage sobivat õrnatoimelist nõudepesuvahendit;
- võtke klaasid ja söögiriistad nõudepesumasinast välja kohe, kui pesutsükkel on lõppenud.

Pesuvahendi ja nõudepesumasina kasutamine

ET

Pesuvahendi doseerimine

Hea pesutulemus sõltub kasutatava pesuvahendi õigest kogusest. Ettenähtud koguse suurendamine ei taga tõhusamat pesu, vaid suurendab keskkonna saastamist.

Kohandage pesuvahendi kogus vastavalt määrdumisastmele. Kui nõud on normaalselt määrdunud, kasutage umbes 25 g pulberpesuvahendit või 25 ml vedelat pesuvahendit. Kui kasutate tablette, piisab ühest tabletist.

Kui nõud on ainult kergelt määrdunud või loputasite nõud enne nõudepesumasinasse panemist, vähendage pesuvahendi kogust.

Heade tulemuste saavutamiseks järgige pesuvahendi pakendil olevaid juhiseid.

Lisateabe saamiseks pöörduge pesuvahendi tootja poole.

Pesuvahendidosaatori avamiseks vajutage nupule **D** ja valage pesuvahend vastavalt pesutsüklite tabelis toodud kogusele:
• pulber või vedelik: lahtrid **A** (pesutsükli pesuvahend) ja **B** (eelpesu pesuvahend);
• tableti kujul pesuvahend: kui tsüklis on vaja kasutada ühte tabletti, pange see lahtrisse **A** ja sulgege kaas **C**; kui on vaja kahte, pange teine tablett nõudepesumasina põhja.

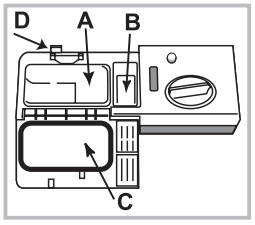

Puhastage paagi servad pesuvahendijääkidest ja sulgege kaas **C** (kuulete klõpsatust).
Pesuvahendidosaator avaneb õigel ajal vastavalt pesutsüklile.

Kui kasutate universaalset pesuvahendit, soovitame kasutada TABLETTE, sest need kohandavad pesutsükli nii, et alati on tagatud parimad pesu- ja kuivatustulemused.

⚠ **Kasutage ainult spetsiaalselt nõudepesumasinates kasutamiseks mõeldud pesuvahendit.**

ÄRGE KASUTAGE nõudepesuvedelikke.

Kui pesuvahendi kogus on liiga suur, võivad tekkida vahujäägid, mis jäävad nõudepesumasinasse ka pärast tsükli lõppemist.

Parimate pesemis- ja kuivatamistulemuste saavutamiseks tuleb kasutada koos pesuvahendit, vedelat loputusvahendit ja rafineeritud soola.

Soovitame mitte kasutada pesuvahendeid, mis sisaldavad fosfaati või kloori, sest need on keskkonnale kahjulikud.

Nõudepesumasina käivitamine

1. Avage uks ja vajutage SISSE/VÄLJA nupule.
2. Valage dosaatorisse sobiv kogus pesuvahendit. *(vt jaotist "Pesuvahend")*
3. Täitke restid (*vt jaotist "Restide täitmine"*).
4. Valige pesutsükkel vastavalt nõude tüübile ja määrdumisastmele *(vt Pesutsüklite tabel)*, vajutades selleks nupule **P**.
5. Valige pesuvõimalused *(vt jaotist "Spetsiaalsed pesutsüklid ja lisavõimalused")*.
6. Pesutsükli käivitamiseks sulgege uks.
7. Pesutsükli lõppemisest annab märku helisignaal ja valitud pesutsükli märgutule vilkumine ekraanil. Avage uks ja nõudepesumasina välja lülitamiseks vajutage nupule SISSE/VÄLJA.
8. Põletustrauma vältimiseks oodake mõni minut enne nõude väljavõtmist. Tühjendage restid, alustades alt.

⚠ **Elektrikulu vähendamiseks lülitub nõudepesumasin automaatselt välja, kui sellel ei ole pikema aja jooksul tehtud ühtegi toimingut.**

Kui nõud on ainult kergelt määrdunud või loputasite nõud enne nõudepesumasinasse panemist, vähendage pesuvahendi kogust.

Käimasoleva pesutsükli muutmine

Kui tegite pesutsükli valimisel vea, saate tsüklit muuta, kui see on just käivitunud. Selleks lülitage nõudepesumasin välja, vajutades SISSE-/VÄLJA nupule ja hoides seda all, kuni nõudepesumasin lülitub välja. Seadme sisse lülitamiseks vajutage uuesti SISSE/VÄLJA nupule ja valige uus pesutsükkel ja soovitud funktsioonid. Nõudepesumasina käivitamiseks pange selle uks kinni.

Nõude lisamine

Ilma seadet välja lülitamata avage uks (NB! olge ettevaatlik, sest seadmest võib auru välja paiskuda) ja pange nõud nõudepesumasinasse. Sulgege uks ja tsükkel käivitub kohast, kus see pooleli jäi.

Juhuslikud katkestused

Tsükkel peatub, kui avate pesutsükli ajal nõudepesumasina ukse või voolukatkestuse korral. Ukse sulgemisel või elektritoite taastumisel jätkub tsükkel kohast, kus see katkes.

Pesutsüklid

ET

Pesutsükli andmete aluseks on mõõtmised laboratooriumi tingimustes vastavalt Euroopa standardile EN 50242.
Olenevalt kasutustingimustest võivad pesutsükli kestus ja andmed erineda.

Pesutsükkel	Pesutsükkel koos kuivatamisega	Valikuvõimalused	Pesutsüklite ligikaudne kestus t:min	Veekulu (l/tsüklis)	Energiatarve (KWh/tsüklis)
1. Eco	Jah	Käivitusviivitus – Multizone- pesutablett	03:00	9	0,74
2. Sixth Sense	Jah	Käivitusviivitus – Multizone - pesutablett	01:10 - 02:30	7 - 14	0,90 - 1,25
3. 1 tund (1 Hour) 50° 1h	Ei	Käivitusviivitus – Multizone - pesutablett	01:00	13	0,95
4. Õrn 45°	Jah	Käivitusviivitus – Multizone- pesutablett	01:40	9	0,85
5. Kiirpesu/Rapid 50°	Ei	Käivitusviivitus – pesutablett	00:25	8	0,45
6. Eelpesu	Ei	Käivitusviivitus - Multizone	00:10	4	0,01
7. Intensiivne 65°	Jah	Käivitusviivitus – Multizone - pesutablett	02:50	17	1,45

Juhised pesutsükli valimiseks ja pesuvahendi doseerimiseks

1. Tavalise määrdumisastmega nõud. Tavaprogramm, kõige efektiivsem vee- ja energiakulu poolest.
4 g/ml**+ 21 gr/ml – 1 tablett *(** eelpesuvahendi kogus)*

2. Normaalselt määrdunud, kuivanud toidujäätmetega nõude pesemiseks. Spetsiaalne andur hindab nõude määrdumisaset ja valib automaatselt kõige tõhusama ja ökonoomsema pesutsükli. 4 g/ml**+ 21 gr/ml – 1 tablett

3. Kergelt määrdunud pesu, mida tuleb kiiresti kuivatada. (sobib ideaalselt nelja inimese nõudekomplektidele) 25 gr/ml – 1 tablett

4. Pesutsükkel õrnadele nõudele, mis on kõrge temperatuuri suhtes tundlikud, nt klaasid ja tassid. 25 g/ml – 1 tablett

5. Kiire tsükkel, mida kasutatakse kergelt määrdunud nõudele, millel ei ole kuivanud toidujäätmeid. (sobib ideaalselt kahe inimese nõudekomplektidele) 21 gr/ml – 1 tablett

6. Nõud, mida on kavas pesta hiljem. Ilma pesuvahendita

7. Soovitatav väga määrdunud nõudele, sobib eriti pannidele ja kastrulitele (mitte kasutada õrnade esemete pesuks). 25 g/ml – 1 tablett

Energiatarve ooterežiimis: Energiatarve sisse lülitatud režiimis: 5 W - Energiatarve välja lülitatud režiimis: 0,5 W

Spetsiaalsed pesutsüklid ja lisavõimalused

ET

Märkused.
Tsüklitega "1 tund" ja "Kiire" on võimalik saavutada optimaalsed tulemused, kui järgida kohasätete ettenähtud numbrit.

Energiakulu vähendamiseks kasutage nõudepesumasinat ainult siis, kui see on täis.

Märkus katselaboritele: teavet võrdlevate EN-katsetingimuste kohta saate meiliaadressil: contact@whirlpool.com

Pesuvalikud

Kui mõni valik ei ole konkreetses pesutsüklis kasutatav (vt pesutsüklite tabelit), vilgub vastav LED kiiresti kolm korda ja kõlavad helisignaalid.

Käivitusviivitus (Start Delay)
Pesutsükli käivitusviivituseks saab valida **1 kuni 12** tundi.
1. Vajutage nuppu KÄIVITUSVIIVITUS: ekraanil kuvatakse vastav sümbol; alati, kui vajutate nuppu, suureneb aeg (1 h, 2 h jne kuni 12 h) valitud pesutsükli algusest.
2. Valige tsükkel ja sulgege uks: taimer hakkab lugema nullini.
3. Pärast selle aja möödumist lülitub märgutuli välja ja algab pesutsükkel.
Viivitusaja reguleerimiseks ja lühema aja valimiseks vajutage nuppu KÄIVITUSVIIVITUS. Tühistamiseks vajutage nuppu korduvalt, kuni valitud käivitusviivituse märgutuli kustub. Pesutsükkel käivitub automaatselt kohe, kui uks suletakse.

⚠ **Käivitusviivituse funktsiooni ei saa seada, kui pesutsükkel on käivitunud.**

Pesutableti valik (Tab)
See valik optimeerib pesu- ja kuivatustulemust.
Universaaltablettide kasutamisel vajutage nuppu TABLET; süttib vastav sümbol. Nupu uuesti vajutamisel tühistatakse valik.

⚠ **Valik "Tablet" pikendab pesutsüklit.**

Funktsioon Multizone (mitu tsooni)
Kui pestavaid nõusid ei ole palju, võib vee, elektri ja pesuvahendi säästmiseks kasutada poole koguse tsüklit. Valige pesemistsükkel ja vajutage seejärel nupule MULTIZONE: vastava resti lamp süttib ja pesemistsükkel käivitub ainult ülemise või alumise resti jaoks.

⚠ **Pange nõud ainult ülemisele või alumisele restile ja vähendage vastavalt pesuvahendi kogust.**

Light Point (Märgutuli)
Mõned nõudepesumasina mudelid on varustatud rohelise märgutulega, mis asub ukse ja köögi töölaua vahel. Selle märgutule otstarve on anda teavet pesutsükli käimasoleva etapi kohta.
Valikus on järgmised režiimid:
a) deaktiveeritud režiim;
b) tsükli käivitumisel märgutuli süttib mõneks sekundiks, seejärel kustub kogu tsükli ajaks ja tsükli lõppedes hakkab vilkuma (vaikimisi režiim);
c) märgutuli põleb kogu tsükli aja ja tsükli lõppedes hakkab vilkuma. Viitajaga käivitamise korral süttib märgutuli kas mõneks sekundiks või märgutuli põleb kogu tsükli aja, vastavalt sellele, kas on valitud režiim b või c.
Märgutuli süttib iga kord, kui uks avatakse.
Soovitud režiimi valimiseks lülitage nõudepesumasin sisse ja hoidke nuppu **P** all, kuni ekraanile kuvatakse üks kolmest tähest, seejärel vajutage nuppu **P** kuni ekraanile kuvatakse soovitud täht (või režiim). Valiku kinnitamiseks vajutage nuppu **P**.

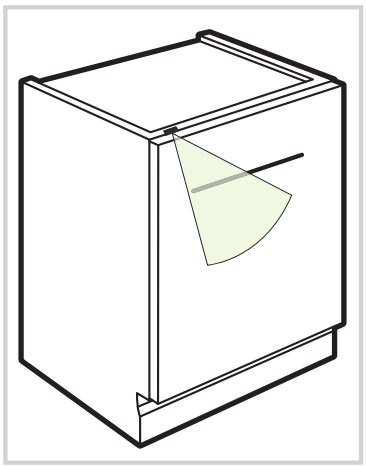

Hooldus ja korrashoid

Veevarustuse ja elektritoite sulgemine

- Lekete vältimiseks keerake veekraan kinni pärast igat pesutsüklit.
- Enne nõudepesumasina hooldamist või korrastamist lahutage see alati vooluvõrgust.

Nõudepesumasina puhastamine

- Nõudepesumasina välispindu ja juhtimispaneeli võib puhastada vees niisutatud mitteabrasiivse lapiga. Ärge kasutage lahusteid ega abrasiivseid aineid.
- Nõudepesumasina sisepinnal olevate plekkide puhastamiseks kasutage vee ja vähese äädika lahuses niisutatud lappi.

Ebameeldivate lõhnade vältimine

- Hoidke nõudepesumasina uks alati paokil, et vältida niiskuse moodustumist ja nõudepesumasinasse kinni jäämist.
- Puhastage regulaarselt ukse ja pesuvahendidosaatorite ümber olevaid tihendeid niiske käsna abil. Nii väldite toidu kinnijäämist tihenditesse, mis on peamine põhjus ebameeldiva lõhna tekkimiseks.

Pihustihoobade puhastamine

Toidujäätmed võivad moodustada pihustihoobadele kõva kooriku ja ummistada vee pihustusavad. Sellepärast soovitame hoobasid aeg-ajalt kontrollida ja puhastada väikese mittemetalse harjaga.
Mõlemad pihustihoovad on eemaldatavad.

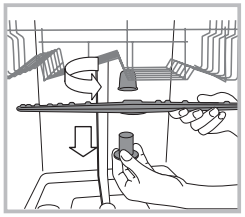

Ülemise pihustihoova eemaldamiseks keerake plastist lukustusrõngast vastupäeva. Ülemine pihustihoob tuleb tagasi panna nii, et see pool, kus on rohkem avasid, on suunatud üles.

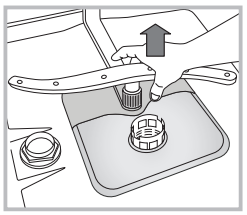

Alumise pihustihoova eemaldamiseks vajutage külgedele ja tõmmake üles.

Vee sisselaskevooliku puhastamine

Kui veevoolikud on uued või neid ei ole pikema aja jooksul kasutatud, siis enne ühenduste tegemist laske veel joosta ja veenduge, et voolikust väljuv vesi on selge ja puhas. Vastasel juhul võib vee sisselaskeava ummistuda ja nõudepesumasinat kahjustada.

⚠ Puhastage regulaarselt kraani otsas asuvat vee sisselaskefiltrit.
- Keerake veekraan kinni.
- Keerake vee sisselaskevooliku ots lahti, eemaldage filter ja puhastage see hoolikalt voolava vee all.
- Pange filter tagasi ja keerake veevoolik oma kohale.

Filtrite puhastamine

Filtrisõlm koosneb kolmest filtrist, mis eemaldavad toidujäätmeid pesuveest ja tsirkuleerivad seejärel uuesti vett. Parimate tulemuste saavutamiseks tuleb neid puhastada.

⚠ Puhastage filtreid regulaarselt.

⚠ Nõudepesumasinat ei tohi kasutada ilma filtriteta või kui filter on lahti.

• Pärast mitut pesutsüklit kontrollige filtrisõlm üle ja vajadusel puhastage hoolikalt voolava vee all, kasutades selleks mittemetalset harjakest ja järgides allpooltoodud juhiseid.
1. Keerake silindrilist filtrit **C** vastupäeva ja tõmmake see välja *(joonis 1).*
2. Eemaldage ümar filter **B**, vajutades kergelt selle külgedele *(joonis 2).*
3. Libistage roostevabast terasest plaatfilter **A** välja. *(joonis 3).*
4. Kontrollige vesilukku ja vajadusel puhastage see toidujäätmetest.
ÄRGE KUNAGI EEMALDAGE veepumba kaitset *(must osa) (joonis 4).*

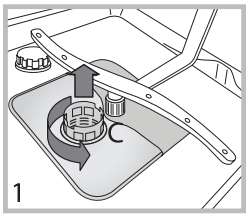

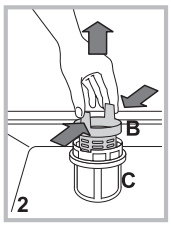

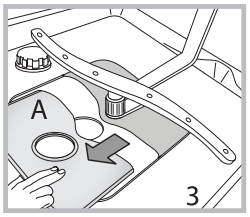

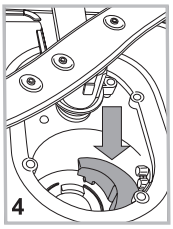

Pärast filtrite puhastamist pange filtrisõlm tagasi ja kinnitage see korralikult oma kohale. Ainult nii on tagatud nõudepesumasina tõhus talitlus.

Kui te nõudepesumasinat pikema aja jooksul ei kasuta

- Lahutage nõudepesumasin vooluvõrgust ja keerake veekraan kinni.
- Jätke nõudepesumasina uks paokile.
- Kui soovite seadet uuesti kasutama hakata, käivitage nõudepesumasin tühjalt.

Veaotsing

ET

Kui nõudepesumasin ei tööta, siis enne tehnilise toe poole pöördumist proovige leida lahendus veaotsingu abil.

Probleem:	Võimalikud põhjused/lahendused
Nõudepesumasin ei lähe käima või seda ei ole võimalik juhtida.	• Veekraan ei ole lahti keeratud. • Lülitage nõudepesumasin SISSE/VÄLJA nupust välja, oodake umbes üks minut, seejärel lülitage uuesti sisse ja käivitage pesutsükkel uuesti. • Pistik ei ole korralikult seinakontakti pandud või kasutage mõnda teist seinakontakti. • Nõudepesumasina uks ei ole korralikult kinni.
Uks ei sulgu.	• Kontrollige, kas restid on korralikult sisse lükatud. • Lukk tuli lahti. Vajutage tugevalt uksele. Uks on kinni, kui kuulete klõpsatust.
Nõudepesumasinast ei voola vesi ära.	• Nõudepesumasina tsükkel ei ole veel lõppenud. • Vee sisselaskevoolik on paindes *(vt osa "Paigaldamine").* • Äravoolutoru on ummistunud. • Filter on toidujäätmetest ummistunud. • Kontrollige väljavoolutoru kõrgust.
Nõudepesumasin teeb liiga valju häält.	• Nõud kolisevad üksteise või pihustihoobade vastu. Pange nõud korralikult ja veenduge, et pihustihoovad pöörlevad vabalt. • Tekib liiga palju vahtu: pesuaine ei ole õigesti doseeritud või see ei ole mõeldud kasutamiseks nõudepesumasinates. *(vt "Pesuvahendi ja nõudepesumasina kasutamine".)* Ärge loputage nõusid enne käsitsi.
Nõud ja klaasid on kaetud valge kihi või katlakiviga.	• Puudub rafineeritud sool. • Vee kareduse säte ei ole õige: suurendage vastavaid väärtuseid. *(vt "Rafineeritud sool ja loputusvahend".)* • Sooladosaatori kaas ei ole korralikult suletud. • Loputusvahend on otsas või selle kogus on liiga väike.
Nõudel ja klaasidel on triibud või nõud on sinakad.	• Loputusvahendi kogus on liiga suur.
Nõud ei ole korralikult ära kuivanud.	• Valisite pesutsükli ilma kuivatusprogrammita. • Loputusvahend on otsas. *(vt "Rafineeritud sool ja loputusvahend".)* • Loputusvahendidosaator ei ole seatud piisavalt kõrgele. • Kui nõud on valmistatud mittenakkuvast materjalist või plastist, siis on veepiiskade olemasolu normaalne.
Nõud ei ole puhtad.	• Nõud ei ole korralikult paigutatud. • Nõud takistavad pihustihoobasid ja need ei saa vabalt liikuda. • Pesutsükkel on liiga õrn *(vt "Pesutsüklid").* • Tekib liiga palju vahtu: pesuaine ei ole õigesti doseeritud või see ei ole mõeldud kasutamiseks nõudepesumasinates. *(vt "Pesuvahendi ja nõudepesumasina kasutamine".)* • Tekib liiga palju vahtu - pesuvahend ei ole õigesti doseeritud või ei ole mõeldud kasutamiseks nõudepesumasinates. • Filter on saastunud või ummistunud *(vt "Hooldus ja korrashoid".)* • Soola on liiga vähe *(vt "Rafineeritud sool ja loputusvahend").* • Veenduge, et nõude kõrgus sobib riiulite paigutusega. • Pihustihoobade avaused on ummistunud. *(vt "Hooldus ja korrashoid".)*
Nõudepesumasin ei võta vett sisse. Juhtimispaneelil vilguvad märgutuled.	• Veevõrgus ei ole vett või kraan on kinni. • Vee sisselaskevoolik on paindes *(vt "Paigaldamine").* • Filtrid on ummistunud - puhastage filtrid. *(vt "Hooldus ja korrashoid".)* • Äravoolutoru on ummistunud - puhastage. • Pärast kontrollimist ja puhastamist lülitage nõudepesumasin uuesti sisse ja välja ning käivitage uus pesutsükkel. • Probleemi püsimisel keerake veekraan kinni, tõmmake pistik seinakontaktist välja ja pöörduge tehnilise toe poole.

Montavimas

⚠ Jeigu įrenginį turite perkelti bet kuriuo metu, visada jį laikykite vertikalioje padėtyje; jeigu būtina, jį galite paversti ant galinės dalies.

Vandens tiekimo jungties jungimas

⚠ Vandens tiekimo prijungimas naudojimo vietoje turi būti atliekamas kvalifikuoto specialisto.

Atsižvelgiat į montavimo vietą, vandens tiekimo ir išleidimo žarnos gali būti tvirtinamos dešinėje arba kairėje pusėje.
Įsitikinkite, kad ties indaplove žarnos neužlenktos ir neprispaustos.

Vandens tiekimo žarnos jungimas

- Jungiama prie 3/4 colio šalto arba karšto vandens jungties (daug. 60 °C).
- Leiskite vandenį, kol pradės tekėti visiškai švarus vanduo.
- Tvirtai prisukite įėjimo žarną ir užsukite čiaupą.

⚠ Jeigu vandens tiekimo žarna per trumpa, kreipkitės į specialią parduotuvę arba įgaliotąjį specialistą *(žr. skyrių Pagalba)*.

⚠ Vandens slėgis turi atitikti techninių duomenų lentelėje nurodytas ribas, kitaip indaplovė gali veikti netinkamai.

⚠ Įsitikinkite, kad žarna nėra užsilenkusi arba prispausta.

Vandens išleidimo žarnos jungimas

Prijunkite išleidimo žarną prie ne mažesnio, kaip 2 cm skersmens nuotekų vamzdžio. (A)
Išleidimo žarnos jungtis turi būti 40–80 cm aukštyje virš grindų arba virš paviršiaus, ant kurio stovi indaplovė.

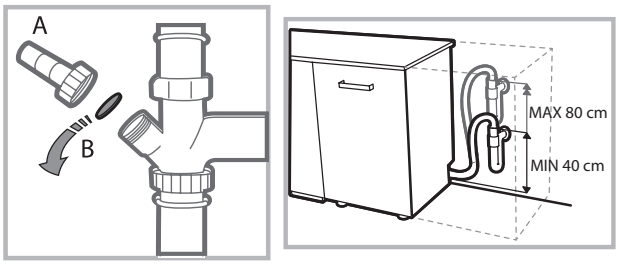

Prieš prijungdami vandens išleidimo žarną prie praustuvo nuotekų vamzdžio, išimkite plastikinį kamštį. (B)

Apsauga nuo užliejimo

Kad būtų apsaugota nuo užliejimo, indaplovėje:
– sumontuota speciali sistema, kuri blokuoja vandens tiekimą esant veikimo sutrikimams arba pratekėjimui įrenginio viduje.
Kai kuriuose modeliuose įrengtas papildomas saugos prietaisas – New Acqua Stop (Naujoji sistema nuo vandens išsiliejimo), užtikrinantis apsaugą nuo išsiliejimo net ir trūkus vandens tiekimo žarnai.

ĮSPĖJIMAS: PAVOJINGA ĮTAMPA!

Jokiu būdu nepjaukite vandens tiekimo žarnos, nes joje yra dalys, kuriomis teka elektra.

Elektros jungtis

Prieš įstatydami kištuką į maitinimo lizdą, įsitikinkite, kad:

- lizdas yra **įžemintas** ⏚ ir atitinka galiojančius reikalavimus;
- lizdas gali atlaikyti didžiausią įrenginio apkrovą, kuri yra nurodyta duomenų lentelėje, pritvirtintoje durelių vidinėje pusėje
  (žr. skyrių Įrenginio aprašymas);
- maitinimo tinklo įtampa atitinka intervalą, nurodytą duomenų lentelėje, pritvirtintoje durelių vidinėje pusėje;
- lizdas atitinka įrenginio kištuką. Jeigu taip nėra, paprašykite įgaliotojo specialisto pakeisti kištuką *(žr. skyrių Pagalba)*. Nenaudokite ilgintuvų arba kelių lizdų.

⚠ Laidas neturi būti sulenktas arba suspaustas.

⚠ Kad būtų išvengta galimų pavojų esant sugadintam maitinimo laidui, leiskite jį pakeisti gamintojui arba jo įgaliotajam techninės priežiūros centrui *(žr. skyrių Pagalba).*

⚠ Jeigu nebuvo laikomasi reikalavimų, įmonė neatsako už bet kokį nelaimingą įvykį.

Pastatymas ir lygiavimas

1. Indaplovę pastatykite ant lygių, tvirtų grindų. Jeigu grindys yra nelygios, priekines įrenginio kojeles galima reguliuoti, kol pasieksite horizontalią padėtį. Jeigu įrenginys išlygintas tinkamai, jis yra daug stabilesnis, sumažėja judėjimo arba vibracijų bei triukšmo atsiradimo tikimybė.

2. Prieš įleisdami indaplovę, priklijuokite permatomą juostelę po medine lentyna, kad apsaugotumėte ją nuo galinčio susidaryti kondensato.

3. Indaplovę įstatykite taip, kad jos sienelės arba galinis skydelis liestųsi su gretimomis spintelėmis arba siena. Šis įrenginys taip pat gali būti įleistas po darbastaliu *(žr. surinkimo instrukcijų lapą)*.

4. Norėdami sureguliuoti galinių kojelių aukštį, veržliarakčiu (angos plotis yra 8 mm) pasukite šešiakampę įvorę, esančią priekinės apatinės dalies viduryje. Pasukite veržliaraktį pagal laikrodžio rodyklę, kad padidintumėte aukštį, ir prieš laikrodžio rodyklę, kad jį sumažintumėte *(žr. kartu su dokumentacija pateiktą įmontavimo instrukcijų lapą).*

Pirmojo plovimo ciklo patarimai
Sumontavus pašalinkite fiksatorius nuo stalčių bei laikančiuosius elastingus elementus nuo viršutinio stalčiaus *(jeigu yra).*

Vandens minkštiklio kiekio nustatymai
Prieš pradėdami pirmąjį plovimo ciklą, nustatykite tiekiamo vandens kietumo lygį *(žr. skyrių Skalavimas ir valyta druska).*
Pirmiausia pripildykite minkštiklio talpyklą vandeniu, tada įpilkite apie 1 kg druskos. Visiškai yra normalu, jeigu vanduo išsilies.
Kai tik ši procedūra bus baigta, paleiskite plovimo ciklą.
Naudokite tik druską, kuri yra specialiai skirta indaplovėms.
Kai druską įpylėte į įrenginį, išsijungs „ŽEMO DRUSKOS LYGIO" indikatoriaus lemputė.

⚠ Nepripildžius druskos talpyklos, gali būti sugadintas vandens minkštinimo prietaisas ir kaitinimo elementas.

Techniniai duomenys	
Matmenys	plotis 44,5 cm aukštis 82 cm gylis 55 cm
Talpa	**10** standartinių indų rinkinių
Tiekiamo vandens slėgis	0,05–1 MPa (0,5–10 bar) 7,25–145 psi
Maitinimo tinklo įtampa	Žr. įrenginio duomenų lentelę
Galia	Žr. įrenginio duomenų lentelę
Saugiklis	Žr. įrenginio duomenų lentelę
CE 	Ši indaplovė atitinka šias Europos Bendrijos direktyvas: -93/68/EEC (CE Marking) -2006/95/EC (Low Voltage) -2004/108/EC (Electromagnetic Compatibility) -2009/125/EC (Comm. Reg. 1016/2010) (Ecodesign) -2010/30/EC (Energy Labelling) -2011/65/EC (RoHS); – 2012/19/CE elektros ir elektronikos atliekų (EEĮA).

Įrenginys turi garsinį signalą arba tonų rinkinį, informuojantį naudotoją apie įvykdytą komandą: įjungimas, ciklo pabaiga ir pan.

Gali skirtis simbolių arba indikacinių lempučių, valdymo skydelio šviesos diodų, ekrano spalvos; taip pat lemputės gali šviesti arba mirksėti.

Ekrane pateikiama naudinga informacija, susijusi su plovimo ciklo tipu, džiovinimo ir plovimo ciklo faze, likusiu laiku, temperatūra ir pan.

Įrenginio aprašymas

Bendras vaizdas

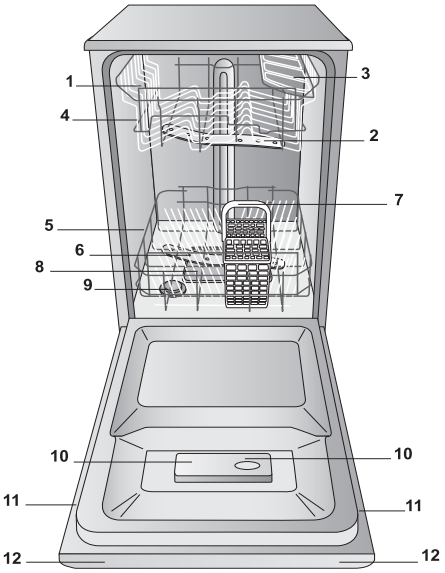

1. Viršutinis stalčius
2. Viršutinis purkštuvo laikiklis
3. Atlenkiama sekcija
4. Stalčiaus aukščio reguliatorius
5. Apatinis stalčius
6. Apatinis purkštuvo laikiklis
7. Stalo įrankių krepšelis
8. Plovimo filtras
9. Druskos dozatorius
10. Ploviklio ir pagalbinės skalavimo priemonės dozatoriai
11. Duomenų lentelė
12. Valdymo skydelis

Valdymo skydelis

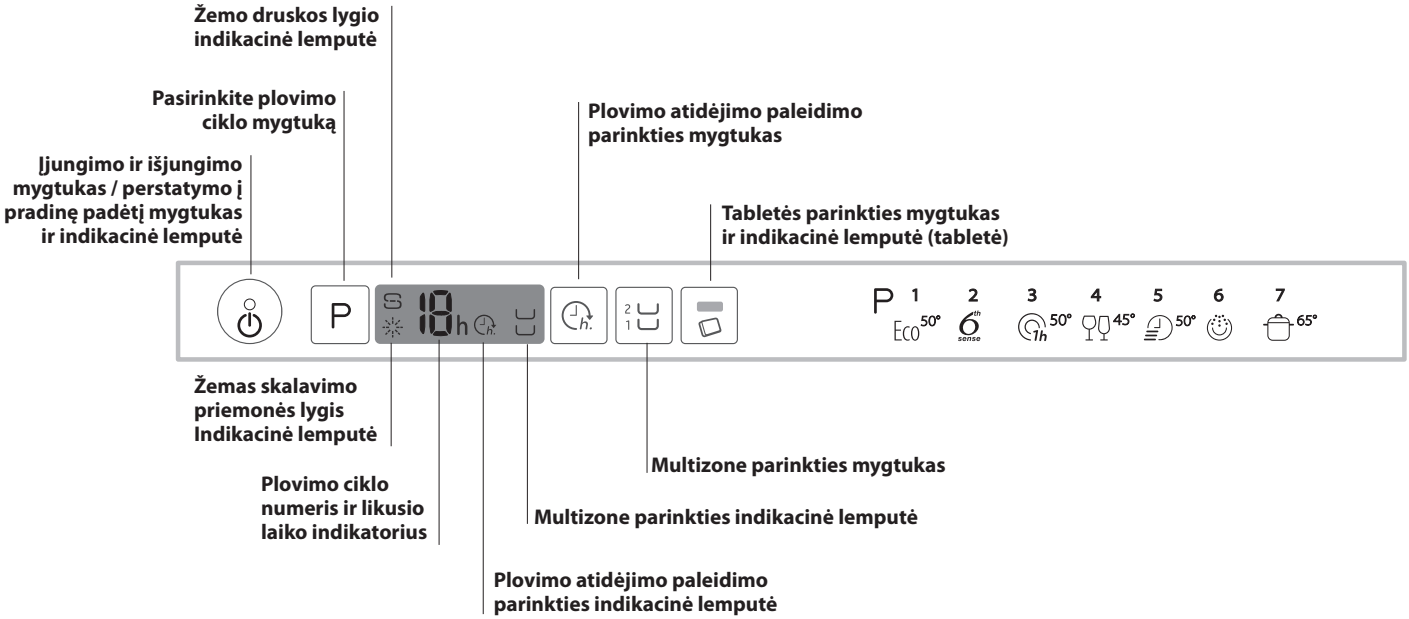

Valyta druska ir skalavimo priemonė

LT

⚠ **Naudokite tik produktus, kurie yra specialiai sukurti naudoti indaplovėse. Nenaudokite valgomosios arba pramoninės druskos. Vadovaukitės ant pakuotės esančiomis instrukcijomis.**

⚠ **Jeigu naudojate daugiafunkcį produktą, rekomenduojame bet kuriuo atveju įpilti druskos, dažniausiai tais atvejais, kai vanduo yra kietas arba labai kietas** *(vadovaukitės ant pakuotės pateiktomis instrukcijomis).*

⚠ **Jeigu nepilate druskos arba skalavimo pagalbinių priemonių, degs žemo druskos lygio ir žemo pagalbinės skalavimo priemonės lygio indikatoriai.**

Valytos druskos matavimas

Naudodami druską apsaugosite indus ir įrenginio pagrindinius komponentus nuo KALKIŲ NUOSĖDŲ susidarymo.

• Labai svarbu užtikrinti, kad druskos dozatorius niekada nebūtų tuščias.

• Labai svarbu nustatyti vandens kietumą.

Druskos dozatorius yra apatinėje indaplovės dalyje *(žr. skyrių Aprašymas)*. Dozatoriaus pildymas:

- kai prietaisų skydelyje užsidega žemo lygio plovimo priemonės lygio indikatorius;
- vertę žr. vandens kietumo lentelėje.

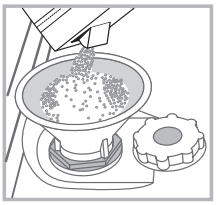

1. Išimkite apatinį stalčių ir atsukite talpyklos dangtelį (prieš laikrodžio rodyklę).
2. Veiksmai atliekami tik pirmą kartą: dozatorių vandeniu pripildykite iki kraštų.
3. Įstatykite piltuvėlį *(kaip parodyta iliustracijoje)* ir pripildykite druskos talpyklą iki viršaus (apie 1 kg); nėra nieko neįprasto, jeigu išsilies nedidelis kiekis vandens.
4. Ištraukite piltuvėlį ir nuvalykite druskos likučius nuo angos; dangtelį nuplaukite tekančiu vandeniu ir užsukite.

Šią procedūrą rekomenduojama atlikti kiekvieną kartą pilant druską į talpyklą.

Įsitikinkite, kad tvirtai prisuktas dangtelis, ir valymo priemonė nepateks į talpyklą plovimo ciklo metu (tai gali nepataisomai sugadinti vandens minkštinimo prietaisą).

⚠ Kai reikia įpilti druskos, rekomenduojame atlikti procedūrą prieš pradedant plovimo ciklą.

Vandens kietumo nustatymas

Tinkamam vandens minkštinimo prietaiso veikimui užtikrinti būtina kietumą parinkti remiantis jūsų namuose tiekiamo vandens kietumu. Šios informacijos teiraukitės savo tiekėjo. Gamykliniai nustatymai skirti vidutinio kietumo vandeniui.

• Indaplovę įjunkite naudodami įjungimo / išjungimo mygtuką. ⏻

• Ją išjunkite naudodami įjungimo / išjungimo mygtuką. ⏻

• Laikykite nuspaustą mygtuką **P** 5 sekundes, kol išgirsite pyptelėjimą.

• Ją įjunkite naudodami įjungimo / išjungimo mygtuką ⏻

• Mirksi esamo pasirinkto lygio numeris ir druskos indikacinė lemputė.

• Paspauskite mygtuką **P**, kad pasirinktumėte norimą kietumo lygį *(žr. kietumo lentelę).*

• Ją išjunkite naudodami įjungimo / išjungimo mygtuką. ⏻

• Nustatymas baigtas!

Vandens kietumo lentelė				**Vidutinis atskiras druskos dozatorius su 1 plovimo ciklu per dieną**
lygis	**°dH**	**°fH**	**mmol/l**	**mėnesiai**
1	0–6	0–10	0–1	7 mėnesiai
2	6–11	11–20	1,1–2	5 mėnesiai
3	12–17	21–30	2,1–3	3 mėnesiai
4	17–34	31–60	3,1–6	2 mėnesiai
5	34–50	61–90	6,1– 9	2/3 savaitės
Vertėms nuo 0 °f iki 10 °f nerekomenduojame naudoti druskos. Pasirinkus 5 lygį gali pailgėti ciklo trukmė.				

(°dH = kietumas matuojamas vokiškais laipsniais – °f = kietumas matuojamas prancūziškais laipsniais – mmol/l = milimoliai litre)

Pagalbinės skalavimo priemonės kiekio matavimas

Pagalbinė skalavimo priemonė padeda indams greičiau IŠDŽIŪTI. Pagalbinės skalavimo priemonės pildymas:

- kai prietaisų skydelyje arba ekrane užsidega žemo pagalbinės skalavimo priemonės lygio indikatorius;
- kai juodas optinis indikatorius **„E“** ant dozatoriaus durelių pasidaro permatomas.

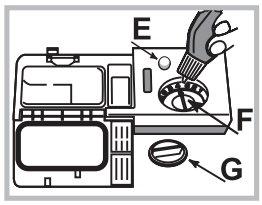

1. Atidarykite dozatorių sukdami dangtelį **„G“** prieš laikrodžio rodyklę.
2. Įpilkite pagalbinės skalavimo priemonės, stenkitės neperpildyti. Jeigu taip atsitiko, nedelsiant pašalinkite išsiliejusią medžiagą sausu audiniu.
3. Užsukite dangtelį.

NIEKADA nepilkite pagalbinės skalbimo priemonės tiesiai į indą.

Pagalbinės skalavimo priemonės kiekio reguliavimas

Jeigu nesate patenkinti džiovinimo rezultatais, galite reguliuoti naudojamos pagalbinės skalavimo priemonės kiekį. Pasukite reguliatorių **„F“**. Atsižvelgiat į indaplovės modelį, aukščiausias pasirenkamas lygis yra 4. Gamyklinės nuostatos skirtos vidutiniam lygiui.

- Jeigu ant indų matote melsvus gabalėlius, pasirinkite žemą skaičių (1–2).
- Jeigu ant indų yra vandens lašeliai arba kalkių nuosėdos, pasirinkite aukštesnį skaičių (3–4).

Indų dėjimas į stalčius

Patarimai

Prieš įdėdami indus į stalčius, pašalinkite visus maisto likučius iš indų ir išpilkite skysčius iš stiklinių ir talpyklų. **Nereikia skalauti tekančiu vandeniu.**

Indus išdėstykite taip, kad jie būtų įstatyti tvirtai ir neapsiverstų; talpyklas išdėstykite taip, kad angos būtų nukreiptos žemyn, o išlinkusios arba įlinkusios dalys būtų pastatytos įstrižai, kad vanduo galėtų laisvai pasiekti kiekvieną paviršių.

Įsitikinkite, kad dangteliai, rankenos, padėklai ir keptuvės leidžia suktis purkštukų laikikliams. Nedideles dalis įdėkite į stalo įrankių krepšelį.

Kadangi ant plastikinių indų ir keptuvių su nelimpančia danga paprastai išsilaiko daugiau vandens lašelių, jų džiuvimas nebus toks geras, kaip keraminių arba nerūdijančiojo plieno indų.

Lengvi objektai, pvz., plastikinės talpyklos, turi būti dedamos į viršutinį stalčių ir išdėstytos taip, kad nejudėtų.

Įdėjus indus į įrenginį, įsitikinkite, kad purkštuvo laikikliai gali laisvai suktis.

Apatinis stalčius

Apatinis stalčius skirtas keptuvėms, dangčiams, dubenims, indams ir pan. Rekomenduojame dideles lėkštes ir dangčius dėti ant šono.

Labai nešvarūs indai ir keptuvės turi būti dedami į apatinį stalčių, nes šioje zonoje purškiama stipresnė vandens srovė, todėl atliekamas geresnis plovimas.

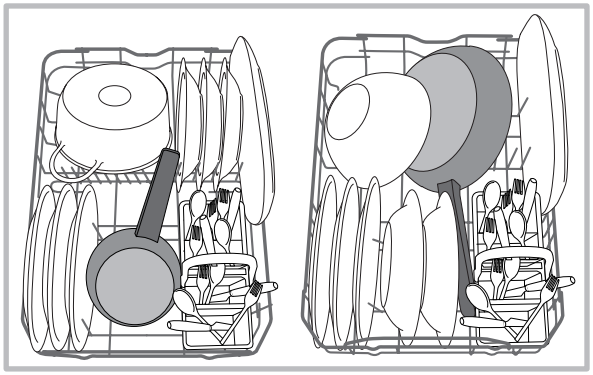

Kai kuriuose indaplovių modeliuose sumontuotos atlenkiamos sekcijos.

Jos gali būti naudojamos vertikalioje padėtyje indų išdėstymui arba horizontalioje padėtyje (apatinėje), kad būtų lengva įdėti keptuves ir salotines.

Stalo įrankių krepšelis

Krepšelyje yra viršutinės grotelės geresniam indų išdėstymui.

Stalo įrankių krepšelis turi būti pastatytas **tik** apatinio stalčiaus priekyje.

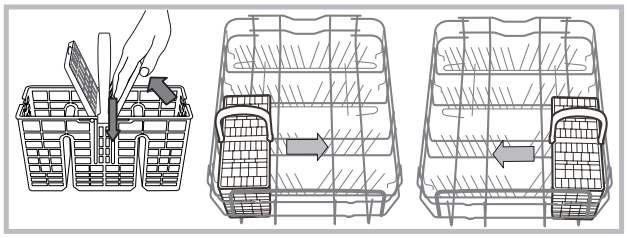

Viršutinis stalčius

Į šį stalčių dėkite tik mažus ir lengvus indus, pvz., stiklines, puodelius, padažines, žemas salotines.

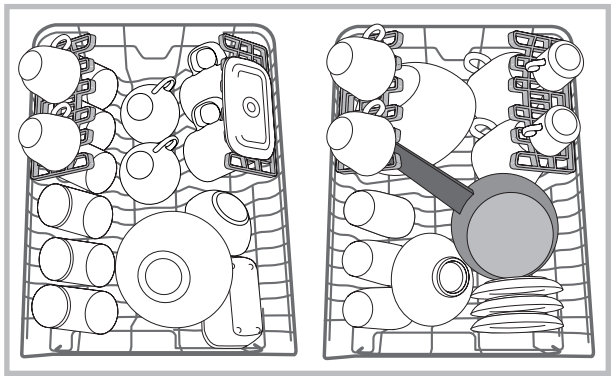

Atverčiama, reguliuojama sekcija

Šoninė atverčiama sekcija gali būti naudojama trijuose skirtinguose aukščiuose, taip pagerinamas indų išdėstymas stalčiuje.

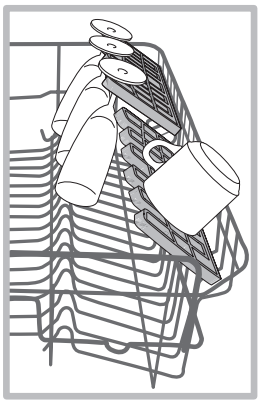

Vyno taures galima saugiai sudėti į atverčiamą dalį, įstatant kiekvienos taurės kojelę į atitinkamą angą.

Geriausiam džiovinimo rezultatų užtikrinimui labiau paverskite atverčiamą skyrių. Norėdami keisti posvyrio kampą, pakelkite į viršų atverčiamą sekciją, šiek tiek paslinkite į šoną ir pastatykite į norimą padėtį.

Viršutinio stalčiaus aukščio reguliavimas

Viršutinio stalčiaus aukštį galima reguliuoti taip: viršutinė padėtis skirta dėti didelius indus apatiniame stalčiuje, o apatinė padėtis skirta kuo labiau išnaudoti atlenkiamas sekcijas ir užtikrinti daugiau vietos viršuje.

Primygtinai nerekomenduojame keisti stalčiaus padėties, kai joje jau yra sudėti indai.

NIEKADA stalčiaus nekelkite ir nenuleiskite tik už vienos pusės.

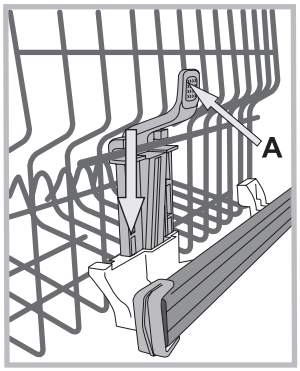

Jeigu stalčius turi **pakeliamą (Lift-up)** prietaisą *(žr. pav.)*, jį galite pakelti laikydami už šonų. Norėdami jį grąžinti į apatinę padėtį, paspauskite svirteles (**A**) stalčiaus šonuose ir nuleiskite stalčių žemyn.

Netinkami plovimui indai

- Mediniai indai ir peiliai, šakutės arba šaukštai.
- Trapios dekoruotos taurės, meniniai rankų darbo ir antikvariniai indai. Jų dekoracijos neatsparios tokiam plovimui.
- Sintetinių medžiagų dalys, kurios neatsparios aukštoms temperatūroms.
- Vario ir alavo indai.
- Indai sutepti pelenais, vašku, tepalu arba rašalu.

Plovimo metu stiklinių dekoracijos bei aliuminiai ar sidabriniai gaminiai gali pakeisti spalvą ir išblukti. Kai kurio tipo stiklas (pvz., krištolo gaminiai) po plovimo ciklo gali tapti matiniais.

Taurių ir indų pažeidimai

Atsiradę dėl:

- stiklo tipo ir stiklo gamybos proceso;
- cheminės ploviklio sudėties;
- skalavimo ciklo vandens temperatūros.

Patarimai:

- naudokite tik stiklo ir porceliano gaminius, kurių saugų naudojimą indaplovėje patvirtino gamintojas;
- naudokite indams tinkantį silpną ploviklį;
- indus ir taures iš indaplovės išimkite iš karto pasibaigus plovimo ciklui.

Ploviklio ir indaplovės naudojimas

Ploviklio dozavimas

Geri plovimo rezultatai taip pat priklauso nuo naudojamo teisingo ploviklio kiekio. Nustatyto kiekio viršijimas neturi įtakos geresniems plovimo rezultatams ir padidina aplinkos taršą.

Kiekį galima reguliuoti pagal nešvarumo lygį.
Esant įprastam nešvarumui, naudokite apie 25 g (plovimo miltelių) arba 25 ml (skysto ploviklio). Jeigu naudojamos tabletės, pakanka vienos.

Jeigu indai nėra labai nešvarūs arba prieš įdėjimą į indaplovę buvo praskalauti vandeniu, atitinkamai sumažinkite ploviklio kiekį.

Norėdami užtikrinti gerus plovimo rezultatus, vadovaukitės ant ploviklio pakuotės pateiktomis instrukcijomis.

Dėl papildomos informacijos kreipkitės į ploviklių gamintojus.

Atidarykite ploviklio dozatorių naudodami mygtuką **D** ir išmatuokite ploviklio kiekį vadovaudamiesi plovimo ciklų lentele:
• milteliai arba skystis: **A** (plovimo ploviklis) ir **B** (nuplovimo ploviklis) skyriai

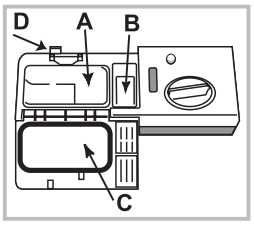

• tabletės: kai ciklui reikia 1 tabletės, įdėkite ją į **A** skyrių ir uždarykite dangtelį **C**; kai reikia 2 tablečių, antrą tabletę padėkite įrenginio apatinėje dalyje.
Nuo skyrelio kraštų pašalinkite ploviklio likučius ir uždarykite dangtelį **C**, kol jis spragtelės.
Atsižvelgiant į plovimo ciklą, ploviklio dozatorius atsidaro reikiamu laiku.

Jeigu naudojami daugiafunkciai plovikliai, rekomenduojame naudoti „TABS“, nes jis reguliuoja ciklą ir užtikrina geriausius plovimo ir džiovinimo rezultatus.

⚠ **Naudokite tik ploviklius, kurie yra specialiai pritaikyti naudoti indaplovėse.**

NENAUDOKITE įprastų ploviklių.

Jeigu naudojamas per didelis ploviklio kiekis, baigus plovimo ciklą, įrenginyje gali likti daug putų nuosėdų.

Norėdami užtikrinti geriausius plovimo ir džiovinimo rezultatus, būtina užtikrinti tinkamą ploviklio, pagalbinės skalavimo priemonės ir druskos derinį.

Rekomenduojame naudoti ploviklius, kurių sudėtyje nėra fosfatų arba chloro, nes šie produktai yra kenksmingi aplinkai.

Indaplovės paleidimas

1. Atidarykite dureles ir paspauskite įjungimo / išjungimo mygtuką.
2. Pamatuokite ploviklio kiekį *(žr. ploviklio informaciją).*
3. Į stalčius sudėkite indus *(žr. skyrių Indų dėjimas į stalčius)*.
4. Plovimo ciklą pagal indų tipą ir nešvarumo lygį *(žr. plovimo ciklų lentelę)* pasirinkite paspausdami **P** mygtuką.
5. Pasirinkite plovimo parinktis *(žr. skyrių Specialūs plovimo ciklai ir parinktys)*.
6. Paleiskite plovimo ciklą uždarydami dureles.
7. Apie plovimo ciklo pabaigą informuoja pyptelėjimas ir mirksinti pasirinkto plovimo ciklo indikacinė lemputė. Atidarykite dureles ir išjunkite įrenginį paspausdami įjungimo / išjungimo mygtuką.
8. Prieš išimdami indus, palaukite kelias minutes, kad išvengtumėte nudegimų. Indus išimkite iš stalčių, pradėdami nuo apatinio lygio.

⚠ **Įrenginys, tam, kad sumažintų elektros energijos sąnaudas, automatiškai išsijungs po tam tikro ilgo neveikimo laikotarpio.**

Jeigu indai nėra labai nešvarūs arba prieš įdėjimą į indaplovę buvo praskalauti vandeniu, atitinkamai sumažinkite ploviklio kiekį.

Veikiančio plovimo ciklo keitimas

Jeigu plovimo ciklo pasirinkimo metu buvo pasirinkta netinkama programa, galima pakeisti tik ką prasidėjusį ciklą: vengdami kylančių garų, atidarykite dureles, tada laikydami nuspaudę įjungimo / išjungimo mygtuką, išjunkite įrenginį. Vėl įjunkite įrenginį naudodami įjungimo / išjungimo mygtuką ir pasirinkite naują plovimo ciklą bei bet kokias norimas parinktis; pradėkite ciklą uždarydami dureles.

Papildomų indų įdėjimas

Neišjungdami įrenginio, atidarykite dureles ir vengdami iš įrenginio kylančių garų, įdėkite indus į indaplovę. Uždarykite dureles ir ciklas bus tęsiamas nuo tos vietos, kurioje buvo pertrauktas.

Atsitiktinis sutrikdymas

Jeigu durelės atidaromos plovimo ciklo metu arba nutraukiamas elektros maitinimas, plovimo ciklas sustoja. Uždarius dureles arba atstačius elektros tiekimą, įrenginys tęs plovimą nuo tos vietos, kurioje buvo nutrauktas plovimo procesas.

Plovimo ciklai

LT

Plovimo ciklo duomenys matuojami laboratorinėmis sąlygomis vadovaujantis Europos standartu EN 50242.
Atsižvelgiant į skirtingas naudojimo sąlygas, plovimo ciklo trukmė ir duomenys gali skirtis.

Plovimo ciklas	Plovimo ciklas su džiovinimu	Parinktys	Apytikslė plovimo ciklų trukmė val:min.	Vandens sąnaudos (l / ciklui)	Energijos sąnaudos (kWh / ciklui)
1. Ekonomiškas	Taip	Atidėjimo paleidimas – Multizone – tabletė	03:00	9	0,74
2. Sixth Sense	Taip	Atidėjimo paleidimas – Multizone – tabletė	01:10 - 02:30	7 - 14	0,90 - 1,25
3. 1 valanda (1 Hour)	Ne	Atidėjimo paleidimas – Multizone – tabletė	01:00	13	0,95
4. Trapus	Taip	Atidėjimo paleidimas – Multizone – tabletė	01:40	9	0,85
5. Greitas	Ne	Atidėjimo paleidimas – tabletė	00:25	8	0,45
6. Nuplovimas	Ne	Atidėjimo paleidimas - Multizone	00:10	4	0,01
7. Intensyvus	Taip	Atidėjimo paleidimas – Multizone – tabletė	02:50	17	1,45

Plovimo ciklo pasirinkimo ir ploviklio dozavimo instrukcijos
1. Įprasto nešvarumo indai. Standartinė programa, efektyviausios energijos ir vandens sąnaudos.
4 g/ml**+ 21 g/ml – 1 tabletė *(**nuplovimo ploviklio kiekis)*

2. Naudojamas įprasto nešvarumo indams su pridžiuvusiais maisto likučiais. Specialūs jutikliai įvertina nešvarumo lygį ir automatiškai parenka kiekvienu atveju efektyviausią ir ekonomiškiausią plovimo ciklą.4 g/ml**+ 21 g/ml

3. Mažai nešvariems indams, kuriems reikia greito standartinio džiovinimo (puikiai tinka 4 indų komplektams) 25 g/ml – 1 tabletė

4. Ciklas trapiems indams, kurie yra jautresni aukštoms temperatūroms, pavyzdžiui, taurės ir puodeliai. 25 g/ml – 1 tabletė

5. Greitas ciklas gali būti naudojamas mažai nešvariems indams, prie kurių nėra pridžiuvę maisto likučiai (puikiai tinka 2 indų komplektui) 21 g/ml – 1 tabletė

6. Indai, kurie bus plaunami vėliau. Nenaudojamas ploviklis

7. Rekomenduojama programa ypač nešvariems indams. Puikiai tinka keptuvėms ir prikaistuviams (neturi būti naudojama trapiems indams). 25 g/ml – 1 tabletė

Sąnaudos budėjimo režimu: Palikto įjungto sąnaudos: 5 W – išjungto režimo sąnaudos: 0,5 W

Specialūs plovimo ciklai ir parinktys

LT

Pastabos:
Naudojant 1 Hour, - greitą („Rapid“) minučių ciklą optimalus veikimo lygis pasiekiamas plaunant nurodytą indų komplektų skaičių.

Norėdami sumažinti sąnaudas, naudokite indaplovę tik kai ji bus visiškai pripildyta neplautais indais.

Pastaba bandymų laboratorijoms: dėl informacijos apie lyginamuosius Europos standartus rašykite adresu: contact@whirlpool.com

Plovimo parinktys

Jei parinktis nesuderinama su pasirinktu plovimo ciklu (žr. plovimo ciklų lentelę), atitinkamas šviesos diodas greitai mirksi 3 kartus ir bus girdimas garsinis signalas.

Atidėjimo paleidimo parinktis (Start Delay)
Plovimo ciklo pradžia gali būti atidėta **1–12** valandų.
1. Paspauskite PRADĖTI ATIDĖJIMĄ mygtuką: ekrane bus rodomas atitinkamas simbolis; kiekvieną kartą paspaudus mygtuką, pasirinkto plovimo atidėjimo laikas (1 val., 2 val. ir t. t. iki 12 val.) padidėja.
2. Pasirinkite ciklą ir uždarykite dureles: laikmatis pradės atgalinį skaičiavimą.
3. Pasibaigus laikui, indikacinė lemputė užges ir prasidės plovimo ciklas.
Norėdami pakeisti atidėjimo laiką ir pasirinkti trumpesnį laikotarpį, paspauskite PRADĖTI ATIDĖJIMĄ mygtuką. Norėdami atšaukti šią parinktį, spaudinėkite mygtuką, kol išsijungs plovimo atidėjimo indikatoriaus lemputė. Plovimo ciklas prasidės automatiškai, kai tik uždarysite dureles.

⚠ **Jeigu yra prasidėjęs plovimo ciklas, atidėjimo pradėjimo funkcija negali būti nustatyta.**

Tabletės parinktis (Tab)
Ši parinktis optimizuoja plovimo ir džiovinimo rezultatus. Kai naudojate daugiafunkces tabletes, paspauskite mygtuką TABLETĖ; užsidegs atitinkamas simbolis. Jeigu mygtukas paspaudžiamas dar kartą, parinktis atšaukiama.

⚠ **Tabletės parinktis pailgina plovimo ciklą.**

2
1
„Multizone“ (kelių zonų) parinktis
Jeigu nėra daug indų, kuriuos reikia išplauti, galite naudoti pusės indų kiekio ciklą, kad taupytumėte vandenį, elektrą ir ploviklį. Pasirinkite plovimo ciklą ir spauskite „MULTIZONE“ mygtuką: užsidegs pasirinktos lentynos indikatorius ir prasidės plovimo ciklas (tik viršutinėje arba apatinėje lentynoje).

⚠ **Nepamirškite įdėti nešvarių indų tik į viršutinę arba apatinę lentyną ir atitinkamai įpilti mažiau ploviklio.**

Indikacinė lemputė
Kai kurie indaplovių modeliai tarp durelių ir virtuvės darbastalio turi sumontuotą žalią indikacinę lemputę, nurodančią esamo plovimo ciklo fazę. Galima pasirinkti vieną šių veikimo režimų:
a) Funkcija išjungta.
b) Prasidėjus ciklui, lemputė užsidega kelioms sekundėms, tada viso ciklo metu nešviečia ir ciklo pabaigoje pradeda mirksėti (numatytasis režimas).
c) Lemputė šviečia viso ciklo metu ir mirksi ciklo pabaigoje. Jeigu pasirinktas plovimo pradžios atidėjimas, atsižvelgiant į pasirinktą b) arba c) režimą, lemputė šviečia tik kelias pirmas sekundes arba viso atgalinio laiko skaičiavimo metu.
Lemputė užgęsta kiekvieną kartą atidarius duris.
Norėdami pasirinkti norimą režimą, įjunkite įrenginį, palaikykite nuspaudę mygtuką **P** iki ekrane bus rodoma viena iš trijų raidžių, tada spaudinėkite mygtuką **P**, kol pasieksite norimą raidę (arba režimą). Norėdami patvirtinti pasirinkimą, laikykite nuspaudę mygtuką **P**.

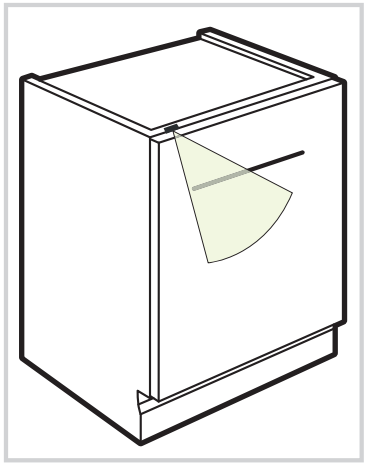

Techninė priežiūra ir aptarnavimas

LT

Vandens ir elektros tiekimo nutraukimas

- Norėdami išvengti pratekėjimo, po kiekvieno plovimo ciklo užsukite čiaupą.
- Valydami ir atlikdami techninę priežiūrą, visada atjunkite įrenginį nuo elektros maitinimo tinklo.

Indaplovės valymas

- Įrenginio išorinis paviršius ir valdymo skydelis gali būti valomi švelniu audiniu, suvilgytu vandenyje. Nenaudokite tirpiklių arba produktų su abrazyvinėmis medžiagomis.
- Bet kokios žymės įrenginio viduje gali būti pašalinamos drėgnu audiniu ir nedideliu kiekiu acto.

Apsaugojimas nuo nemalonaus kvapo

- Įrenginio dureles visada laikykite pravertas, kad išvengtumėte drėgmės susidarymo įrenginio viduje ir jos kaupimosi.
- Reguliariai drėgna kempine valykite tarpiklius aplink dureles ir ploviklio dozatorius. Taip pašalinsite tarpiklyje įstrigusius maisto likučius, dėl kurių gali atsirasti nemalonus kvapas.

Purkštukų laikiklio valymas

Maisto likučiai gali padengti purkštukų laikiklius ir užblokuoti vandens purškimo angas. Rekomenduojama retkarčiais patikrinti laikiklius ir nuvalyti juos smulkiu nemetaliniu šepetėliu.
Abu purkštukų laikiklius galima išimti.

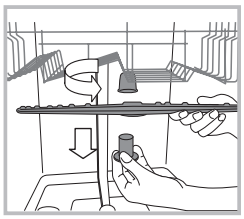

Norėdami nuimti viršutinį purkštukų laikiklį, pasukite plastikinį fiksavimo žiedą prieš laikrodžio rodyklę. Viršutinis purkštukų laikiklis gali būti pakeistas taip, kad pusė su daugiau angų būtų nukreipta į viršų.

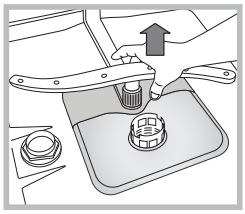

Apatinis purkštukų laikiklis gali būti išimtas paspaudus šonines auseles ir patraukus jį į viršų.

Vandens įėjimo žarnos valymas

Jeigu vandens žarnos yra naujos arba buvo naudojamos ilgą laiką, prieš prijungdami jas prie įrenginio, leiskite pro jas tekėti vandeniui. Taip išvalysite žarnas ir pašalinsite visus jų viduje susikaupusius nešvarumus. Jeigu nebus imtasi šių atsargumo priemonių, vandens įsiurbimo anga gali užsikišti ir sugesti indaplovė.

⚠ Reguliariai ties čiaupo išėjimu valykite vandens įėjimo filtrą.
– Užsukite čiaupą.
– Atsukite vandens tiekimo žarnos galą, išimkite filtrą ir atsargiai jį išplaukite tekančiame vandenyje.
– Įstatykite atgal filtrą ir prisukite vandens tiekimo žarną.

Filtrų valymas

Filtro konstrukciją sudaro trys filtrai, kurie sulaiko plovimo vandenyje esančias maisto nuosėdas, tada vanduo naudojamas pakartotinai. Jeigu norite užtikrinti geriausius rezultatus kiekvieno plovimo metu, turite valyti filtrus.

⚠ Reguliariai valykite filtrus.

⚠ Indaplovė neturi būti naudojama be filtro arba kai filtras nėra įstatytas tinkamai.

• Po kelių plovimų patikrinkite filtrą ir, jeigu reikia, kruopščiai jį išplaukite tekančiu vandeniu, naudodami nemetalinį šepetį ir vadovaudamiesi žemiau pateikiamomis instrukcijomis:
1. Cilindrinį filtrą **C** pasukite prieš laikrodžio rodyklę ir ištraukite *(1 pav.).*
2. Nuimkite viršutinę dalį **B** šiek tiek paspausdami auseles *(2 pav.);*
3. Ištraukite nerūdijančiojo plieno filtro plokštelę **A**. *(3 pav.).*
4. Patikrinkite gaudyklę ir pašalinkite maisto nuosėdas. **NIEKADA NEIŠIMKTE** plovimo ciklo siurblio apsaugos *(juoda dalis) (4 pav.).*

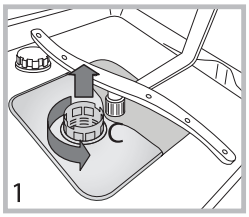

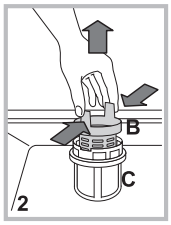

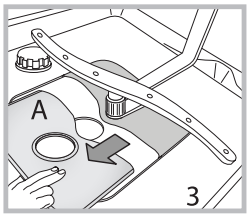

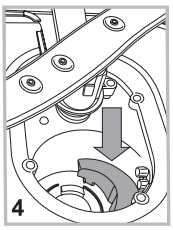

Išvalę, tinkamai atgal įstatykite filtro konstrukciją; tai būtina norint užtikrinti efektyvų indaplovės veikimą.

Jeigu įrenginys nebus naudojamas ilgesnį laiką

- Atjunkite prietaisą nuo elektros maitinimo tinklo ir užsukite vandens tiekimo čiaupą.
- Palikite įrenginio dureles atidarytas.
- Kai grįšite, paleiskite plovimo ciklą esant tuščiai indaplovei.

Gedimų nustatymas ir šalinimas

LT

Jeigu įrenginys nebeveikia, prieš skambindami dėl pagalbos, patikrinkite žemiau pateiktus sprendimus.

Problema:	Galima priežastis / sprendimas
Indaplovė neįsijungia arba neveikia valdymas.	• Neatsuktas vandens tiekimo čiaupas. • Išjunkite įrenginį paspausdami įjungimo / išjungimo mygtuką, po vienos minutės įjunkite įrenginį ir iš naujo nustatykite plovimo ciklą. • Įrenginys nebuvo tinkamai įjungtas arba turite naudoti kitą elektros maitinimo lizdą. • Nebuvo tinkamai uždarytos indaplovės durelės.
Durelės neužsidaro.	• Įsitikinkite, kad stalčiai įstatyti iki galo. • Išjungtas užraktas. Stipriai pastumkite duris, kol išgirsite spragtelėjimą.
Neišleistas vanduo iš indaplovės.	• Dar nebaigtas plovimo ciklas. • Sulenkta vandens išleidimo žarna *(žr. skyrių Montavimas).* • Užsikišęs išleidimo vamzdis. • Filtras užkištas maisto likučiais. • Patikrinkite išleidimo žarnos aukštį.
Per garsiai veikia indaplovė.	• Indai susidaužia vienas su kitu arba su purkštuvų laikikliais. Tinkamai sudėkite indus ir įsitikinkite, kad purkštukų laikikliai gali laisvai suktis. • Per daug putų: nustatytas netinkamas ploviklio kiekis arba jis neskirtas naudoti indaplovėse *(žr. skyrių Ploviklio ir indaplovės naudojimas).* Nenuplaukite indų rankiniu būdu.
Indai ir taurės padengti balta plėvele arba kalkių nuosėdomis.	• Nėra valytos druskos. • Netinkamai nustatytas vandens kietumas: padidinkite susijusias vertes *(žr. skyrių Valyta druska ir pagalbinės skalavimo priemonės).* • Netinkamai uždengtas druskos ir pagalbinės skalavimo priemonės dozatoriaus dangtelis. • Sunaudota visa pagalbinė skalavimo priemonė arba per mažas dozavimas.
Indai ir taurės su ruožais arba turi melsvą atspalvį.	• Tiekiamas per didelis pagalbinės skalavimo priemonės kiekis.
Netinkamai išdžiuvę indai.	• Buvo pasirinktas plovimo ciklas be džiovinimo programos. • Sunaudota pagalbinė skalavimo priemonė *(žr. skyrių Valyta druska ir pagalbinės skalavimo priemonės).* • Netinkamos pagalbinės skalavimo priemonės dozatoriaus nuostatos. • Indai pagaminti iš nelimpančios medžiagos arba plastiko; gali likti vandens lašiukai. Tai yra normalu.
Indai nešvarūs.	• Netinkamai išdėstyti indai. • Negali laisvai suktis purkštukų laikiklis, nes kliudo indai. • Per švelnus plovimo ciklas *(žr. skyrių Plovimo ciklai).* • Per daug putų: nustatytas netinkamas ploviklio kiekis arba jis neskirtas naudoti indaplovėse *(žr. skyrių Ploviklio ir indaplovės naudojimas).* • Netinkamai uždarytas pagalbinės skalavimo priemonės skyrelio dangtelis. • Purvinas arba užsikišęs filtras *(žr. skyrių Techninė priežiūra ir aptarnavimas).* • Žemas valytos druskos lygis *(žr. skyrių Valyta druska ir pagalbinė skalavimo priemonė).* • Įsitikinkite, kad indų aukštis suderinamas su reguliuojamu stalčiaus aukščiu. • Užsikišusios purkštukų laikiklio angos *(žr. skyrių Techninė priežiūra ir aptarnavimas).*
Į indaplovę nepatenka vanduo. Apie neveikimą informuoja mirksinčios lemputės.	• Vandens tiekimo sistemoje nėra vandens arba užsuktas čiaupas. • Sulenkta vandens tiekimo žarna *(žr. skyrių Montavimas).* • Užsikišęs filtras: jį reikia išvalyti *(žr. skyrių Techninė priežiūra ir aptarnavimas).* • Užsikišęs išleidimo vamzdis: reikia jį išvalyti. • Patikrinę ir išvalę, įjunkite indaplovę, tada išjunkite. Paskui pradėkite naują plovimo ciklą. • Jeigu problema išlieka, užsukite čiaupą, ištraukite kištuką iš maitinimo lizdo ir kreipkitės į techninės priežiūros centrą.

Uzstādīšana

LV

⚠ Ja ierīce jāpārvieto, turiet to vertikāli; ja absolūti nepieciešams, to var sasvērt atpakaļ.

Ūdens padeves pievienošana

⚠ Uzstādot ūdens padeves pielāgošanu drīkst veikt tikai kvalificēts tehniskais speciālists.

Ūdens ieplūdes un izplūdes šļūtenes var novietot uz labo vai kreiso pusi, lai iegūtu optimālu uzstādījumu.
Nodrošiniet, lai trauku mazgājamā mašīna nesaliektu un nesaspiestu šļūtenes.

Ūdens ievades šļūtenes pievienošana

- Pie 3/4 collu gāzes aukstā vai karstā ūdens savienojuma punkta (maksimums 60°C).
- Noteciniet ūdeni, līdz tas ir pilnīgi caurspīdīgs.
- Cieši ieskrūvējiet vietā ievades šļūteni un aizgrieziet krānu.

⚠ Ja ievades šļūtene nav pietiekami gara, sazinieties ar speciālo veikalu vai pilnvarotu tehnisko speciālistu *(skatiet sadaļu Palīdzība)*.

⚠ Ūdens spiedienam jābūt tehnisko datu tabulā norādīto vērtību ietvaros, jo citādi trauku mazgājamā mašīna var nefunkcionēt pareizi.

⚠ Nodrošiniet, lai šļūtene netiek saliekta vai saspiesta.

Ūdens izvades šļūtenes pievienošana

Izvades šļūteni pievienojiet pie izvades cauruļvada ar 2 cm minimālo diametru. (A)
Izvades šļūtenes savienojumam jābūt 40–80 cm virs grīdas vai virsmas, uz kuras atrodas trauku mazgājamā mašīna.

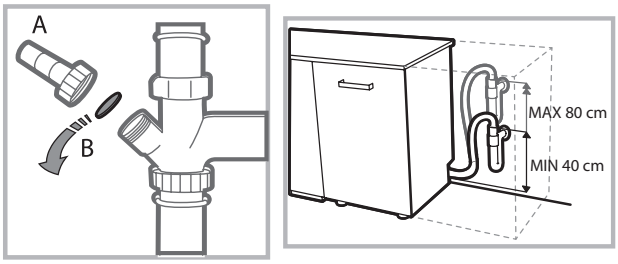

Pirms ūdens izvades šļūtenes pievienošanas izlietnes notekai izņemiet plastmasas aizbāzni (B).

Aizsardzība pret applūšanu

Lai izvairītos no applūšanas, trauku mazgājamai mašīnai:
- ir īpaša sistēma, kas bloķē ūdens padevi, ja radušās anomālijas vai noplūdes no ierīces iekšpuses.
Dažiem modeļiem ir uzstādīta arī papildu aizsargierīce New **Acqua Stop** (Jaunā ūdens pretapplūšanas sistēma), kas garantē aizsardzību pret applūšanu pat padeves šļūtenes plīsuma gadījumā.

BRĪDINĀJUMS! BĪSTAMS SPRIEGUMS!

Nekādos apstākļos ūdens ievades šļūteni nedrīkst griezt, jo tā satur elektrodaļas zem sprieguma.

Elektriskais savienojums

Pirms kontaktdakšas pieslēgšanas kontaktligzdai pārliecinieties, vai:
- kontaktligzda ir **zemēta** ⏚ un atbilst spēkā esošiem noteikumiem;
- ligzda var izturēt ierīces maksimālo slodzi, kas norādīta uz datu plāksnītes durvju iekšpusē *(skatiet nodaļu Ierīces apraksts);*
- strāvas padeves spriegums samazinās datu plāksnītē (durvju iekšpusē) norādīto vērtību robežās;
- kontaktligzda ir saderīga ar ierīces kontaktdakšu. Ja tā nav, lūdziet kontaktdakšu nomainīt pilnvarotam tehniskajam speciālistam (*skatiet sadaļu Palīdzība*). Neizmantojiet pagarinātājkabeļus vai vairākas kontaktligzdas.

⚠ Kabeli nedrīkst saliekt vai saspiest.

⚠ Ja strāvas padeves kabelis ir bojāts, lūdziet to nomainīt ražotājam vai tā pilnvarotam tehniskās palīdzības dienestam, lai novērstu visus iespējamos apdraudējumus *(skatiet sadaļu Palīdzība).*

⚠ Ja šie noteikumi netiek ņemti vērā, uzņēmums neuzņemas nekādu atbildību par negadījumiem.

Novietošana un līmeņošana

1. Novietojiet trauku mazgājamo mašīnu uz līdzenas, stingras grīdas. Ja grīda ir nelīdzena, ierīces priekšējo kāju var noregulēt, līdz sasniegta horizontāla pozīcija. Pareizi nolīmeņota ierīce ir stabilāka un ar mazākām kustības, vibrācijas un trokšņa iespējām darbības laikā.

2. Pirms trauku mazgājamās mašīnas ievietošanas pielīpošo caurspīdīgo sloksni pielīmējiet zem koka plaukta, lai to pasargātu no iespējamā kondensāta.

3. Trauku mazgājamo mašīnu novietojiet tā, lai tās malas vai aizmugures panelis saskartos ar blakus esošajiem nodalījumiem vai sienu. Šo ierīci var arī novietot arī zem atsevišķas darba virsmas *(skatiet lapu Montāžas instrukcija).*

4. Lai noregulētu aizmugures kājas augstumu, pagrieziet sarkano sešstūrveida ieliktni trauku mazgājamās mašīnas priekšpusē (vidusdaļā, apakšā), izmantojot sešstūrveida uzgriežņu atslēgu ar 8 mm atvērumu. Pagrieziet uzgriežņu atslēgu pulksteņrādītāja kustības virzienā, lai palielinātu augstumu, vai pretēji, lai to samazinātu *(skatiet dokumentiem pievienoto lapu Iebūvēšanas instrukcija).*

Ieteikums par pirmo mazgāšanas ciklu

Pēc uzstādīšanas noņemiet aizturus no statīviem un saturēšanas elastīgos elementus no augšējā statīva *(ja ir).*

Ūdens mīkstinātāja iestatījumi

Pirms sākt pirmo mazgāšanas ciklu, iestatiet ūdensapgādes ūdens cietības līmeni *(skatiet nodaļu Skalošanas līdzeklis un attīrīts sāls).*

Vispirms piepildiet mīkstinātāja tvertni ar ūdeni, pēc tam ieberiet apmēram 1 kg sāls. Tas ir pilnīgi normāli, ja šajā brīdī izplūst ūdens.

Tiklīdz šī procedūra ir pabeigta, palaidiet mazgāšanas ciklu.

Izmantojiet tikai īpaši trauku mazgājamām mašīnām paredzēto sāli.

Pēc sāls iebēršanas mašīnā nodziest gaismas indikators MAZ SĀLS.

⚠ Ja sāls nodalījums nav uzpildīts, var sabojāt ūdens mīkstinātāju un sildelementu.

Tehniskie dati	
Izmēri	platums 44,5 cm augstums 82 cm dziļums 55 cm
Ietilpība	**10** standarta vietas iestatījumi
Ūdens padeves spiediens	0,05 ÷ 1 MPa (0,5 ÷ 10 bāri) 7,25 psi – 145 psi
Strāvas padeves spriegums	Skatiet ierīces datu plāksnīti
Kopējā absorbētā jauda	Skatiet ierīces datu plāksnīti
Drošinātājs	Skatiet ierīces datu plāksnīti
CE 	Šī trauku mazgājamā mašīna atbilst šādām Eiropas kopienas direktīvām: -93/68/EEC (CE Marking) -2006/95/EC (Low Voltage) -2004/108/EC (Electromagnetic Compatibility) -2009/125/EC (Comm. Reg. 1016/2010) (Ecodesign) -2010/30/EC (Energy Labelling) -2011/65/EC (RoHS) -2012/19/CE Elektrisko un elektronisko iekārtu atkritumi

Iekārtai ir toņu zummers/signālu kopa, kas informē lietotāju par komandas izpildīšanu, piemēram, ieslēgšanu vai cikla beigām.

Simboliem/indikatora gaismām/gaismas diodēm (uz vadības paneļa/displejā) var būt dažādas krāsas, un tām var būt mirgojoša vai fiksēta gaisma.

Displejs sniedz noderīgu informāciju, piemēram, par mazgāšanas cikla veidu, žāvēšanas/mazgāšanas cikla posmu, atlikušo laiku un temperatūru.

Ierīces apraksts

LV

Kopskats

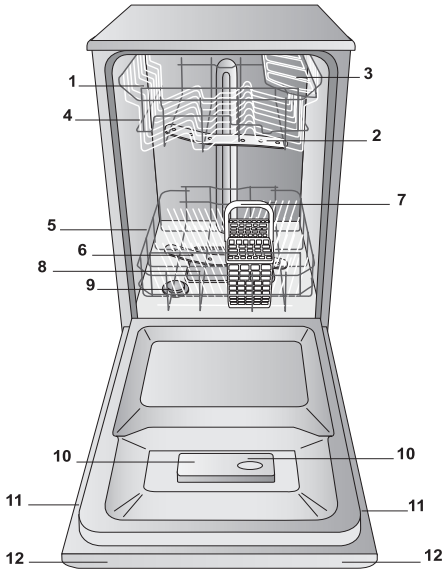

1. Augšējais statīvs
2. Augšējā smidzināšanas svira
3. Nolaižamie nodalījumi
4. Statīva augstuma regulētājs
5. Apakšējais statīvs
6. Apakšējā smidzināšanas svira
7. Piederumu grozs
8. Mazgāšanas filtrs
9. Sāls dozators
10. Mazgāšanas līdzekļa un skalošanas līdzekļa dozatori
11. Datu plāksnīte
12. Vadības panelis

Vadības panelis

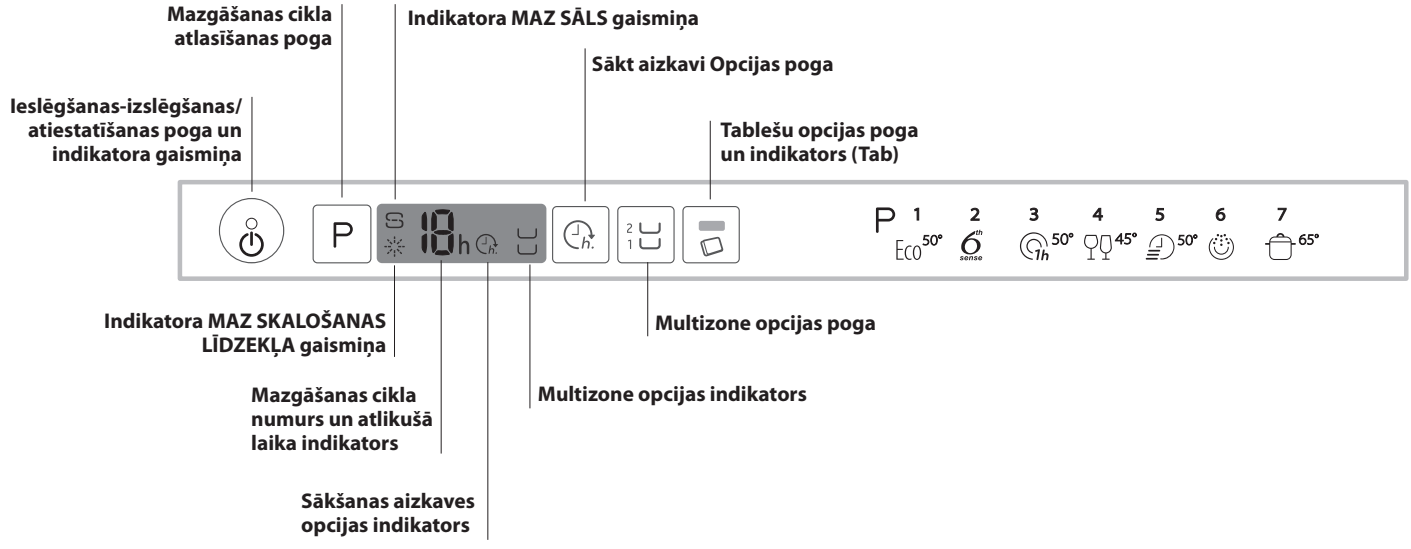

Attīrītais sāls un skalošanas līdzeklis

LV

⚠ **Izmantojiet tikai īpaši trauku mazgājamām mašīnām izstrādātos produktus. Neizmantojiet galda vai rūpniecisko sāli.** *(ievērojiet norādes uz iesaiņojuma).*

⚠ **Ja izmantojat daudzfunkcionālu produktu, sāli ieteicams pievienot jebkurā gadījumā, jo īpaši, ja ūdens ir ciets vai ļoti ciets** *(ievērojiet norādes uz iesaiņojuma).*

⚠ **Ja sāls vai skalošanas līdzeklis netiek pievienots, indikatora gaismas MAZ SĀLS un MAZ SKALOŠANAS LĪDZEKĻA paliek iedegtas.**

Attīrītā sāls iemērīšana

Sāls lietošana novērš KATLAKMENS veidošanos uz traukiem un iekārtas funkcionālajām daļām.

• Ir svarīgi, lai sāls dozators nekad nebūtu tukšs.

• Ir svarīgi iestatīt ūdens cietību.

Sāls dozators ir novietots trauku mazgājamās mašīnas lejasdaļā *(skatiet aprakstu)* un ir jāuzpilda:

- ja vadības panelī deg indikatora gaisma MAZ SKALOŠANAS LĪDZEKĻA;
- skatiet autonomiju ūdens cietības tabulā.

1. Izņemiet apakšējo statīvu un atskrūvējiet tvertnes vāciņu (pretēji pulksteņrādītāja kustības virzienam).

2. Tikai pirmoreiz veicot šo darbību: uzpildiet ūdens dozatoru līdz malām.
3. Novietojiet piltuvi *(skatiet attēlu)* un uzpildiet sāls nodalījumu tieši līdz malām (apmēram 1 kg); neliela ūdens noplūde nav nekas neparasts.
4. Noņemiet piltuvi un noslaukiet sāls pārpalikumus no atvēruma; noskalojiet vāciņu tekošā ūdenī un uzskrūvējiet atpakaļ.

Ieteicams šo procedūru veikt ik reizi, kad tvertnē pievienojat sāli.

Nodrošiniet stingru vāciņa uzskrūvēšanu, lai mazgāšanas cikla laikā tvertnē neiekļūtu mazgāšanas līdzeklis (tas var neatgriezeniski sabojāt ūdens mīkstinātāju).

⚠ Ik reizi, kad jāpievieno sāls, ieteicams to paveikt pirms mazgāšanas cikla sākuma.

Ūdens cietības iestatīšana

Ūdens mīkstinātāja optimālas darbības nolūkos ir svarīgi, lai regulācija atbilstu jūsu mājas ūdens cietībai. Šo informāciju noskaidrojiet no vietējā ūdens piegādātāja. Rūpnīcas iestatījums atbilst vidējai ūdens cietībai.

Ūdens cietības iestatīšana

Optimālai ūdens mīkstināšanas līdzekļa lietošanai ir svarīgi, lai regulēšanas pamatā būtu ūdens cietība jūsu mājās. Šo informāciju, vaicājiet vietējam ūdens piegādātājam. Rūpnīcas iestatījums ir paredzēts vidējai ūdens cietībai.

• Ieslēdziet trauku mazgājamo mašīnu ar ieslēgšanas/izslēgšanas pogu. ⏻

• Izslēdziet to ar ieslēgšanas/izslēgšanas pogu. ⏻

• 5 sekundes paturiet nospiestu pogu **P**, līdz atskan pīkstiens.

• Izslēdziet to ar ieslēgšanas/izslēgšanas pogu ⏻

• Mirgo pašlaik atlasītā līmeņa numurs un sāls indikators.

• Nospiediet pogu **P**, lai atlasītu nepieciešamo cietības līmeni *(skatiet cietības tabulu).*

• Izslēdziet to ar ieslēgšanas/izslēgšanas pogu. ⏻

• Iestatīšana ir pabeigta!

Ūdens cietības tabula				**Vidējas autonomijas sāls dozators ar 1 mazgāšanas ciklu dienā**
līmenis	**°dH**	**°fH**	**mmol/l**	**mēneši**
1	0–6	0–10	0–1	7 mēneši
2	6–11	11–20	1,1–2	5 mēneši
3	12–17	21–30	2,1–3	3 mēneši
4	17–34	31–60	3,1–6	2 mēneši
5	34–50	61–90	6,1–9	2/3 nedēļas
Vērtībām starp 0 °f un 10 °f nav ieteicams izmantot sāli. Iestatījums 5 var palielināt cikla ilgumu.				

(°dH = cietība, kas mērīta vācu grādos - °f = cietība, kas mērīta franču grādos – mmol/l = milimoli uz litru).

Skalošanas līdzekļa iemērīšana

Skalošanas līdzeklis atvieglo trauku ŽĀVĒŠANU. Skalošanas līdzekļa dozators jāuzpilda:

- kad panelī/displejā deg indikatora gaismiņa MAZ SKALOŠANAS LĪDZEKĻA;
- kad tumšais optiskais indikators (uz dozatora durtiņām) **"E"** kļūst caurspīdīgs.

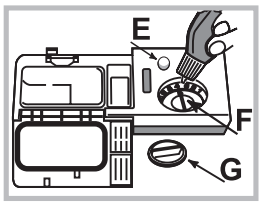

1. Atveriet dozatoru, pagriežot vāciņu **"G"** pretēji pulksteņrādītāja kustības virzienam.
2. Ielejiet skalošanas līdzekli, nodrošinot, lai tas neplūst pār dozatora malām. Ja tomēr tā notiek, nekavējoties notīriet ar sausu drānu.
3. Uzskrūvējiet vāciņu.

NEKAD skalošanas līdzekli nelejiet tieši iekārtā.

Skalošanas līdzekļa daudzuma pielāgošana

Ja neesat pilnībā apmierināts ar žāvēšanas rezultātiem, varat pielāgot izmantotā skalošanas līdzekļa daudzumu. Pagrieziet regulētāju **"F"**. Var iestatīt ne vairāk kā 4 līmeņus (atkarībā no trauku mazgājamās mašīnas modeļa). Rūpnīcas iestatījumi ir paredzēti vidējam līmenim.

- Ja uz traukiem ir zilganas svītras, iestatiet zemu skaitli (1–2).
- Ja uz traukiem ir ūdens pilieni vai kaļķakmens pazīmes, iestatiet augstu skaitli (3–4).

Ievietošana statīvos

LV

Padomi

Pirms statīvu uzpildīšanas izņemiet visus ēdiena pārpalikumus no traukiem un izlejiet šķidrumus no glāzēm un konteineriem. **Nav nepieciešama iepriekšēja skalošana zem tekoša ūdens.**

Sakārtojiet traukus tā, lai tie stingri stāvētu vietā un nešķiebtos; konteinerus novietojiet ar atvērumiem uz leju un ieliektajām/izliektajām daļām slīpi, lai ūdens sasniegtu katru virsmu un brīvi plūstu.

Pārliecinieties, vai vāciņi, rokturi, paplātes un cepampannas netraucē izsmidzināšanas sviru griešanos. Visus mazos priekšmetus ievietojiet piederumu grozā.

Tā kā pie plastmasas traukiem un nepielīpošajām cepampannām parasti paliek vairāk ūdens pilienu, tās nenožūst tik labi kā keramikas vai nerūsējošā tērauda trauki.

Viegli priekšmeti, piemēram, plastmasas konteineri ir jānovieto augšējā statīvā un jāsakārto tā, lai tie nepārvietotos.

Pēc ierīces uzpildīšanas pārliecinieties, vai smidzināšanas sviras var brīvi griezties.

Apakšējais statīvs

Apakšējā statīvā var ievietot, piemēram, pannas, vākus, bļodas, salātu traukus un galda piederumus. Lielus šķīvjus un vākus var ideāli novietot malās.

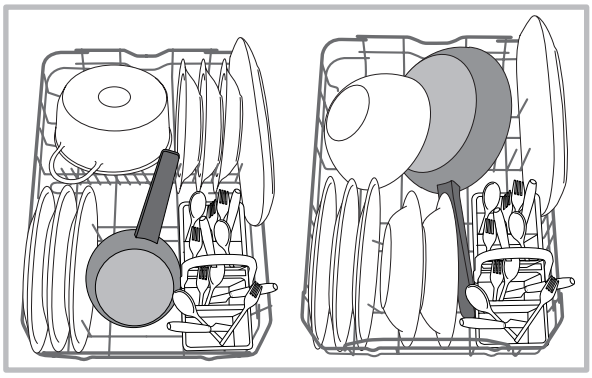

Ļoti netīri trauki un pannas jānovieto apakšējā statīvā, jo šajā daļā ūdens tiek izsmidzināts visspēcīgāk un nodrošina labāku mazgāšanas rezultātu.

Piederumu grozs

Grozs ir augšējie režģi labākai galda piederumu izkārtošanai.

Piederumu grozu drīkst novietot **tikai** apakšējā statīva priekšpusē.

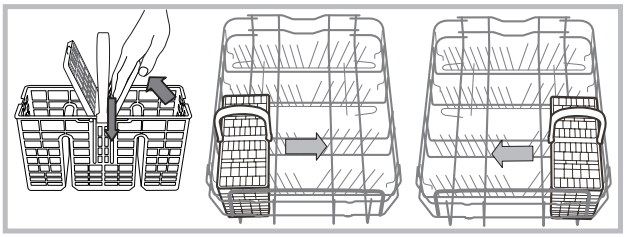

Augšējais statīvs

Šajā statīvā ievietojiet smalkus un vieglus fajansa traukus, piemēram, glāzes, krūzītes, apakštasēm un seklas salātu bļodas

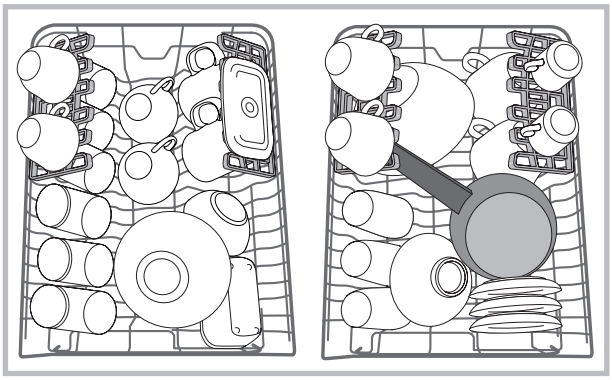

Nolaižamie nodalījumi ar pielāgojamu pozīciju

Malas nolaižamos nodalījumus var novietot trīs dažādos augstumos, lai optimizētu piederumu izkārtojumu statīvā.

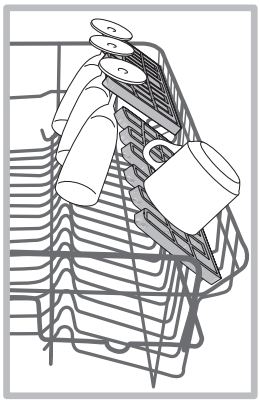

Vīna glāzes var droši ievietot nolaižamajos nodalījumos, katras glāzes kājiņu ievietojot atbilstošajā spraugā.

Lai panāktu optimālus žāvēšanas rezultātus, sasveriet nolaižamos nodalījumus. Lai sasvērumu mainītu, pavelciet nolaižamo nodalījumu uz augšu, nedaudz pabīdiet un novietojiet pēc nepieciešamības.

Augšējā statīva augstuma pielāgošana

Augšējā statīva augstumu var pielāgot: izmantojot augšas pozīciju, apakšas statīvā var ievietot lielus piederumus, bet, izmantojot apakšējo pozīciju, var maksimāli izmantot nolaižamos nodalījumus, jo ir vairāk vietas augšā.

Ļoti ieteicams nekad nepielāgot augstuma pozīciju pilnam statīvam.

NEKAD neceliet un nenolaidiet statīvu tikai vienā pusē.

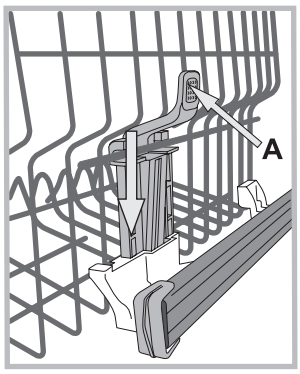

Ja statīvs ir aprīkots ar **pacelšanas (Lift-up)** ierīci *(skatiet attēlā)*, paceliet to, turot aiz malām. Lai atjaunotu zemāko pozīciju, nospiediet sviras (**A**) statīva malās un nolaidiet statīvu.

Nepiemēroti trauki

- Koka trauki un piederumi.
- Trauslas, dekorētas glāzes, ar rokām veidoti mākslas darbi un antīki trauki. To rotājumi nav noturīgi.
- Sintētiska materiāla daļas, kas nespēj izturēt augstu temperatūru.
- Vara un alvas piederumi.
- Piederumi, kas noziesti ar pelniem, vasku, smērvielu vai tinti.

Glāžu dekorāciju un alumīnija/sudraba daļu krāsas mazgāšanas procesa laikā var mainīties un izbalēt. Arī dažu veidu stikli (piemēram, kristāla priekšmeti) pēc vairākiem mazgāšanas cikliem var kļūt necaurspīdīgi.

Stikla trauku un piederumu bojājumi

Iemesls:

- stikla veids un stikla ražošanas process;
- mazgāšanas līdzekļa ķīmiskais sastāvs;
- skalošanas cikla ūdens temperatūra.

Ieteikumi:

- lietojiet tikai glāzes un porcelānu, kura drošību trauku mazgājamās mašīnās ir garantējis ražotājs;
- lietojiet traukiem piemērotu delikātu mazgāšanas līdzekli;
- glāzes un piederumus izņemiet no trauku mazgājamās mašīnas tūlīt pēc mazgāšanas cikla beigām.

Mazgāšanas līdzekļa un trauku mazgājamās mašīnas lietošana

LV

Mazgāšanas līdzekļa iemērīšana

Labu mazgāšanas rezultātu noteicošais faktors ir arī pareizs izmantotā mazgāšanas līdzekļa apjoms. Norādītā daudzuma pārsniegšana neuzlabo mazgāšanas efektivitāti, bet palielina vides piesārņojumu.

Apjomu var pielāgot atbilstoši netīrumu līmenim.
Normāla netīrības līmeņa gadījumā lietojiet apmēram 25 g (pulverveida līdzekli) vai 25 ml (šķidro līdzekli). Ja tiek izmantotas tabletes, pietiek ar vienu tableti.

Ja fajansa trauki ir tikai mazliet netīri vai pirms ievietošanas trauku mazgājamā mašīnā ir noskaloti ūdenī, atbilstoši samaziniet izmantotā mazgāšanas līdzekļa apjomu.

Lai iegūtu labus mazgāšanas rezultātus, ievērojiet arī norādes uz mazgāšanas līdzekļa kārbas.

Papildjautājumus, lūdzu, uzdodiet mazgāšanas līdzekļu ražotājiem.

Atveriet mazgāšanas līdzekļa dozatoru, izmantojot pogu **D**, un iemēriet mazgāšanas līdzekli atbilstoši mazgāšanas ciklu tabulai:
• pulveris vai šķidrums: nodalījumi **A** (mazgāšanas līdzeklis) un **B** (priekšmazgāšanas līdzeklis);

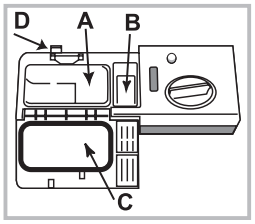

• tabletes: ja ciklam nepieciešama 1 tablete, ievietojiet to **A** nodalījumā un aizveriet vāciņu **C**; ja nepieciešamas 2 tabletes, otro tableti novietojiet ierīces apakšā.
Noņemiet mazgāšanas līdzekļa pārpalikumus no nodalījuma malām un aizveriet vāciņu **C**, līdz atskan klikšķis.

Mazgāšanas līdzekļa dozators automātiski atveras pareizajā laikā atbilstoši mazgāšanas ciklam.

Ja izmantojat universālos mazgāšanas līdzekļus, ieteicams izmantot opciju TABLETES, jo tā pielāgo ciklu, lai vienmēr sasniegtu vislabākos mazgāšanas un žāvēšanas rezultātus.

⚠ **Izmantojiet tikai trauku mazgājamām mašīnām īpaši paredzētus mazgāšanas līdzekļus.**

NEIZMANTOJIET trauku mazgāšanas šķidrumu.

Izmantojot pārāk daudz mazgāšanas līdzekļa, var rasties putu pārpalikumi, kas paliek mašīnā pēc cikla beigām.

Lai panāktu vislabākos mazgāšanas un žāvēšanas rezultātus, nepieciešama mazgāšanas līdzekļa, skalošanas palīglīdzekļa un attīrītā sāls kombinētā lietošana.

Ieteicams izmantot mazgāšanas līdzekļus, kas nesatur fosfātus vai hlorīdus, jo šie produkti kaitē videi.

Trauku mazgājamās mašīnas ieslēgšana

1. Atveriet durvis un nospiediet pogu IESLĒGT-IZSLĒGT.
2. Iemēriet mazgāšanas līdzekli *(skatiet mazgāšanas līdzekļa informāciju).*
3. Uzpildiet statīvus *(skatiet sadaļu Statīvu uzpildīšana).*
4. Atlasiet mazgāšanas ciklu atbilstoši trauku veidam un to netīrībai *(skatiet mazgāšanas ciklu tabulu)*, nospiežot pogu **P**.
5. Atlasiet mazgāšanas opcijas *(skatiet sadaļu Speciālie mazgāšanas cikli un opcijas).*
6. Sāciet mazgāšanas ciklu, aizverot durvis.
7. Par mazgāšanas cikla beigām signalizē pīkstieni un displejā mirgojošs mazgāšanas cikla numurs. Atveriet durvis, izslēdziet ierīci, nospiežot pogu IESLĒGT/IZSLĒGT.
8. Pirms trauku izņemšanas dažas minūtes pagaidiet, lai neapdedzinātos. Iztukšojiet statīvus, sākot ar apakšējo līmeni.

⚠ **Ierīce izslēgsies automātiski noteiktos neaktivitātes periodos, lai samazinātu elektrības patēriņu**

Ja trauki ir tikai nedaudz netīri vai noskaloti pirms ievietošanas trauku mazgājamā mašīnā, atbilstoši samaziniet mazgāšanas līdzekļa apjomu.

Notiek mazgāšanas cikla mainīšana

Ja mazgāšanas cikla atlases laikā ir pieļauta kļūda, ciklu var mainīt, ja tas ir tikko sācies: atveriet durvis tā, lai izvairītos no izejošā tvaika; nospiežot un paturot pogu IESLĒGT/IZSLĒGT, ierīce izslēgsies. Atkal ieslēdziet ierīci ar pogu IESLĒGT/IZSLĒGT un atlasiet jaunu mazgāšanas ciklu un nepieciešamās opcijas; sāciet ciklu, aizverot durvis.

Papildu trauku pievienošana

Neizslēdzot ierīci, atveriet durvis, izvairoties no izplūstošā tvaika, un ievietojiet traukus mazgājamajā mašīnā. Aizveriet durvis, un cikls sāksies no vietas, kurā tas tika pārtraukts.

Nejauša pārtraukšana

Ja mazgāšanas cikla laikā tiek atvērtas durvis vai atslēgta strāva, cikls tiek apturēts. Pēc durvju aizvēršanas vai elektropadeves atjaunošanas tas atsākas no vietas, kurā tika iztraucēts..

Mazgāšanas cikli

LV

Mazgāšanas cikla dati ir mērīti laboratorijas apstākļos atbilstoši Eiropas standartam EN 50242.
Dažādos lietošanas apstākļos mazgāšanas cikla ilgums un dati var mainīties.

Mazgāšanas cikls	Mazgāšanas cikls, kas iekļauj žāvēšanu	Opcijas	Mazgāšanas ciklu aptuvenais ilgums st:min.	Ūdens patēriņš (l/ciklā)	Enerģijas patēriņš (KWh/ciklā)
1. Eco	Jā	Sākt aizturi — Multizone - tablete	03:00	9	0,74
2. Sixth Sense	Jā	Sākt aizturi — Multizone - tablete	01:10 - 02:30	7 - 14	0,90 - 1,25
3. 1 stunda (1 Hour) 50° 1h	Nē	Sākt aizturi — Multizone — tablete	01:00	13	0,95
4. Trausli 45°	Jā	Sākt aizturi — Multizone - tablete	01:40	9	0,85
5. Ātrs 50°	Nē	Sākt aizturi — tablete	00:25	8	0,45
6. Priekšmazgāšana	Nē	Sākt aizturi - Multizone	00:10	4	0,01
7. Intensīvs 65°	Jā	Sākt aizturi — Multizone - tablete	02:50	17	1,45

Norādījumi par mazgāšanas cikla atlasīšanu un mazgāšanas līdzekļa dozēšanu

1. Normāli netīri trauki. Standarta programma — visefektīvākā enerģijas un ūdens patēriņa ziņā.
4 g/ml**+ 21 g/ml — 1 tablete *(**priekšmazgāšanas līdzekļa daudzums)*

2. Izmanto normāli netīriem traukiem ar piekaltušām ēdiena atliekām. Īpašs sensors novērtē netīrības līmeni un automātiski izvēlas atbilstoši efektīvāko un ekonomiskāko mazgāšanas ciklu. 4 g/ml**+ 21 g/ml — 1 tablete

3. Nedaudz netīriem traukiem, kam nepieciešama ātra pamata žāvēšana. (Ideāli piemērota 4 vietu iestatījumiem) 25 g/ml — 1 tablete

4. Cikls trausliem priekšmetiem, kas ir jutīgāki pret augstas temperatūras iedarbību, piemēram, glāzēm un krūzēm. 25 g/ml — 1 tablete

5. Ātrs cikls, izmantojams nedaudz netīriem traukiem, bez piekaltušām ēdiena paliekām. (Ideāli 2 vietu iestatījumiem) 21 g/ml — 1 tablete

6. Trauki, kas jāmazgā vēlāk. Nav mazgāšanas līdzekļa

7. Ieteicamā programma ļoti netīriem traukiem, īpaši piemērota pannām un cepešpannām (nav paredzēta trausliem priekšmetiem).
25 g/ml — 1 tablete

Gaidstāves patēriņš: Atlikušā režīma patēriņš: 5 W — patēriņā izslēgšanas režīmā: 0,5 W.

Speciālie mazgāšanas cikli un opcijas

LV

Piezīmes:
izmantojot ciklus "1 stunda" un "ātrs" un ievērojot norādītos vietas iestatījumu numurus, var sasniegt optimālus rezultātus.

Lai vēl vairāk samazinātu patēriņu, palaidiet trauku mazgājamo mašīnu tikai tad, kad tā ir pilna.

Piezīme testa laboratorijām: informāciju par salīdzinošiem EN testēšanas apstākļiem, lūdzu, sūtiet e-pastu uz šo adresi: contact@whirlpool.com

Mazgāšanas opcijas

Ja opcija nav saderīga ar atlasīto mazgāšanas ciklu (skatiet mazgāšanas ciklu tabulu), 3 reizes ātri iemirgojas atbilstošā gaismas diode un atskan pīkstiens.

Sākšanas aizkaves opcija (Start Delay)
Mazgāšanas cikla sākšanu var aizkavēt uz laiku no **1 līdz 12** stundām.
1. Nospiediet pogu SĀKŠANAS AIZKAVE: ik reizi, nospiežot pogu, displejā parādās atbilstošs simbols; pieaug laiks (1 h, 2 h u.t.t., maksimums 12 h) no atlasītā mazgāšanas cikla sākuma.
2. Atlasiet ciklu un aizveriet durvis: taimeris sāks laika atskaiti;
3. Kad laiks ir pagājis, indikators nodziest un sākas mazgāšanas cikls.
Lai pielāgotu aizkaves laiku un atlasītu īsāku laika periodu, nospiediet pogu AIZTURES SĀKŠANA. Lai to atceltu, atkārtoti nospiediet pogu, līdz nodziest atlasītais aizkavētās sākšanas indikators. Tūlīt pēc durvju aizvēršanas mazgāšanas cikls sākas automātiski.

⚠ **Sākšanas aizkaves funkciju nevar iestatīt, ja mazgāšanas cikls ir sācies.**

Tablešu opcija (Tab)
Ar šo opciju tiek optimizēti mazgāšanas un žāvēšanas rezultāti.
Izmantojot daudzfunkcionālās tabletes, nospiediet pogu TABLETE; iedegsies atbilstošais simbols. Ja poga tiek nospiesta atkal, opcijas atlase tiek noņemta.

⚠ **Izmantojot opciju "Tablete", mazgāšanas cikls pagarinās.**

2
1
Opcija "Multizone" (Multizona)
Ja mazgājamo trauku nav daudz, var izmantot pusslodzes ciklu, lai taupītu ūdeni, elektrību un mazgāšanas līdzekli. Atlasiet mazgāšanas ciklu un pēc tam nospiediet pogu "MULTIZONE" (Multizona): iedegas izvēlētajam statīvam atbilstošais indikators un mazgāšanas cikls sākas tikai augšējā vai apakšējā statīvā.

⚠ **Ņemiet vērā, ka trauki ir jāievieto tikai augšējā vai apakšējā statīvā, un attiecīgi samaziniet mazgāšanas līdzekļa daudzumu.**

Light Point (Indikatora gaisma)
Dažiem trauku mazgājamās mašīnas modeļiem ir zaļa indikatora gaismiņa spraugā starp durvīm un virtuves darbvirsmu, sniedzot informāciju par pašreizējā mazgāšanas cikla posmu.
Var atlasīt vienu no šiem darbības režīmiem:
a) atspējota funkcija;
b) kad cikls sākas, gaisma uz dažām sekundēm iedegas, cikla laikā nedeg un mirgo cikla beigās (noklusējuma režīms);
c) gaisma deg cikla laikā un mirgo cikla beigās. Ja iestatīta aizkavētā sākšana, gaisma deg dažas pirmās sekundes vai visā atpakaļskaitīšanas laikā, pamatojoties uz iestatīto režīmu (b vai c).
Gaisma nodziest ik reizi, atverot durvis.
Lai atlasītu vēlamo režīmu, ieslēdziet iekārtu, turiet nospiestu pogu **P**, līdz displejā parādās viens no trim burtiem, spiediet pogu **P**, līdz sasniedzat vēlamo burtu (vai režīmu), un paturiet nospiestu pogu **P**, lai apstiprinātu izvēli.

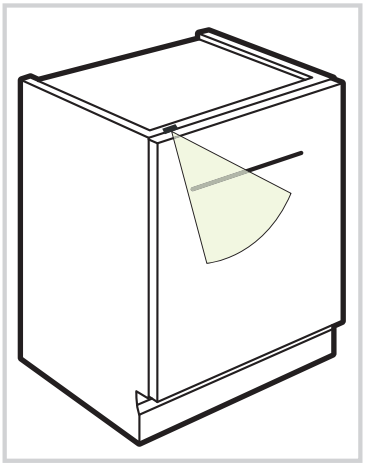

Apkope un uzturēšana

Ūdens un elektrības padeves atslēgšana

- Pēc katra mazgāšanas cikla noslēdziet ūdens krānu, lai novērstu noplūdes.
- Tīrot ierīci un veicot tās apkopi, vienmēr atslēdziet to no elektrības.

Trauku mazgājamās mašīnas tīrīšana

- Mašīnas ārējās virsmas un vadības paneli var tīrīt ar neabrazīvu, ūdenī samitrinātu drānu. Nelietojiet šķīdinātājus vai abrazīvus izstrādājumus.
- Visus plankumus ierīces iekšpusē var noņemt ar drānu, kas samitrināta ūdenī ar nelielu etiķa piedevu.

Nepatīkamu aromātu novēršana

- Ierīces durvis vienmēr turiet pusvirus, lai novērstu mitruma veidošanos un atrašanos mašīnā.
- Ar mitru sūkli regulāri notīriet blīves ap durvīm un mazgāšanas līdzekļa dozatorus. Tas novērš pārtikas iesprūšanu blīvēs, kas ir nepatīkamu aromātu veidošanās pamatiemesls.

Smidzināšanas sviru tīrīšana

Ēdiena pārpalikumi var izveidot garozu uz smidzināšanas svirām un nosprostot ūdens smidzināšanai izmantotos caurumus. Tāpēc ieteicams ik pa laikam pārbaudīt sviras un tās notīrīt ar nelielu nemetālisku birstīti.
Abas smidzināšanas sviras var arī noņemt.

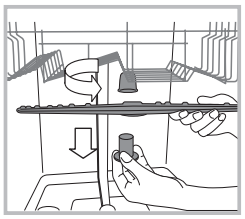

Lai noņemtu augšējo smidzināšanas sviru, pagrieziet plastmasas fiksācijas gredzenu pretēji pulksteņrādītāja kustības virzienam. Augšējā smidzināšanas svira jāuzliek tā, lai mala, kurā ir vairāk caurumu, būtu pavērsta uz augšu.

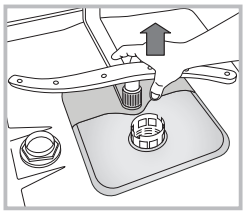

Apakšējo smidzināšanas sviru var noņemt, piespiežot malas izciļņus un pavelkot to uz augšu.

Ūdens ievades šļūtenes tīrīšana

Ja ūdens ievades šļūtenes ir jaunas vai ilgu laiku nav lietotas, pirms nepieciešamo savienojumu izveides pateciniet ūdeni, lai pārliecinātos, vai tās nav nosprostotas vai netīras. Ja šis piesardzības pasākums netiek veikts, ūdens ievade var nobloķēties, izraisot trauku mazgājamās mašīnas bojājumus.

⚠ Regulāri iztīriet ūdens ievades filtru pie krāna izejas.
- Noslēdziet ūdens krānu.
- Atskrūvējiet ūdens ievades šļūtenes galu, noņemiet filtru un to uzmanīgi iztīriet zem tekoša ūdens.
- Uzstādiet filtru un pieskrūvējiet ūdens šļūteni atpakaļ vietā.

Filtru tīrīšana

Filtra bloku veido trīs filtri, kas savāc ēdiena pārpalikumus no mazgāšanas ūdens un pēc tam vēlreiz cirkulē ūdeni. Lai ik reizi panāktu optimālus mazgāšanas rezultātus, tie jātīra.

⚠ Tīriet filtrus regulāri.

⚠ Trauku mazgājamo mašīnu nedrīkst izmantot bez filtriem vai ar vaļīgu filtru.

• Pēc vairākām mazgāšanām pārbaudiet filtra bloku un, ja nepieciešams, rūpīgi iztīriet to zem tekoša ūdens, izmantojot nemetālisku birstīti un ievērojot šīs norādes:
1. Pagrieziet cilindrisko filtru **C** pretēji pulksteņrādītāja kustības virzienam un izvelciet *(1. att.)*.
2. Noņemiet trauka formas filtru **B**, nedaudz piespiežot malas atlokus *(2. att.)*.
3. Izbīdiet nerūsējošā tērauda plāksnes filtru **A** *(3. att.)*.
4. Pārbaudiet sifonu un izņemiet visus ēdiena pārpalikumus. **NEKAD NENOŅEMIET** mazgāšanas cikla sūkņa aizsardzību *(melna detaļa)* *(4. att.)*.

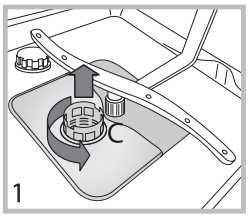

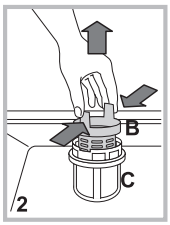

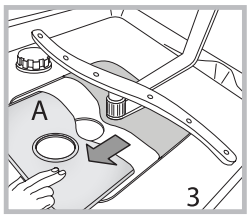

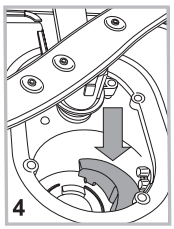

Pēc filtru notīrīšanas uzstādiet filtra bloku un nostipriniet to vietā; tas ir nepieciešams trauku mazgājamās mašīnas efektīvas darbības uzturēšanai.

Ja mašīna ilgāku laiku netiks lietota

- Atvienojiet ierīci no elektrības padeves un noslēdziet ūdens krānu.
- Atstājiet ierīces durvis pusvirus.
- Pēc atgriešanās palaidiet mazgāšanas ciklu ar tukšu trauku mazgājamo mašīnu.

Traucējumu meklēšana

LV

Ja ierīce nedarbojas, pirms zvanīt uz palīdzības dienestu, pārskatiet risinājumu nākamajā sarakstā.

Problēma	Iespējamie iemesli/risinājumi
Trauku mazgājamā mašīna nesāk darbu vai to nevar vadīt.	• Nav ieslēgts ūdens padeves krāns. • Izslēdziet ierīci, nospiežot ieslēgšanas/izslēgšanas pogu, apmēram pēc vienas minūtes ieslēdziet to atpakaļ un atiestatiet mazgāšanas ciklu. • Ierīce nav pareizi pievienota vai jāizmanto cita kontaktligzda. • Trauku mazgājamās mašīnas durvis nav pareizi aizvērtas.
Nevar aizvērt durvis.	• Pārliecinieties, vai statīvi ir ievietoti līdz galam. • Atbrīvojies bloķētājs. Spēcīgi piespiediet durvis, līdz izdzirdat klikšķi.
No trauku mazgājamās mašīnas neizplūst ūdens.	• Mazgāšanas cikls vēl nav beidzies. • Salocīta ūdens izvades šļūtene *(skatiet sadaļu Uzstādīšana).* • Nosprostots izplūdes cauruļvads. • Filtru ir nosprostojušas ēdiena paliekas. • Pārbaudiet izvades šļūtenes augstumu.
Trauku mazgājamā mašīna rada pārmērīgu troksni.	• Trauki grab cits pret citu un smidzināšanas svirām. Ievietojiet traukus pareizi un pārliecinieties, vai smidzināšanas sviras var brīvi griezties. • Pārāk daudz putu: mazgāšanas līdzeklis nav pareizi iemērīts vai piemērots lietošanai trauku mazgājamās mašīnās *(skatiet sadaļu Mazgāšanas līdzekļa un trauku mazgājamās mašīnas lietošana).* Nemazgājiet iepriekš traukus ar rokām.
Šķīvji un glāzes ir pārklāti ar baltu kārtiņu vai kaļķakmens nogulsnēm.	• Nav smalkā sāls. • Nepiemērots ūdens cietības pielāgojums: palieliniet attiecīgās vērtības *(skatiet sadaļu Attīrītais sāls un skalošanas līdzeklis).* • Sāls un skalošanas līdzekļa dozatora vāciņš nav pareizi aizvērts. • Skalošanas līdzeklis ir izlietots vai deva ir pārāk maza.
Šķīvji un glāzes ir ar svītrām vai zilganā krāsā.	• Skalošanas līdzekļa deva ir pārāk liela.
Trauki nav pareizi nožāvēti.	• Atlasīts mazgāšanas cikls bez žāvēšanas programmas. • Skalošanas līdzeklis ir izlietots *(skatiet sadaļu Attīrītais sāls un skalošanas līdzeklis).* • Skalošanas līdzekļa dozatora iestatījums nav piemērots. • Trauki ir izgatavoti no nepielīpoša materiāla vai plastmasas; ūdens pilienu klātbūtne ir normāla parādība.
Šķīvji nav tīri.	• Trauki nav pareizi izkārtoti. • Smidzināšanas sviras nevar griezties brīvi, tām traucē trauki. • Mazgāšanas cikls ir pārāk maigs *(skatiet sadaļu Mazgāšanas cikli).* • Pārāk daudz putu: mazgāšanas līdzeklis nav pareizi iemērīts vai piemērots lietošanai trauku mazgājamās mašīnās *(skatiet sadaļu Mazgāšanas līdzekļa un trauku mazgājamās mašīnas lietošana).* • Skalošanas līdzekļa nodalījuma vāciņš nav aizvērts pareizi. • Filtrs ir netīrs vai nosprostots *(skatiet sadaļu Apkope un uzturēšana.)* • Zems attīrītā sāls līmenis *(skatiet sadaļu Attīrītais sāls un skalošanas līdzeklis).* • Pārliecinieties, vai trauku augstums atbilst statīva noregulējumam. • Nosprostoti smidzināšanas sviru caurumi *(skatiet sadaļu Apkope un uzturēšana).*
Trauku mazgājamā mašīnā neienāk ūdens. Tā ir nosprostota, mirgo gaismiņas.	alvenajā padevē nav ūdens vai noslēgts krāns. • Salocīta ūdens ievades šļūtene *(skatiet sadaļu Uzstādīšana).* • Nosprostoti filtri: tiem nepieciešama tīrīšana *(skatiet sadaļu Apkope un uzturēšana).* • Nosprostojiet izvades cauruļvads: tam nepieciešama tīrīšana. • Pēc pārbaudes un tīrīšanas ieslēdziet un izslēdziet trauku mazgājamo mašīnu un sāciet jaunu mazgāšanas ciklu. • Ja problēma joprojām pastāv, atslēdziet ūdens krānu, atslēdziet kontaktdakšu un piezvaniet uz servisa centru.

Whirlpool Europe s.r.l.
- Viale Guido Borghi, 27
- 21025 Comerio (Varese) Italy
www.whirlpool.eu